4049.8500.95

Catalogo ricambi *serie Micropiu'*

Edizione Novembre 2001

Biasi SpA
divisione **Savio Caldaie**
Sede legale, amministrativa e commerciale:
37135 Verona (Italy) - Via Leopoldo Biasi, 1
Stabilimento e assistenza tecnica:
33170 Pordenone (Italy) - Via Pravolton, 1/B

Catalogo ricambi *serie Micropiu'*

1 GENERALITÀ

Questo catalogo comprende tutte le parti di ricambio per la manutenzione e assistenza delle caldaie Micropiù e ne sostituisce tutte le precedenti edizioni.

2 MODELLI E CARATTERISTICHE

La caldaia Micropiù viene prodotta in numerose versioni per poter adattarsi alle diverse esigenze dell'utente e di installazione.

Tutte le caldaie Micropiù sono murali, istantanee, modulanti; variano cioè la potenza termica generata nella combustione del gas, adattandosi automaticamente all'esigenza dell'impianto.

I modelli si differenziano tra loro per due caratteristiche fondamentali:

2.1 Potenza termica utile massima al riscaldamento

In relazione alla potenza termica utile massima al riscaldamento, sono possibili due diversi modelli, distinti dalla parte numerica sulla sigla del modello:

Modello 524 (24 kW), 528 (28 kW)

2.2 Modo di scarico dei fumi

Sono possibili due modi diversi di estrarre i fumi dalla camera di combustione della caldaia:

A – Caldaie con tiraggio naturale (atmosferico).

Sono caldaie che devono essere collegate ad una adeguata conduttura di scarico (canna fumaria) e per la combustione utilizzano l'aria dell'ambiente. Queste caldaie sono contraddistinte dalla lettera "**A**".

B – Caldaie con scarico forzato in camera stagna.

Sono dotate di un ventilatore che espelle i fumi in modo forzato attraverso una conduttura adeguata; la camera di combustione é isolata dall'ambiente da una chiusura ermetica. Per la combustione non utilizzano l'aria dell'ambiente. Queste caldaie sono contraddistinte dalla lettera "**S**".

3 MATRICOLA E IDENTIFICAZIONE DEL TIPO DI CALDAIA

Ogni caldaia prodotta dalla Savio Caldaie é contraddistinta da un numero di matricola.
É importante che tale numero venga citato dall'operatore del centro di assistenza in qualsiasi rapporto diretto con la casa costruttrice (moduli di garanzia e relazioni di intervento; richiesta di informazioni tecniche ecc.)

Procedendo da sinistra verso destra esso identifica:

A) La potenza termica utile massima al riscaldamento (vedi 2.1).

B) Il tipo di caldaia nelle sue funzioni caratteristiche (vedi 2.2).

C) Il tipo di gas per cui é predisposta la caldaia. La lettera "N" indica il metano; la lettera "G" indica il G.P.L.

D) Quinque cifre indicanti il numero progressivo di produzione.

E) Quattro cifre indicanti il mese (le prime due) e l'anno di costruzione della caldaia.

Queste cifre sono utilizzate in questo catalogo per poter distinguere gli aggiornamenti del prodotto.

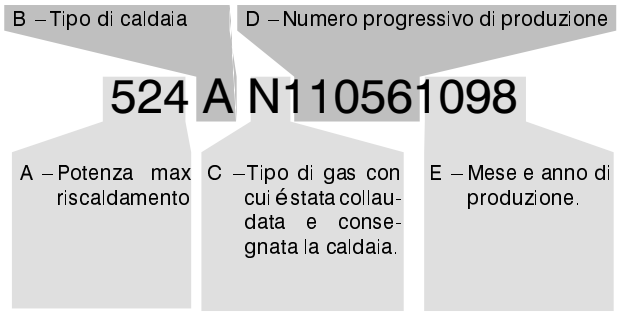

4 CODICE RICAMBIO

Tutte le parti di ricambio che possono essere acquistate hanno un codice di ricambio che le identifica in modo univoco. Il codice di ricambio é composto dal codice di tavola e dalla posizione.

4.1 Codice tavola

Il codice tavola é una sequenza di lettere e numeri tali da identificare in modo univoco ogni tavola rappresentata. Il codice della tavola é sempre reperibile in alto a destra della tavola in esame (vedi 4.3).

Nella parte inferiore della tavola vi é una tabella di validità in cui vengono citati i modelli della caldaie validi per quella tavola.

	524 A		524 S		
	528 A		528 S		

In alcune tavole è possibile trovare la dicitura "**Valida fino al**" e l'indicazione del periodo (mese e anno) di ultimo utilizzo in produzione di taluni particolari. In una tavola successiva si dovrà trovare una tavola con la dicitura "**Valida dal**" e l'indicazione del periodo (mese e anno) di inizio impiego in produzione di quei particolari.

Per facilitare l'individuazione di quei particolari variati nel tempo le tavole con la dicitura "**Valida fino al**" riportano, indicate con la posizione, solo le parti di ricambio che non vengono gestite nella produzione attuale, mentre le rimanenti sono eventualmente reperibili nelle tavole successive.

Alcune tavole vengono divise in due o più aree per mezzo di una linea. Nella tabella di validità vengono citati tutti i modelli contenuti nella tavola, mentre all'interno di ogni area viene specificata la validità con un rettangolo riportante i modelli validi.

4.2 Codice posizione

La posizione é un numero che viene utilizzato per identificare un particolare oggetto nella tavola.

515	Numerazione Kit (o assieme)	Numerazione parte semplice	125

Vicino alla posizione si possono trovare delle diciture che servono per meglio identificare la parte di ricambio:

A – Tipo di gas

515 G20	125 G20	G20 = Metano (Gas naturale)
515 G30–G31	125 G30–G31	G30–G31 = Butano – Propano (G.P.L.)

B – Limitazione della validità

515 (24)	125 (24)	Solo per il modello 24KW
515 (A)	125 (A)	Solo per i modelli misti (A)

4.3 Composizione del codice di ricambio

Ogni parte di ricambio é composta da un codice di distinzione della tavola e da una posizione. Vengono identificate con una posizione solo le parti effettivamente vendute. Il codice di ricambio viene costruito sommando al codice di tavola (in alto a destra nella tavola) il numero della posizione (singola o kit).

In alcune tavole una parte di ricambio può essere indicata da un codice completo (codice tavola + posizione) questo per indicare che quella parte è acquistabile ma deve essere ordinata con il codice riportato controllando le eventuali note

=BI1011 515

=BI1011 515
(524 A)
=BI1011 516
(524 S)

4.4 Utilizzo del codice ricambio

Il codice di ricambio deve essere utilizzato in tutti i documenti che servono per relazioni di intervento, ordine ricambi, sostituzione in garanzia, ecc.

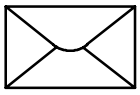

Corrispondenza:

Biasi S.p.A.
divisione Savio Caldaie
Assistenza caldaie
via Pravolton 1/B
33170 Pordenone (PN)

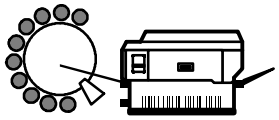

Fax: 0434 / 238 387

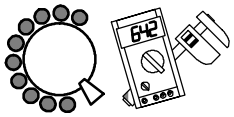

Informazioni tecniche:

0434 / 238 382
0434 / 238 384

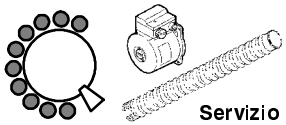

Servizio ricambi:

0434 / 238 383

Indice generale

Tavole			Edizione	N° Fogli
BI1071	Parte 1	Gruppo acqua	1198	1
BI1081	Parte 1	Gruppo acqua	0700	1
BI1122	Parte 2	Gruppo acqua	1198	1
BI1093	Parte 3	Gruppo gas	0700	1
BI1044	Parte 4	Dima e gruppo di raccordo	1198	1
BI1235	Parte 5	Pannello comandi e parti elettriche	0100	1
BI1245	Parte 5	Pannello comandi e parti elettriche	1198	1
BI1255	Parte 5	Pannello comandi e parti elettriche	1198	1
BI1206	Parte 6	Pannelli esterni, camera di combustione	1200	1
BI1236	Parte 6	Pannelli esterni, camera di combustione	1198	1
BI1246	Parte 6	Pannelli esterni, camera di combustione	1198	1
BI1908	Parte 1	Set, accessori	1198	1
BI1909	Parte 2	Scorta	0100	1

Parte 1 - Gruppo acqua BI1071

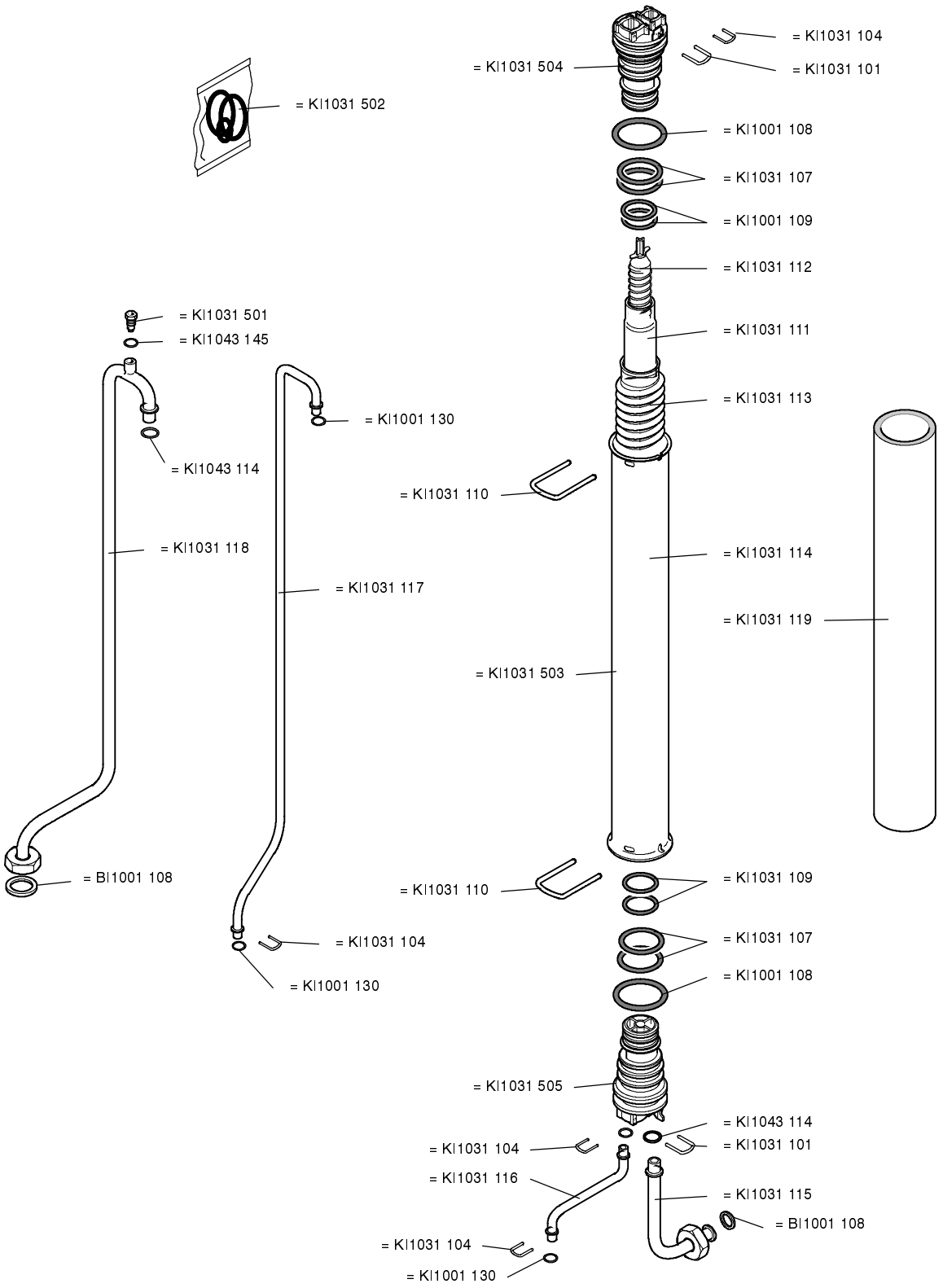

	524 A			524 S					
	528 A			528 S					

Savio caldaie

Parte 1 - Gruppo acqua BI1081

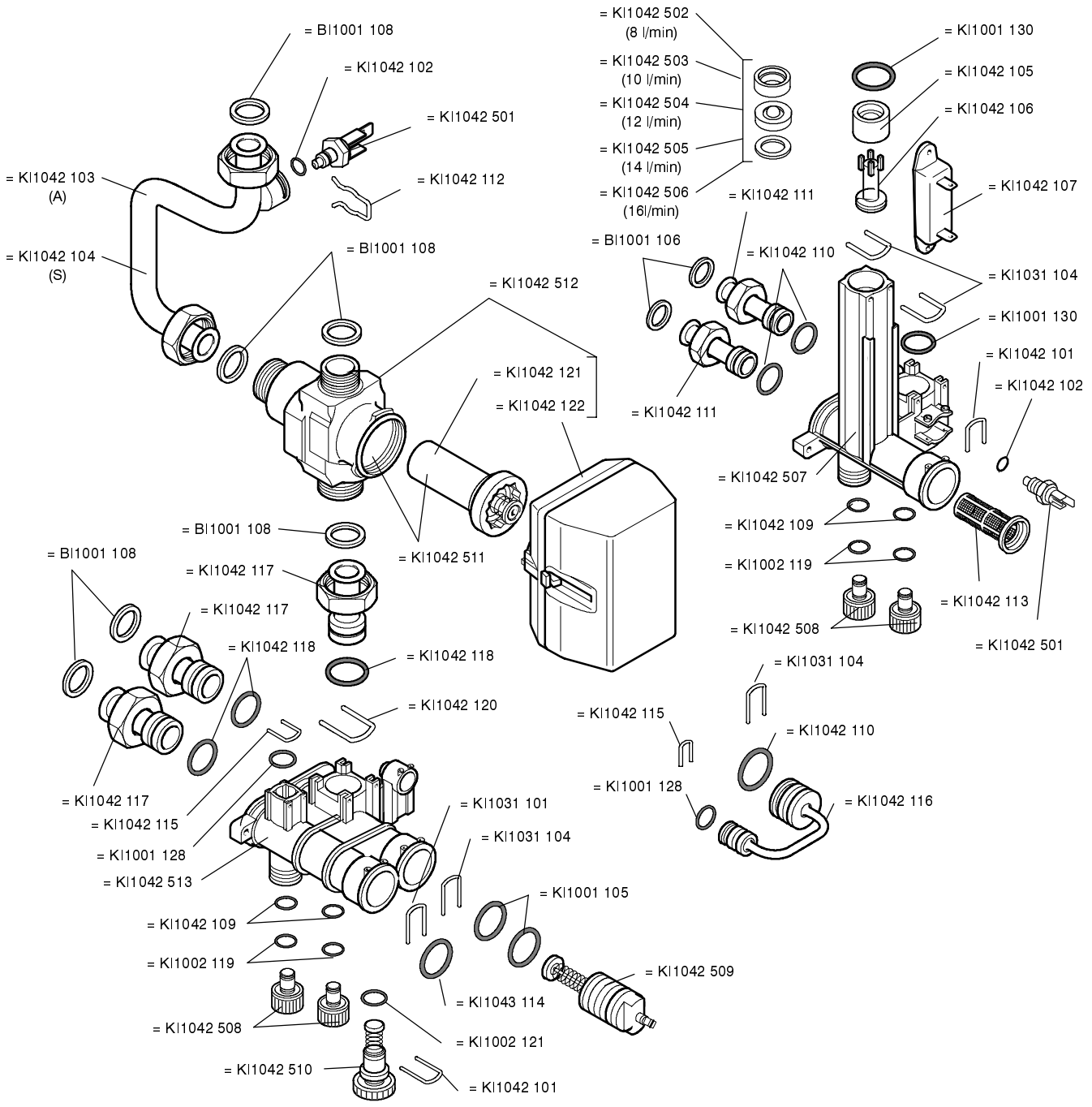

0700

	524 A			524 S					
	528 A			528 S					

Savio caldaie

Parte 2 - Gruppo acqua BI1122

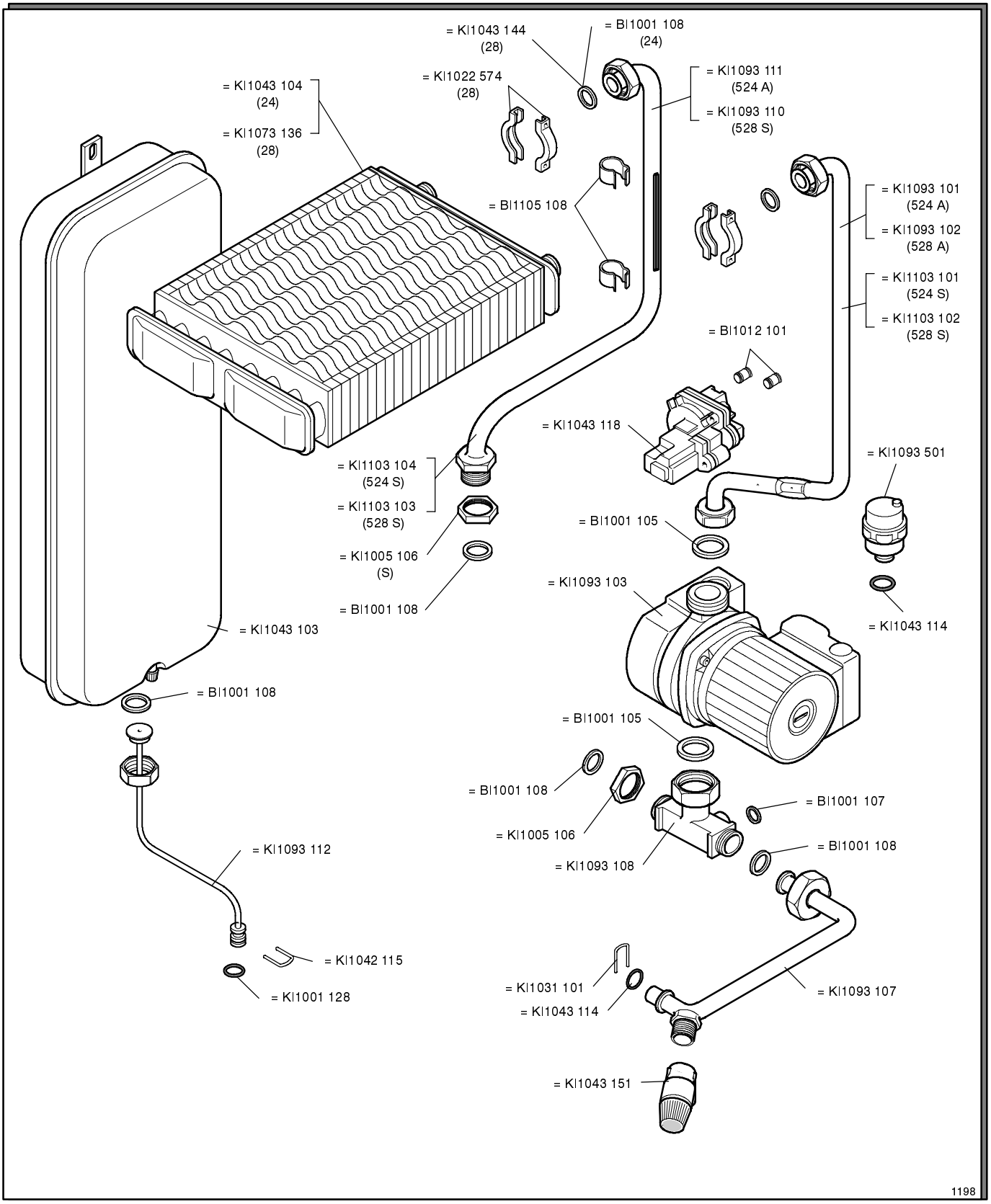

	524 A			524 S					
	528 A			528 S					

Savio caldaie

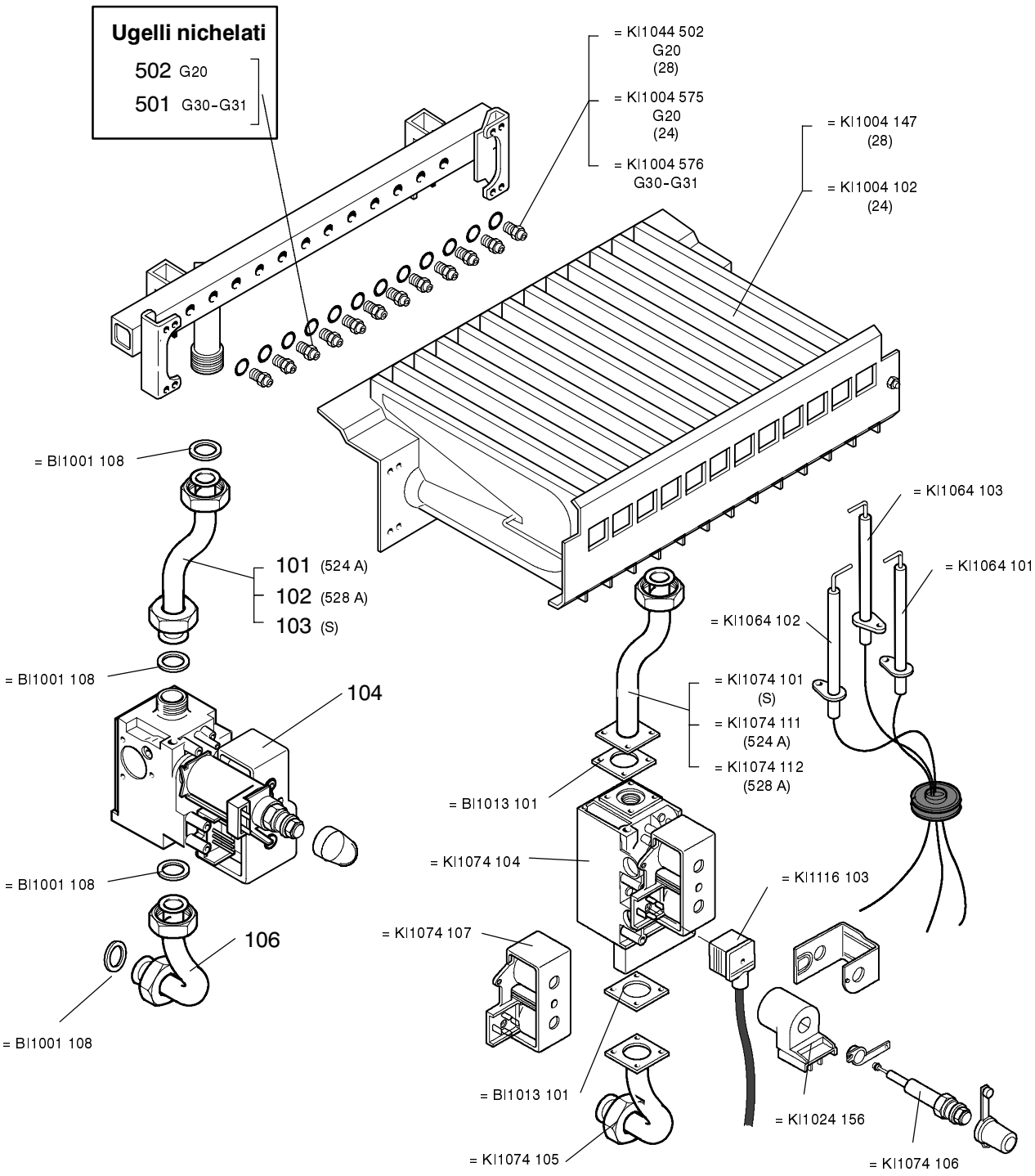

	524 A			524 S					
	528 A			528 S					

Savio caldaie

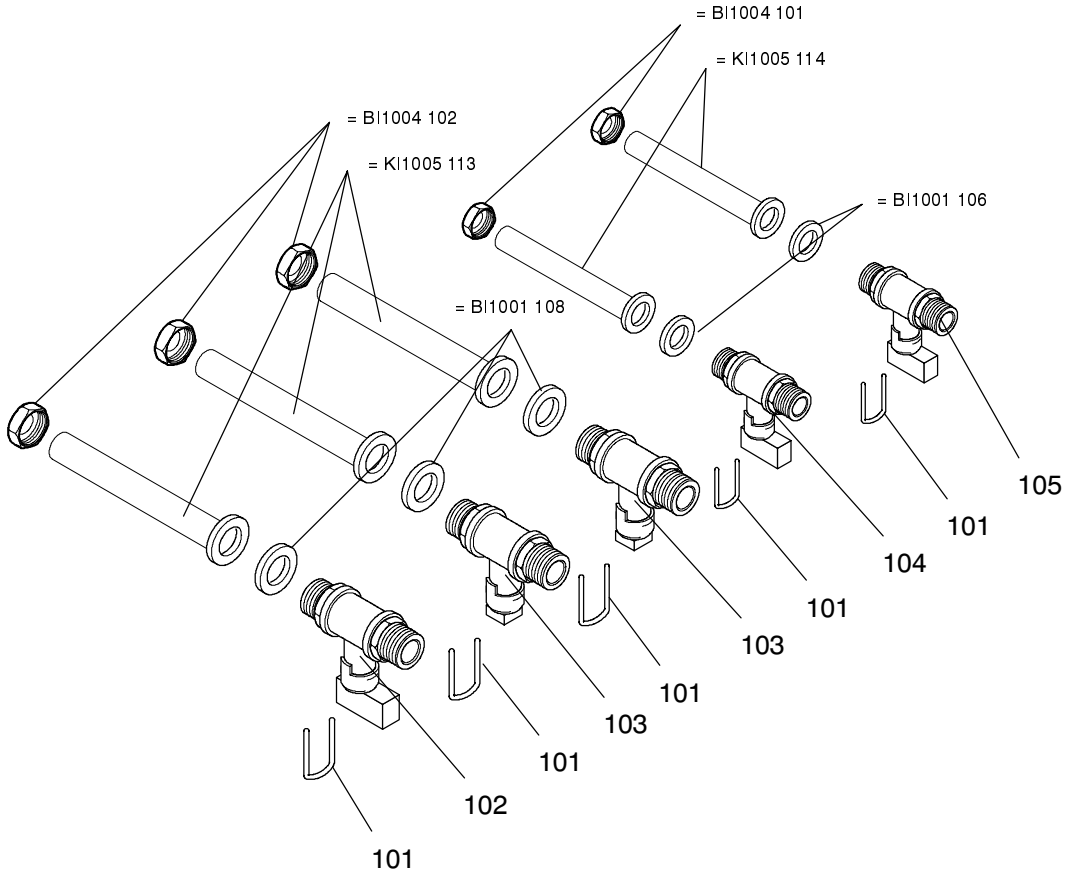

1198

	524 A			524 S					
	528 A			528 S					

Savio caldaie

Parte 5 - Pannello comandi e parti elettr. BI1235

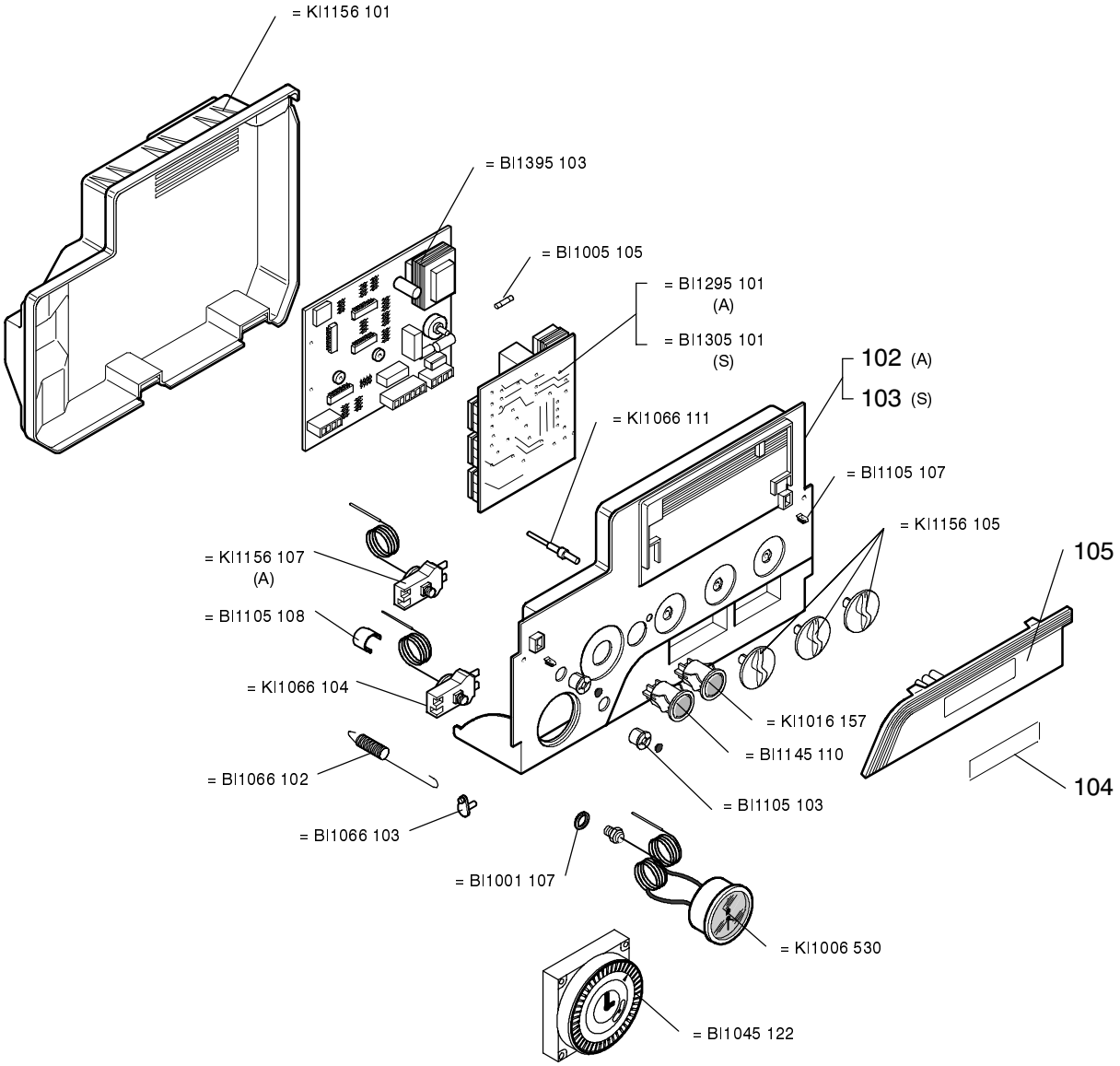

0100

	524 A			524 S					
	528 A			528 S					

Savio caldaie

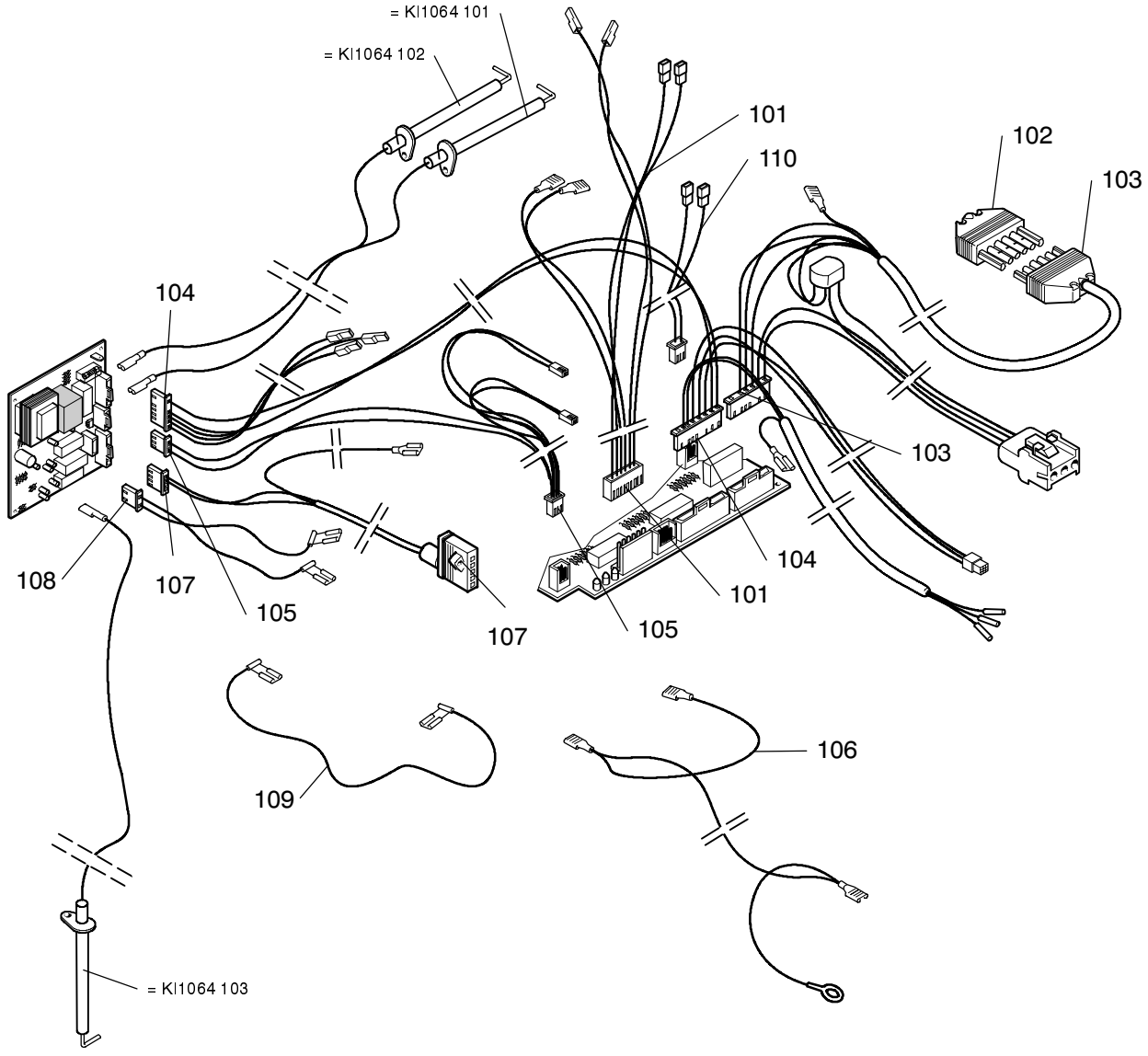

1198

	524 A								
	528 A								

Savio caldaie

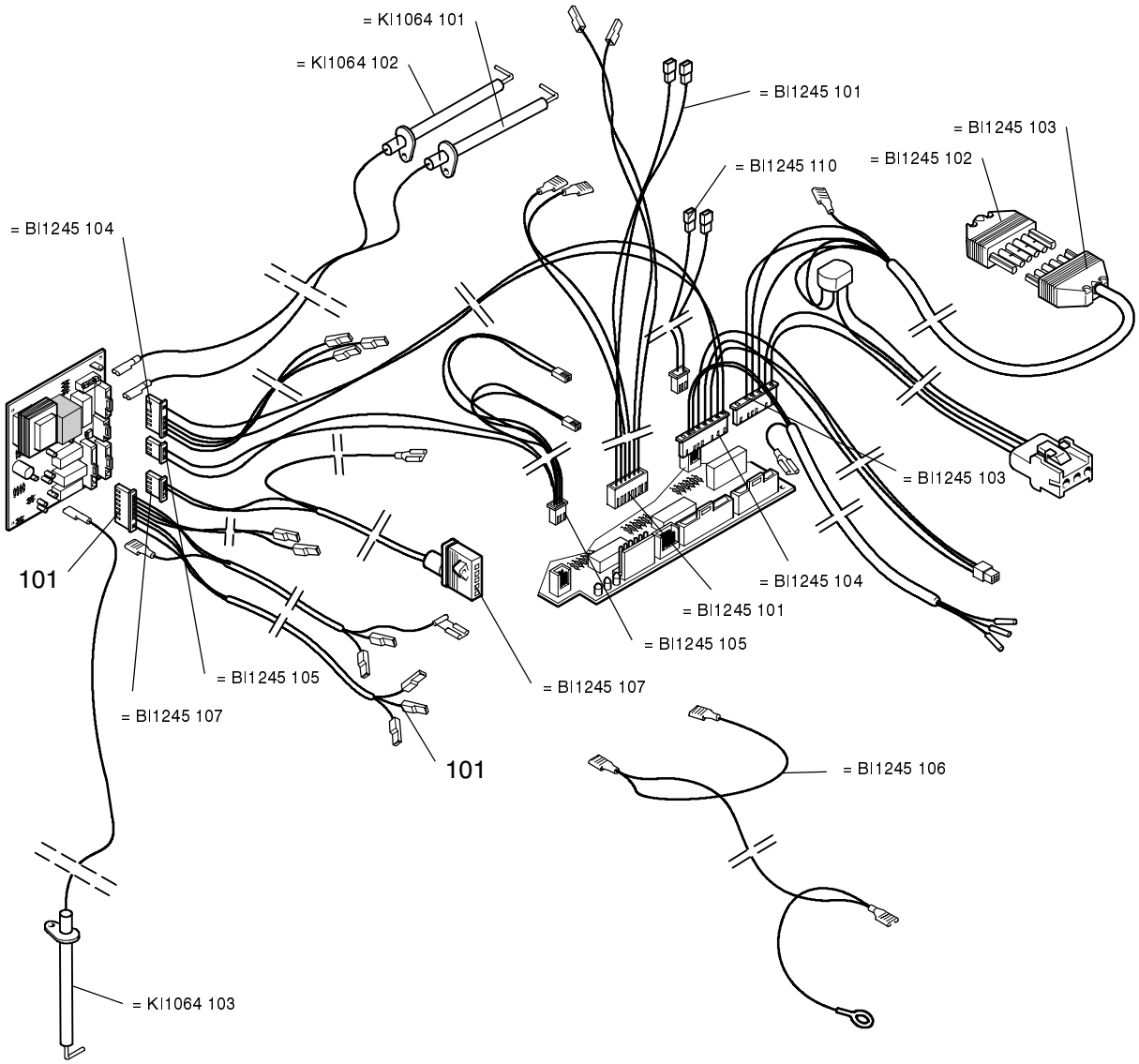

1198

				524 S					
				528 S					

Savio caldaie

Parte 6 - Pannelli esterni, camera di combustione BI1206

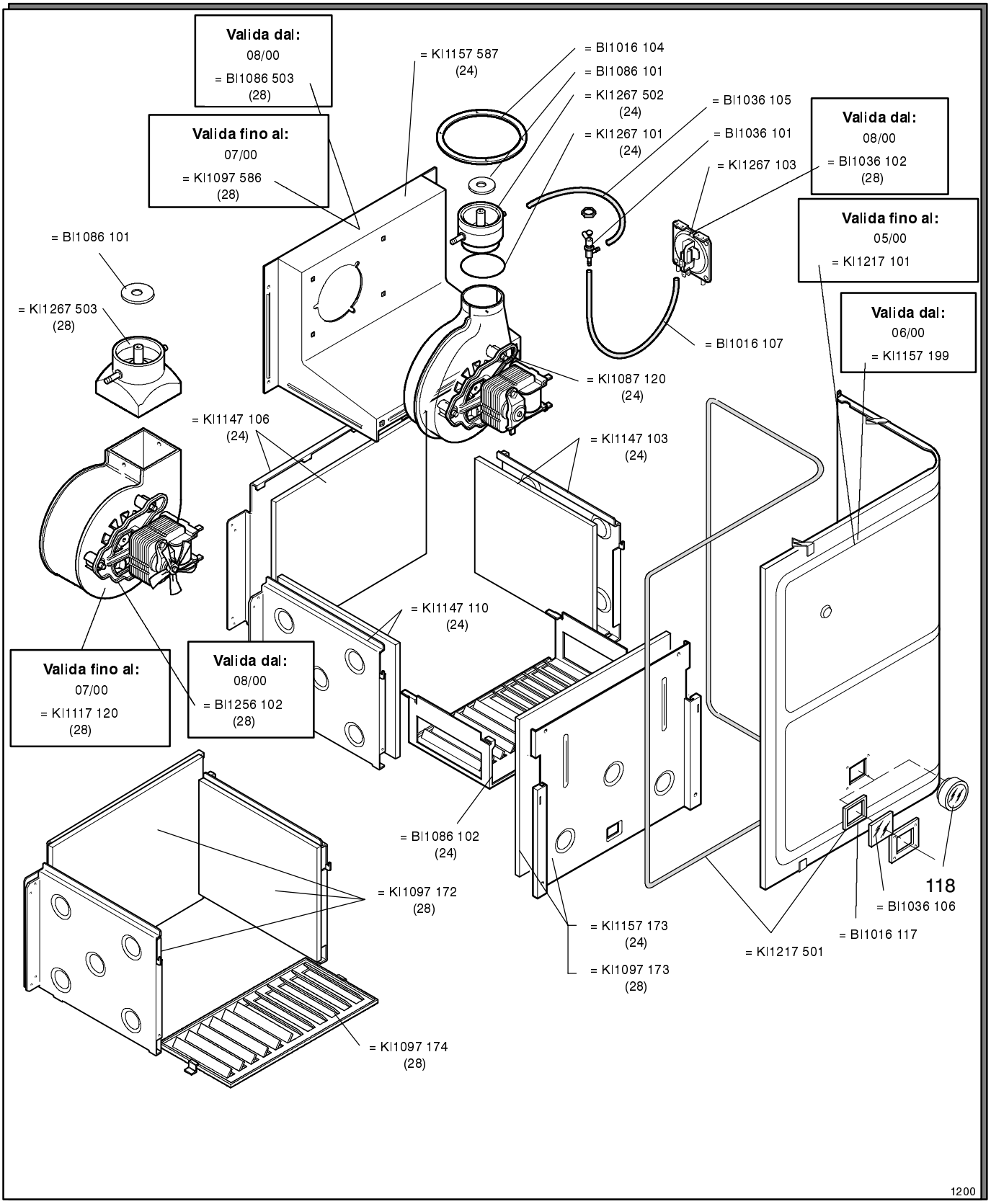

				524 S					
				528 S					

Savio caldaie

Parte 6 - Pannelli esterni, camera di combustione BI1236

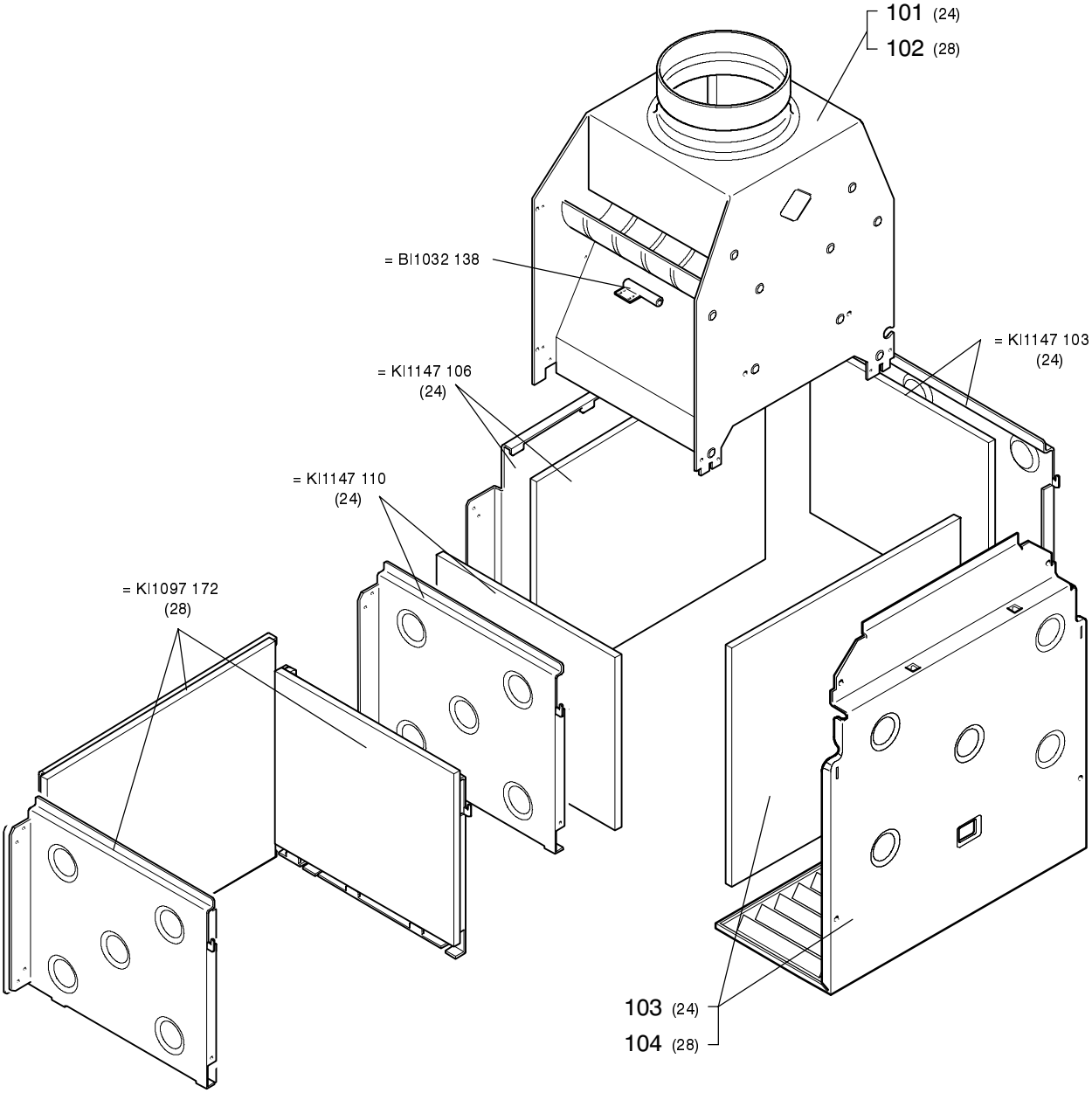

1198

	524 A								
	528 A								

Savio caldaie

Parte 6 - Pannelli esterni, camera di combustione BI1246

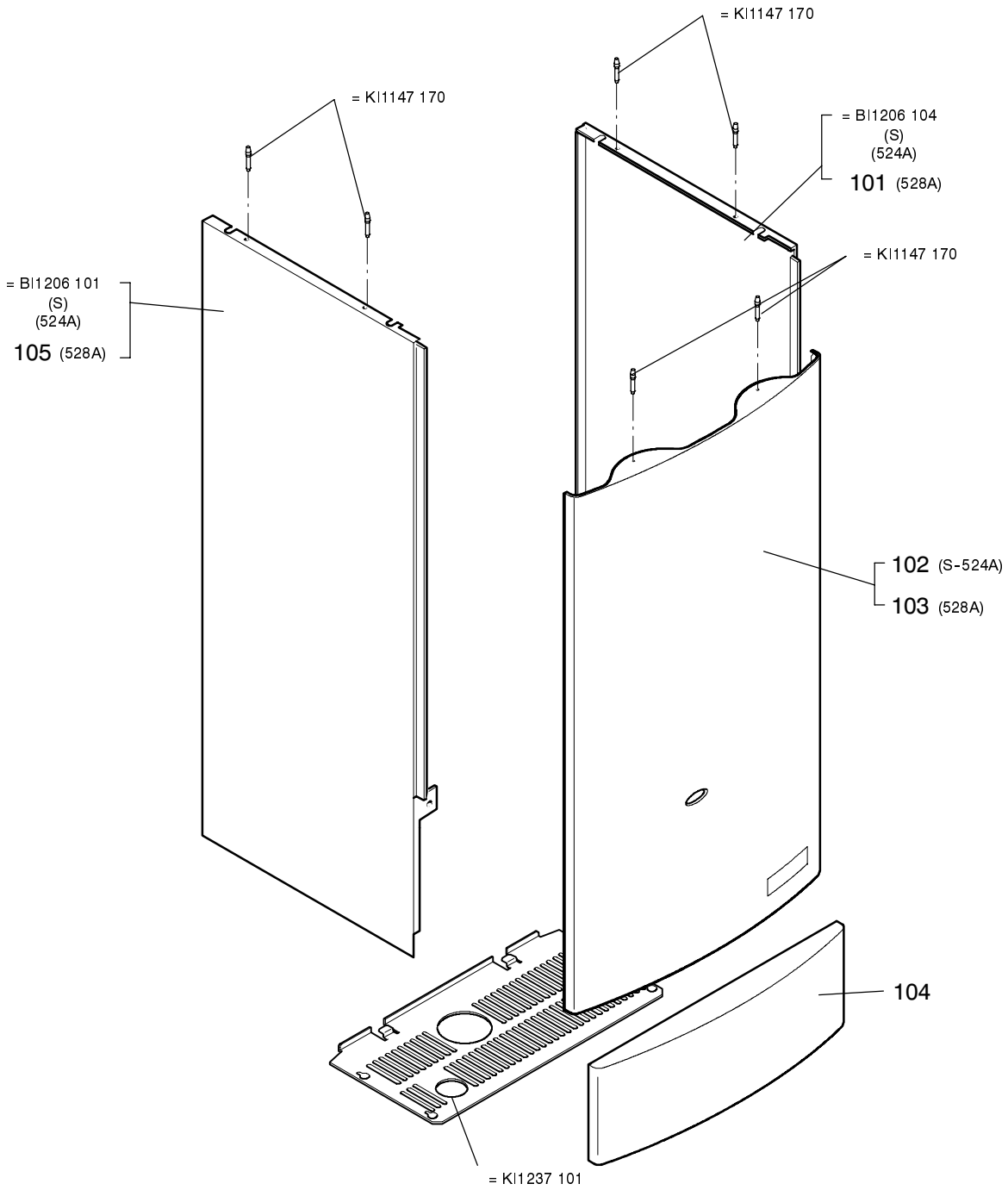

1198

	524 A			524 S					
	528 A			528 S					

Savio caldaie

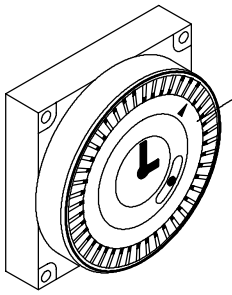

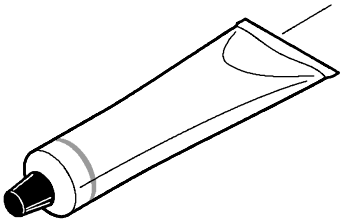

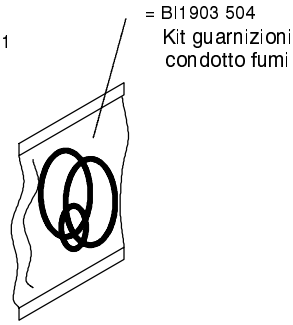

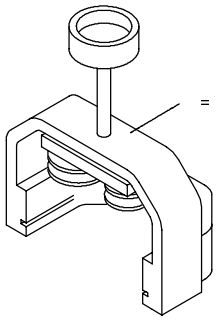

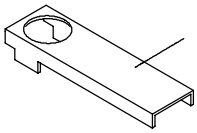

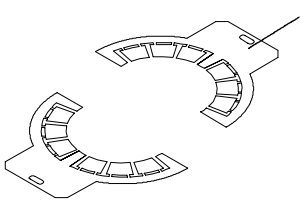

KI1903 801			**Set guarnizioni Or**	
Tavola	*Pos.*	*N.*	*T.*	*Dimensione*
KI1043	114	10		17,04 x 3,53
KI1001	130	10		13,95 x 2,62
KI1001	108	10		56,52 x 5,34
KI1031	107	10		43,82 x 5,34
KI1001	109	10		40,65 x 5,34
KI1031	109	10		37,47 x 5,34
KI1042	102	10		5,70 x 1,90
KI1042	109	10		5,28 x 1,78
KI1042	110	10		15,88 x 2,62
KI1002	119	10		6,07 x 1,78
KI1001	128	10		9,25 x 1,78
KI1042	118	10		20,24 x 2,62
KI1002	121	10		10,78 x 2,62
KI1001	105	10		17,13 x 2,62
KI1043	145	10		2,90 x 1,78
KI1004	113	10		26,58 x 3,53
BI1013	101	10		
KI1267	101	10		
KI1043	144	10		18,64 x 3,53

KI1903 802			**Set guarnizioni**	
Tavola	*Pos.*	*N.*	*T.*	*Dimensione*
BI1001	107	10	P	1/4”
BI1001	106	10	P	1/2”
BI1001	108	10	P	3/4”
BI1001	105	10	P	1”

1198

	524 A			524 S					
	528 A			528 S					

801 Scorta base

Tavola	*Pos.*	*N.*	*Descrizione*
KI1031	101	5	Forcina
KI1031	104	5	Forcina
KI1031	504	1	Kit tappo superiore scamb. II
KI1031	505	1	Kit tappo inferiore scamb. II
KI1042	101	5	Forcella di bloccaggio
KI1042	115	5	Forcella di bloccaggio
KI1042	120	5	Forcella di bloccaggio
KI1042	121	1	Kit otturatore x 3 vie
KI1042	122	1	Motore valvola tre vie
KI1042	501	2	Kit NTC
KI1042	507	1	Kit gruppo sanitario
KI1042	509	1	By pass
KI1042	510	1	Rubinetto di carico
KI1042	513	1	Kit gruppo riscaldamento
KI1043	118	1	Pressostato differenziale
KI1043	151	1	Valvola di sicurezza 3 bar
KI1093	103	1	Pompa
KI1093	501	1	Kit valvola Jolly
KI1004	575	1	Kit ugelli metano 24kW
KI1004	576	1	Kit ugelli GPL
KI1044	502	1	Kit ugelli metano 28kW
KI1064	101	2	Candela accensione destra
KI1064	102	2	Candela accensione sinistra
KI1064	103	2	Candela rivelazione
BI1123	104	1	Valvola gas SIT 845 sigma
BI1005	105	10	Fusibile ritardato 250V-1,6A
KI1006	530	1	Termoidrometro
KI1066	104	1	Termostato limitatore
BI1295	101	1	Scheda acc/riv Bertelli “A”
BI1305	101	1	Scheda acc/riv Bertelli “S”
BI1395	103	1	Scheda comando (11.11)
KI1267	103	1	Pressostato fumi YAMATAKI
KI1267	502	1	Kit venturi 24kW
KI1267	503	1	Kit venturi 28kW
KI1901	101	1	Grasso siliconico
KI1903	101	1	Estrattore per scamb. sanitario
KI1903	104	1	Chiave otturatore 3 vie
KI1903	801	1	Set guarnizioni Or
KI1903	802	1	Set guarnizioni piane

	524 A			524 S					
	528 A			528 S					

Savio® caldaie