IMMERGAS	MATRICOLA INIZIO SERIE	10/03/97	ARES 25 CS	02E
	0944924	REV.001		

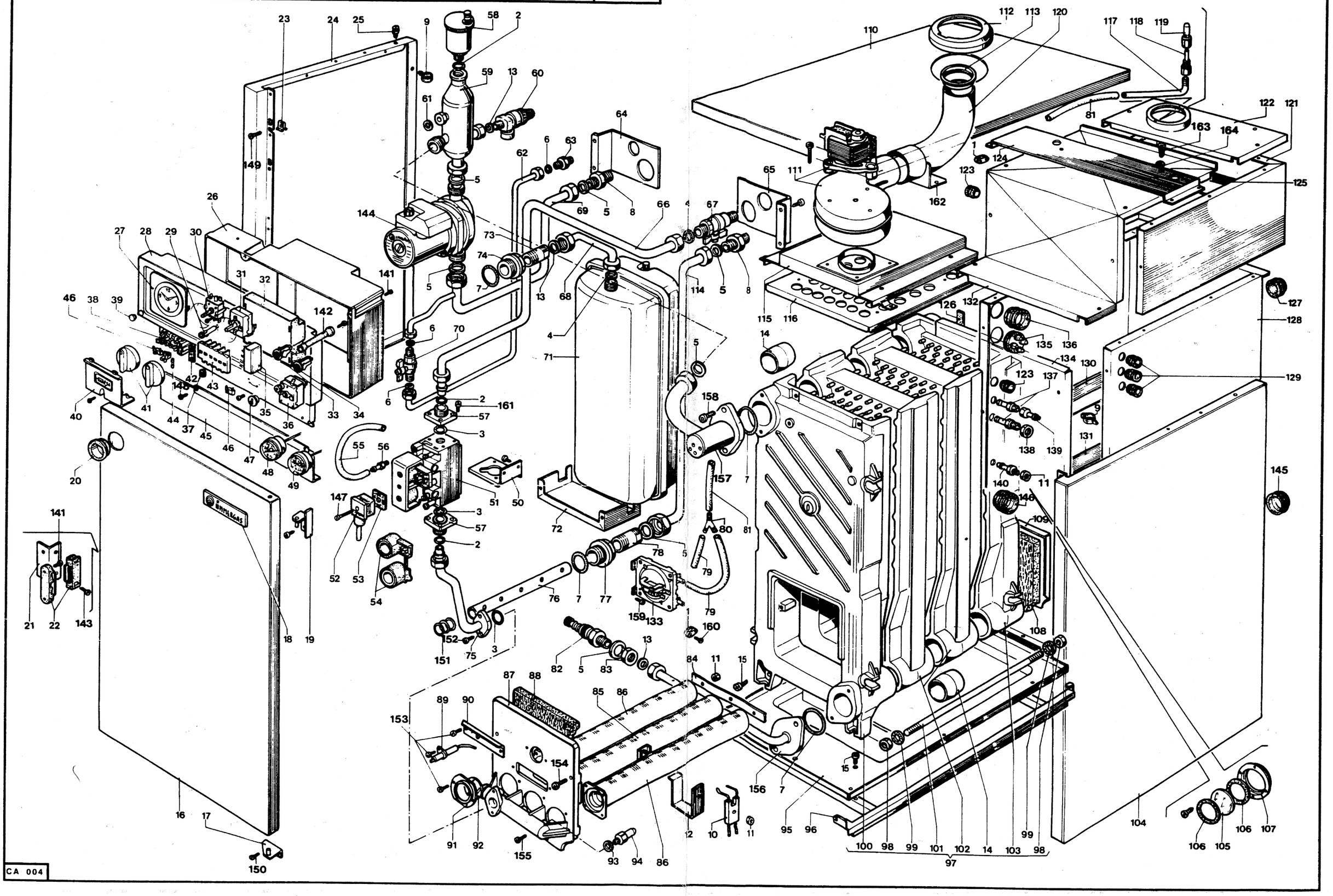

N°	CODICE	DESCRIZIONE	MATRICOLA INIZIO SERIE
-	3.6152	Cruscotto completo	
-	3.5254	Bruciatore completo G20	
-	3.5723	Bruciatore completo GPL	
-	3.A110	Kit trasformazione G20	
-	3.A402	Kit trasformazione GPL	
1	1.010255	Pressacavo steab nero 5424	
2	1.1357	OR nitrile 70 SH 17.86 x2.62	
3	1.2343	OR nitrile 70 SH 21.89x2.62	
4	1.0120	Guarnizione 24x16x2 in frizite	
5	1.1343	Guarnizione 29x21x2 in frizite	
6	1.1124	Guarnizione 14.8x8x2 in frizite	
7	1.1743	OR 153 70 SH 49.21x3.53	
8	1.7041	Nipples 1"M-M	
9	1.6876	Fermacavi 20-2285-1101 tipo C1	
10	3.5166	Gruppo candeletta accensione	
11	1.5481	Dado M5 inox	
12	2.010040	Cavallotto per torcia centrale	
13	1.1363	Guarnizione 18x10x2 in frizite	
14	NFS	Bicono	
15	1.0143	Vite M6x15 swageform. TCTC	
16	3.6138	Portello	
17	3.6091	Cerniera inferiore	
18	1.7381	Targa in plastica IMMERGAS	
19	3.6092	Cerniera superiore	
20	1.7401	Maniglia in abs portina	
21	2.1182	Squadretta supporto magnete	
22	1.1174	Magnete portina	
23	1.1378	Prestola 11x16x3.5	
24	2.010108	Fianco sx mantello verniciato	965426
25	1.4557	Af 4.2x9.5 con battuta	965426
26	1.7575	Coperchio basetta cruscotto	
27	1.7391	Placca quadrata in abs	
28	1.8931	Basetta cruscotto Ares CS	
29	1.4004	Lampada spia trasparente	
30	1.6658	Interruttore rotativo 2 posizioni	
31	1.5040	Termostato TR2 0-80°C	
32	1.8771	Centralina B & P tipo FM04	
33	1.4100	Spia rossa per sovratemperatura	
34	1.5004	Pulsante spia riarmo centralina	
35	1.8011	Filtro antidisturbo	
36	1.5001	Termostato riarmo manuale	
37	1.5193	Passacavo	
38	1.4005	Morsettiera 5 poli con porta fusibile	
39	1.9049	Tappo per cruscotto	
40	1.7576	Coperchio morsettiera cruscotto	
41	1.7386	Manopola in abs	
42	1.5121	Morsetto di terra a vite	
43	1.5008	Morsettiera 4 poli	
44	1.2379	Fusibile 5x20 2.5 A 250 V	
45	1.010035	Supporto serigrafato strumenti	
46	1.1705	Staffetta fissaduecavi	
47	1.7403	Tappo per pulsante riarmo	
48	1.6586	Termometro	
49	1.6585	Idrometro	
50	2.010100	Squadretta supporto valvola gas	965426
51	1.5631	Valvola gas SIT 830 Tandem	
52	1.010122	Connettore cablato MPM 153	
53	1.8381	Guarnizione piatta MPM G10	
54	1.6380	Bobina per valvola gas	
55	1.6220	Tubetto silicone 4x8x220	
56	1.6211	Ugello camera stagna	
57	1.7210	Flangia valvola gas sit 830	
58	1.1599	Valvola sfogo aria	
59	3.5986	Gruppo collettore mandata	
60	1.0180	Valvola di sicurezza 3 bar 1/2 M	
61	1.0184	Guarnizione 11.4x6x2 in frizite	
62	1.9088	Tubo D.8 riempimento	
63	1.1767	Nipples 3/8"M-M	
64	2.5757	Squadretta sx supporto tubi	
65	2.5881	Squadretta dx supporto tubi	
66	1.010518	Tubo D.18 alimentazione gas	965426

N°	CODICE	DESCRIZIONE	MATRICOLA INIZIO SERIE
67	1.8097	Rubinetto gas G3/4"M-G1/2"M	
68	1.8912	Tubo D.14 vaso espansione	
69	1.9086	TuboD.20 mandata impianto	
70	1.1421	Rubinetto a sfera 3/8"M-F	
71	1.5047	Vaso espansione Lt.10 rettangolare	
72	2.5727	Squadretta supporto vaso espansione	
73	1.9044	Raccordo 1/2" M-M	
74	1.0111	Riduzione 1.1/2"M 1/2"F	
75	1.010516	Tubo D.18 valvola gas collettore	965426
76	1.5440	Tubo diffusore	
77	1.1669	Riduzione 1.1/2"M 1"F	
78	1.9103	Raccordo 1"M-1"M in ottone	
79	1.4984	Tubetto silicone 4x8x140	
80	1.6221	Portagomma a "Y"	
81	1.8370	Tubetto silicone 4x8x640	
82	1.5999	Rubinetto di scarico	
83	1.1269	Dado ribassato ottone 1/2" F	
84	2.4637	Lamiera supporto torce	
85	1.4626	Torcia centrale bruciatore	
86	1.5042	Torcia bruciatore	
87	1.8805	Collettore gas	965326
88	1.5020	Refrattario portina anteriore	
89	1.5727	Candeletta rilevazione	
90	2.4427	Squadretta per candeletta	
91	2.4700	Spioncino	
92	1.0019	Vetrino D.40	
93	1.0136	Rosetta rame per ugello 14x10x1	
94	1.0134	Ugello gas G20 D. 2.95	
94	1.7695	Ugello gas GPL D.1.65	
95	3.010175	Gruppo fondo camera stagna	965326
96	1.9063	Telaio portante	
97	1.0013	Corpo caldaia 4 elementi flangiato	965426
98	NFS	DadoM10	
99	NFS	Rondella	
100	1.A034	Elemento in ghisa anteriore	965426
101	NFS	Tirante	
102	1.A038	Elemento in ghisa intermedio	
103	1.A039	Elemento in ghisa posteriore	965426
104	2.010106	Fianco dx mantello verniciato	965426
105	1.2351	Vetro D.60	
106	1.2397	Guarnizione 60x52x1	
107	2.4197	Flangia spioncino	
108	1.5411	Refrattario portina posteriore	
109	2.4560	Portina posteriore	
110	2.010110	Coperchio mantello verniciato	965426
111	1.9125	Ventola estrazione fumi	
112	2.4617	Collare D.100 per tubo fumi	
113	1.8367	Diaframma fumi D.49	
114	1.9087	Tubo D.20 ritorno impianto	
115	2.010157	Cappa fumi	965426
116	3.010308	Gruppo lamiera supporto cappa fumi	965426
117	1.4775	Tubo D.5 per presa pressione	
118	1.4776	Raccordo presapressione	
119	1.4328	Tappo raccordo presa pressione	
120	1.2484	Gomito D. 60 scarico fumi	
121	2.010155	Gruppo fiancata sup. camera stagna	
122	3.010306	Gruppo coperchio con collare	965426
123	1.6406	Passacavo in silicone D.5	
124	2.5768	Traversa fissaggio fianchi	
125	2.010017	Squadretta bilanciamento combustione	
126	1.2362	Fettuccia mousse al silicone 15x3	965426
127	1.6600	Passatubo silicone D.16	
128	2.010152	Fiancata inferiore camera stagna	965426
129	1.5780	Passacavo in silicone D.2	
130	2.5863	Squadretta sx camera stagna	
131	2.5864	Squadretta dx camera stagna	
132	3.010312	Gruppo coperchio ventola	965426
133	1.7872	Pressostato differenziale	
134	3.010314	Gruppo coperchio camera stagna	965426
135	1.010088	Passacavo in silicone 4 posti	944844
136	1.6407	Passatubo in silicone D.21	

N°	CODICE	DESCRIZIONE	MATRICOLA INIZIO SERIE
137	1.8404	Prova pressione 1/8" senza dado	
138	1.8405	Dado 1/8" per prova pressione	
139	1.010127	Raccordo per presapressione	
140	1.2364	Presa pressione ottone vent	
141	1.1175	Af 3.2x13"Rapid fix"	
142	1.5082	Distanziere per centralina	
143	1.1868	Af 2.2x13 TCTC nichelata	
144	1.9092	Circolatore MYI50-15P-H6K	
145	1.9113	Passatubo in silicone D. 21	
146	1.6572	Passatubo in silicone D.14.5	
147	1.7847	Vite M3x31 autobloccante	
148	1.010147	Af 2.9x13 testa svasata	
149	1.2337	Af 3.9x25 TCTC	
150	1.0152	Af 3.9x9.5 TCTC	
151	1.5437	Molla per tubo diffusore	
152	1.0151	Vite M5x12 TCTC	
153	1.5041	Af 4.2x9.5 TE	
154	1.1248	Vite M6x18 TCTC	
155	1.5244	Af. 4.8x13 TCTC nichelata con punta	
156	1.9101	Tubo D.14 svuotamento	
157	1.8837	TuboD.26 mandata con portabulbi	
158	1.1129	Vite M10x18 TCEI	
159	1.2402	Af 3.9x6.5 TCTC senza punta	
160	1.6091	Af 2.9x13 TCTC senza punta	
161	1.2369	Vite M4x12 TCTC	
162	2.010037	Squadretta fissaggio curva D.60	
163	1.7030	Vite M4x10 SW TCTC	
164	1.6114	Rondella dentellata M5	

N°	CODICE	DESCRIZIONE	MATRICOLA INIZIO SERIE