Chaffoteaux

ESPLOSO RICAMBI
CALDAIE DOMESTICHE
Modello
CENTORA

R8202568-05IT - Edizione 05 - 27/11/2008

CENTORA

Caldaie Domestiche

Codice	Ind.	Modello	Date inizio	Data fine
205 406781031	31	CENTORA 2.24 CF NAT	...	...
205 406781021	31	CENTORA 2.24 CF B/P	...	...
205 406781037	31	CENTORA 2.24 FF NAT	...	...
205 406781027	31	CENTORA 2.24 FF B/P	...	...
205 406783031	31	CENTORA 2.28 CF NAT	...	...
205 406783021	31	CENTORA 2.28 CF B/P	...	...
205 406783037	31	CENTORA 2.28 FF NAT	...	...
205 406783027	31	CENTORA 2.28 FF B/P	...	...

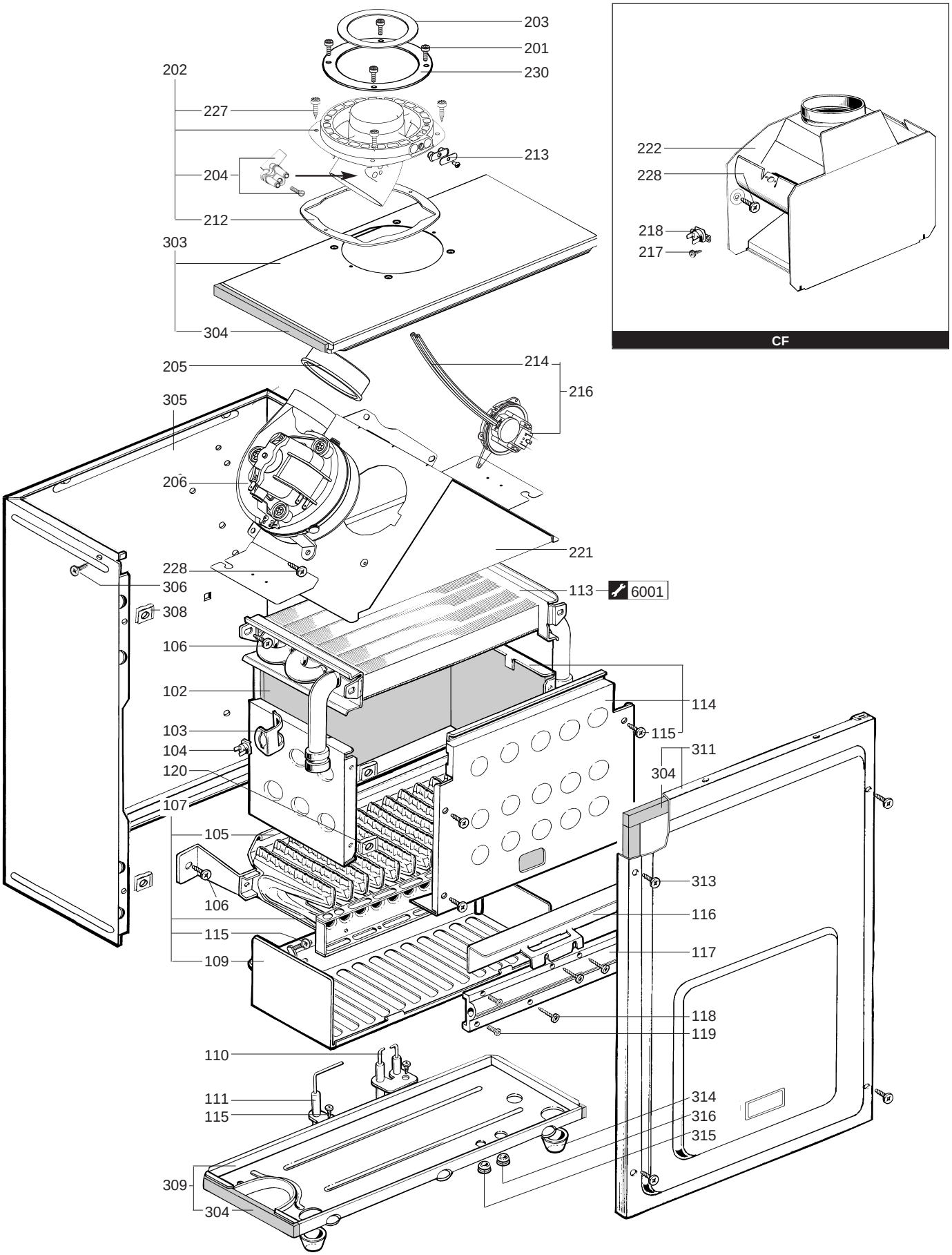
203
201
230
202
227
213
204
212
303
304
205
214
216
305
206
221
228
306
113
6001
308
106
102
114
103
115
104
311
120
304
107
105
313
106
116
115
117
109
118
119
110
111
314
115
316
315
309
304
222
228
218
217
CF

Rep.	Désignation	Référence	Type	CENTORA 24 CF	CENTORA 24 FF	CENTORA 28 CF	CENTORA 28 FF		Date de	Date à
0100	**BRUCIATORE**									
0102	SERIE PANNELLI FIBRA CERAMICA	60081722		■	■	■	■			
0103	CLIP	61010050		■	■	■	■			
0104	SICUREZZA TERMICA 105Â°C	61010191		■		■				
	SICUREZZA TERMICA 100Â°C	61010572			■		■			
0105	CONVOGLIATORE FIAMMA	61002811			■		■			
	CONVOGLIATORE FIAMMA	61010038		■		■				
0106	VITE AUTOFIL. CBLSX D: 6.3-13	61010648		■	■	■	■			
0107	BRUCIATORE	61010415		■		■				
	BRUCIATORE	61010753			■		■			
0109	GRIGLIA	61010223			■		■			
0110	ELETTRODO D'ACCENSIONE	61002801	B/P-NAT	■	■	■	■		12/06	
	ELETTRODO D'ACCENSIONE	61015740	B/P-NAT	■	■	■	■			11/06
0111	ELETTRODO DI IONIZZAZIONE	61002802		■	■	■	■			
0113	SCAMBIATORE PRIMARIO	61010017		■	■					
	SCAMBIATORE PRIMARIO	61010754				■				
	SCAMBIATORE PRIMARIO	61011136					■			
0114	CAMERA DI COMBUSTIONE	60081721		■	■	■	■			
0115	VITE AUTOFIL. CBLSX D:4.2-9.5	61010125		■	■	■	■			
0116	DEFLETTORE	61010392			■					
	DEFLETTORE	61011642					■			
0117	COLLETTORE 16 UGELLI	61010175	B/P	■	■					
	COLLETTORE 16 UGELLI	61011312	B/P				■			
	COLLETTORE 16 UGELLI	61011617	B/P			■				
	COLLETTORE 16 UGELLI	61010030	NAT	■		■				
	COLLETTORE 16 UGELLI	61010341	NAT		■					
	COLLETTORE 16 UGELLI	61011305	NAT				■			
0118	VITE AUTOFIL. CBLSX D: 4.2-25	61010128		■	■	■	■			
0119	VITE HX M 5-12	61010131		■	■	■	■			
0120	DADO A GRAFFA	60057488		■	■	■	■			
0200	**ESTRATTORE COMPLETO**									
0201	VITE CLX M 5-20	61017600			■		■			
0202	RACCORDO ESTRAZIONE	60000735			■		■		11/04	
	RACCORDO ESTRAZIONE	61306695			■		■			10/04
0203	DIAFRAMMA KIT	60000736			■		■			10/04
	DIAFRAMMA KIT	60000737			■		■		11/04	
0204	VENTURI	61310050			■		■			
0205	GUARNIZIONE	61303825			■		■			
0206	ESTRATTORE COMPLETO	61304720			■					
	ESTRATTORE COMPLETO 1V 30FF	61304721					■			
0212	GUARNIZIONE	61300262			■		■			
0213	TAPPO (Confezione)	61306698			■		■			
0214	TUBO SIL. D: 9x3 LUNG : 1.30M	60081265			■		■			
0216	PRESSOSTATO ARIA 24KW	61306697			■					
	PRESSOSTATO ARIA 28KW	61307335					■			
0217	VITE AUTOFIL. CBLX D: 3.5-6.5	61010126		■		■				
0218	SICUREZZA TERMICA 72Â°C	61010074				■				
	TERMOSTATO DI SICUREZZA 70Â°C	61012479		■						
0221	CAPPA	61304712			■					
	CAPPA	61304713					■			
0222	CAPPA FUMI	61010117		■						
	CAPPA FUMI	61011170				■				
0227	VITE AUTOFIL.CBLSX D:4.2-12.5	61010847			■		■			
0228	VITE AUTOFIL. CBLSX D: 6.3-13	61010648		■	■	■	■			
0230	GUARNIZIONE (/Doppia curva)	61300258			■		■			
0300	**CAMERA STAGNA**									
0303	PARTE SUPERIORE CASSONE	61305438			■		■			
0304	GUARN. SPUGNA 12.5x5 L: 2.5M	60081273			■		■			
0305	SCATOLONE	61010106			■		■			
0306	VITE AUTOFIL. CBLZ D: 4.2-13	60079486			■		■			
0308	DADO A GRAFFA	60057488			■		■			
0309	PARTE INFERIORE DI CASSONE	61010588			■		■			
0311	COPERCHIO SCATOLONE	60081851			■		■			
0313	VITE AUTOFIL. CBLZ D: 4.2-19	61003114			■		■			
0314	PASSA-TUBO	61010109			■		■			
0315	PASSAFILO	60039017			■		■			
0316	PASSAFILO DOPPIO	60042707			■		■			

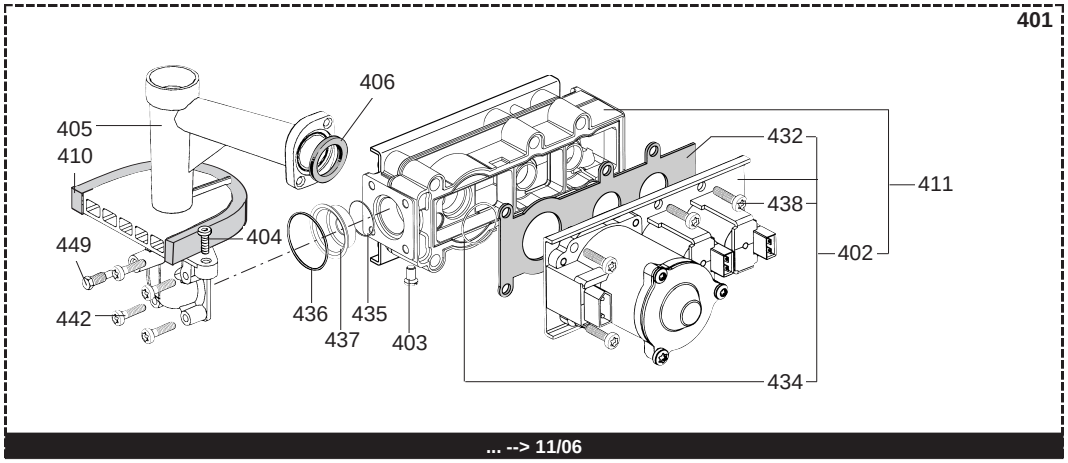
401
406
405
410
432
411
438
449
404
402
442
436
435
437
403
434

... --> 11/06

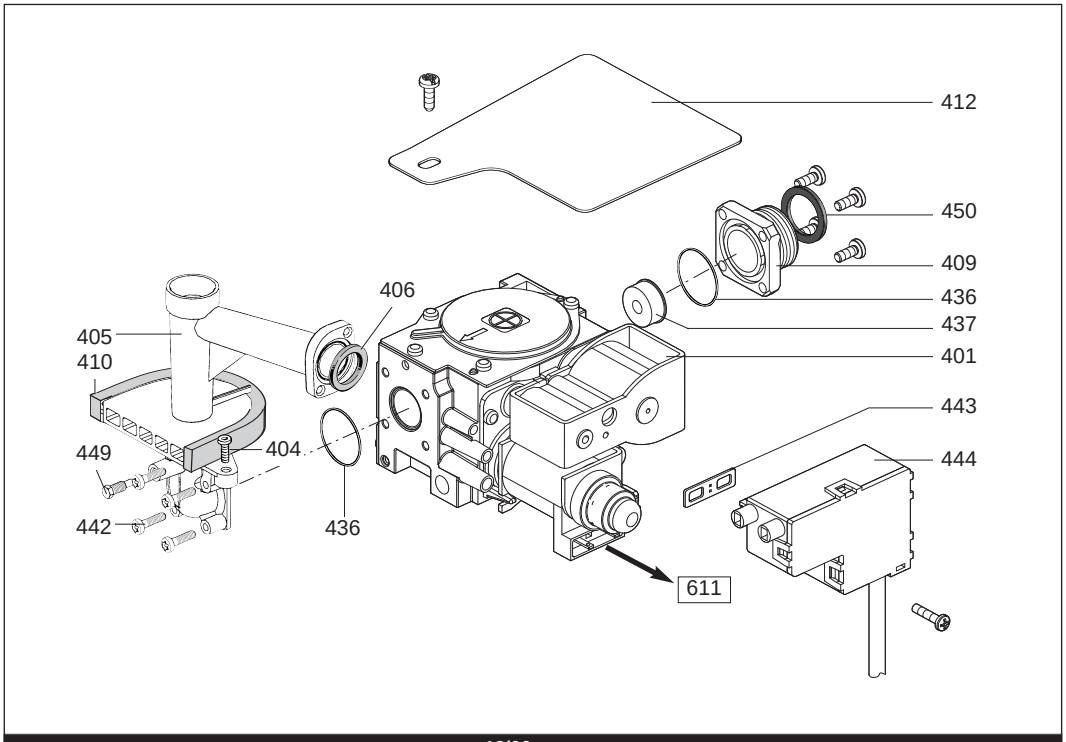
412
450
409
406
436
437
405
401
410
443
449
404
444
442
436
611

12/06 --> ...

Rep.	Désignation	Référence	Type	CENTORA 24 CF	CENTORA 24 FF	CENTORA 28 CF	CENTORA 28 FF		Date de	Date à
0400	**GRUPPO GAS**									
0401	VALVOLA GAS GPL	61014775	B/P		■					11/06
	VALVOLA GAS GPL	61015665	B/P			■	■			11/06
	VALVOLA GAS GPL	61304996	B/P	■						11/06
	VALVOLA GAS	60000586	B/P-NAT	■	■	■	■		12/06	
	VALVOLA GAS METANO	61013015	NAT		■					11/06
	VALVOLA GAS METANO	61015664	NAT			■	■			11/06
	VALVOLA GAS METANO	61304994	NAT	■						11/06
0402	ELETTROVALVOLE GPL (Sacchetto)	60081860	B/P	■	■	■	■			
	ELETTROVALVOLE MET (Sacchetto)	60081859	NAT	■	■	■	■			
0403	VITE PRESA PRESSIONE	60019445		■	■	■	■			
0404	VITE HX M 5-12	61010131		■	■	■	■			
0405	BASAMENTO BRUCIATORE (Sacche.)	60081835		■	■	■	■			
0406	GUARNIZIONE (/Colletore)	61010071		■	■	■	■			
0409	STAFFA	60000578		■	■	■	■			
0410	GUARN. SPUGNA 12x7 L: 5M	60081273-04			■		■			
0411	CORPO GRUPPO GAS GPL	61017399	B/P	■	■	■	■			
	CORPO GRUPPO GAS METANO	61017398	NAT	■	■	■	■			
0412	PANNELLO	60000579		■		■				
0432	GUARNIZIONE (/Elettrovalvola)	61013018		■	■	■	■			
0434	ANELLO OR D: 14.1-1.6	60021061-41		■	■	■	■			
0435	ANELLO OR D: 17.1-1.6	60021061-42		■	■	■	■			
0436	ANELLO OR D: 22-2.6	60021061-40		■	■	■	■			
0437	DIAFRAMMA D: 5.75	60000648		■					12/06	
	DIAFRAMMA D: 4.9	60000649			■				12/06	
	DIAFRAMMA D: 6.7	61013016-01			■					11/06
	DIAFRAMMA D: 8.0	61013016-08		■						11/06
	DIAFRAMMA D: 7	60000650	NAT			■			12/06	
	DIAFRAMMA D: 6.7	60000651	NAT				■		12/06	
0438	VITE CLXS M 5-45	61014414		■	■	■	■			
0442	VITE CBLXS M 4-20	61014415		■	■	■	■			
0443	GUARNIZIONE IP44 NAC 504	574279		■	■	■	■			
0444	TRASFORMATORE ACCENSIONE	61311269		■	■	■	■		12/06	
0449	VITE PRESA PRESSIONE	61016378		■	■	■	■			
0450	GUARNI. PIANA D: 24-18.2-1.5	60022835-01		■	■	■	■			

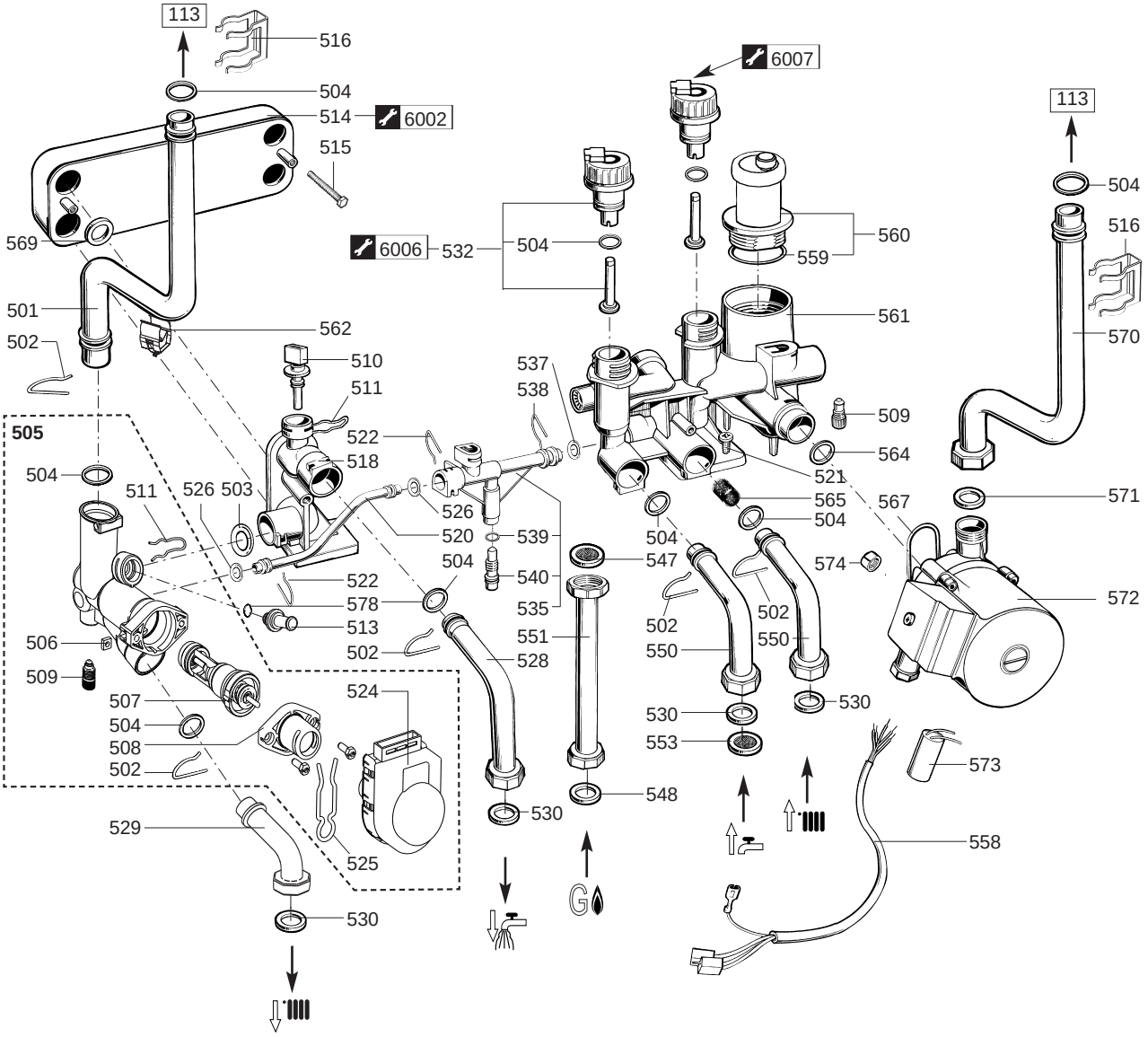
113
516
504
514
6002
515
569
501
502
562
510
511
505
504
511
526
503
522
518
520
522
578
513
502
506
509
507
504
508
502
529
530
524
525
6006
532
504
6007
560
559
561
537
538
509
564
521
565
504
567
504
547
574
502
550
530
553
548
530
502
550
530
573
558
113
504
516
570
571
572

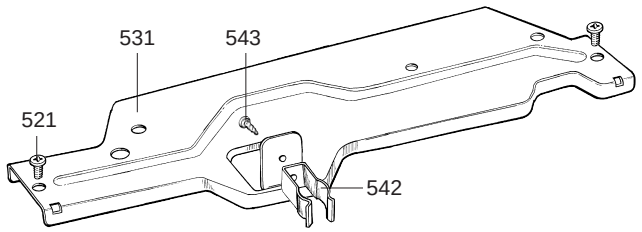
531
543
521
542

Rep.	Désignation	Référence	Type	24 CENTORA CF	24 CENTORA FF	28 CENTORA CF	28 CENTORA FF		Date de	Date à
0500	**BLOCCO IDRAULICO**									
0501	TUBO SCAMBIA. A VALVOLA 3 VIE	61010333		■	■	■	■			
0502	CLIP	61010012		■	■	■	■			
0503	ANELLO OR D: 18.4-2.7	60024164-22		■	■	■	■			
0504	ANELLO OR D: 17-4	60024164-51		■	■	■	■			
0505	VALVOLA A 3 VIE	61305725		■	■	■	■			
0506	DADO M 5	61016604		■	■	■	■			
0507	OTTURATORE (Sacchetto)	61303330		■	■	■	■			
0508	INTERFACE	61304003		■	■	■	■			
0509	SPURGO COMPLETO (Kit)	60081028		■	■	■	■			
0510	TERMISTORE	61000733		■	■	■	■			11/06
	TERMISTORE	61314955		■	■	■	■		12/06	
0511	FORCELLA FISSAGGIO SONDA	61002083		■	■	■	■			
0513	TAPPO	61010485		■	■	■	■			
0514	SCAMBIATORE SANITARIO	61011164		■	■	■	■			
0515	VITE CBLSX M 5-40	61010129		■	■	■	■			
0516	CLIP	61010609		■	■	■	■			
0518	BLOCCO IDRAULICO SINISTRO	61010003		■	■	■	■			
0520	TUBO BY-PASS	61010044		■	■	■	■			
0521	VITE AUTOFIL. CBLSX D: 6.3-19	61010127		■	■	■	■			
0522	CLIP	61010005		■	■	■	■			
0524	MOTORE DI VALVOLA A 3 VIE	61302483		■	■	■	■			
0525	FORCELLA	61304002		■	■	■	■			
0526	ANELLO OR D: 8.9-2.7	61009834-14		■	■	■	■			
0528	TUBO ACQUA CALDA	61010056		■	■	■	■			
0529	TUBO MANDATA RISCALDAMENTO	61303393		■	■	■	■			
0530	GUARNI. PIANA D: 24-17-1.5	60061855-19		■	■	■	■			
0531	PLACCA IDRAULICA	61010042		■	■	■	■			
0532	FLUSSOSTATO	60081471		■	■	■	■			
0535	CORPO BY-PASS	61016387		■	■	■	■			
0537	ANELLO OR D: 13.6-2.7	60024164-18		■	■	■	■			
0538	CLIP BLOCCO IDRAULICO	61010112		■	■	■	■			
0539	ANELLO OR D: 1.9-8	61009833-34		■	■	■	■			
0540	VITE DI REGOLA. DEL BY-PASS	61010111		■	■	■	■			
0542	CLIPS BLOCCO IDRAULICO	60079845		■	■	■	■			
0543	VITE AUTOFIL. CBLSX D:4.2-9.5	61010125		■	■	■	■			
0547	FILTRO GAS	60037309		■	■	■	■			
0548	GUARNI. PIANA D: 24-18.2-1.5	60022835-01		■	■	■	■			
0550	TUBO ACQUA CALDA-RITORNO RISC.	61010055		■	■	■	■			
0551	TUBO GAS	60000599		■	■	■	■		12/06	
	TUBO GAS	61010040		■	■	■	■			11/06
0553	FILTRO ACQUA	61007727		■	■	■	■			
0558	CABLAGGIO DELLA POMPA (2 VEL.)	61004115		■	■	■	■			
0559	ANELLO OR D: 45-3.5	61009833-46		■	■	■	■			
0560	TESTA DEGASATORE COMPLETO	61002653		■	■	■	■			
0561	BLOCCO IDRAULICO DESTRO	61010167		■	■	■	■			
0562	SONDA NTC T335D + CLIPS 18	990686		■	■	■	■			
0564	ANELLO OR D: 24.6-3.6	61009834-30		■	■	■	■			
0565	FILTRO RISCALDAMENTO	61305560		■	■	■	■			
0567	CLIP	60030898-03		■	■	■	■			
0569	GUARNI. AUTO-SIGILLANTE	61002249		■	■	■	■			
0570	TUBO DI MANDATA POMPA	61010043		■	■	■	■			
0571	ANELLO OR D: 16-1.9	61009833-37		■	■	■	■			
0572	POMPA UP 15/50 230V	61010612		■	■	■	■			
0573	CONDENSATORE	61000652-10		■	■	■	■			
0574	TAPPO M 10-100	60015709		■	■	■	■			
0578	ANELLO OR D: 5.7-1.9	60024164-10		■	■	■	■			

600

601
613
612
609
602
602
604
632
619
613
621
622
623
602
614
615
617
636
607
631
635
618
620

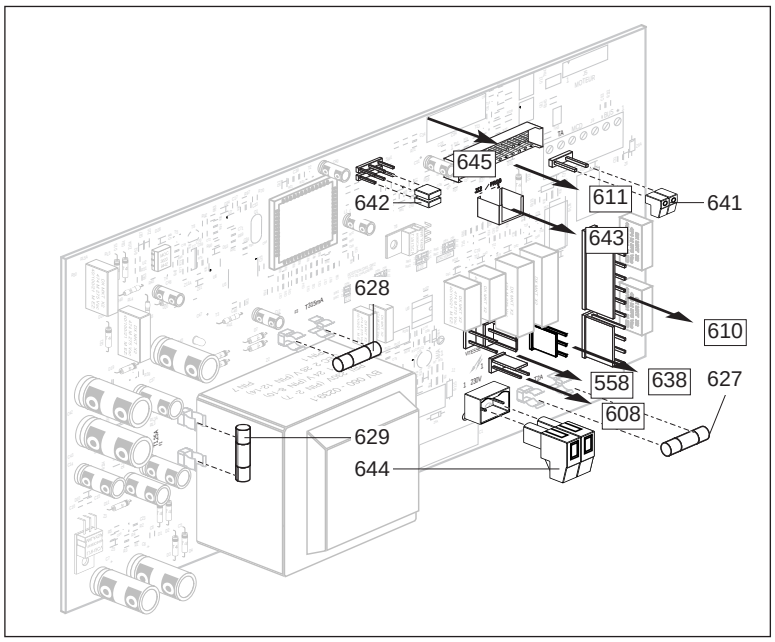

Rep.	Désignation	Référence	Type	CENTORA 24 CF	CENTORA 24 FF	CENTORA 28 CF	CENTORA 28 FF		Date de	Date à
0600	**SCATOLA ELETTRICA**									
0601	SCATOLA ELETTRICA	61306778		■	■	■	■			
0602	VITE FX90 L:16	61020510		■	■	■	■			
0604	PORTA LIBRETTO ISTRUZIONI	61305747		■	■	■	■			
0607	TRASFORMATORE AC	61002105-20		■	■	■	■			11/06
0608	CABLAGGIO TRASFORMATORE ACC.	61015739		■	■	■	■			
0609	COPERCHIO CONNETTORE	61010014		■	■	■	■			
0610	CABLAGGIO ESTRATTORE	61010332			■		■			
	CONNETTORE	61303358		■		■				
0611	FASCIO CABLAGGI	60000594		■		■			12/06	
	FASCIO CABLAGGI	60000595			■		■		12/06	
	FASCIO CABLAGGI	61304575		■		■				11/06
	FASCIO CABLAGGI	61304576			■		■			11/06
0612	BARRETTA DI CONNESSIONE	61010152		■	■	■	■			
0613	VITE AUTOFIL. TCBL D:4 L:10	61020509		■	■	■	■			
0614	COPERCHIO SCATOLA ELETTRICA	61010007		■	■	■	■			
0615	CIRCUITI STAMPATI	60000602		■	■	■	■		12/06	
	CIRCUITI STAMPATI	61308277		■	■	■	■			11/06
0617	CONTENITORE APPA. ELETTRICA	61010006		■	■	■	■			
0618	TAPPO	61011316		■	■	■	■			
0619	PLACCA DI PROTEZIONE	61010239		■		■				
0620	DISTANZIATORE POTENZ.	61010241		■	■	■	■			
0621	TRASMETTI. SPIA LED TEMPERATU.	61303699		■	■	■	■			
0622	PULSANTE ARMAMENTO	61010072		■	■	■	■			
0623	TRASMETTI. SPIA LED - M/F	61303700		■	■	■	■			
0627	FUSIBILE 250V 2A TEMPORIZZATO	61003456		■	■	■	■			
0628	FUSIBILE 250V 0.315A TEMP.	61307845		■	■	■	■			
0629	FUSIBILE 250V 1.25A TEMP.	61003635		■	■	■	■			
0631	CABLAGGIO DI MASSA	61305498		■	■	■	■			
0632	OTTURATORE	61304599		■	■	■	■			
0635	STAFFA DI SUPPORTO	61304977		■	■	■	■			
0636	VITE AUTOFIL. D: 3.5-9.5	61015329		■	■	■	■			
0638	CABLAGGIO VALVOLA A 3 VIE	61305096		■	■	■	■			11/06
	CABLAGGIO VALVOLA A 3 VIE	61312615		■	■	■	■		12/06	
0641	CONNETTORE FEMMINA	61307926		■	■	■	■			
0642	SHUNT NERO	61400030		■	■	■	■			
0643	CONNETTORE FEMMINA	61003209		■	■	■	■			
0644	CABLAGGIO D'ALIEMENTAZIONE	61302102		■	■	■	■			10/01
	CABLAGGIO DI ALIMENTAZIONE	61308031		■	■	■	■		11/01	
0645	CAVO COLLEGAMENTO SCHEDE	60000179		■	■	■	■			

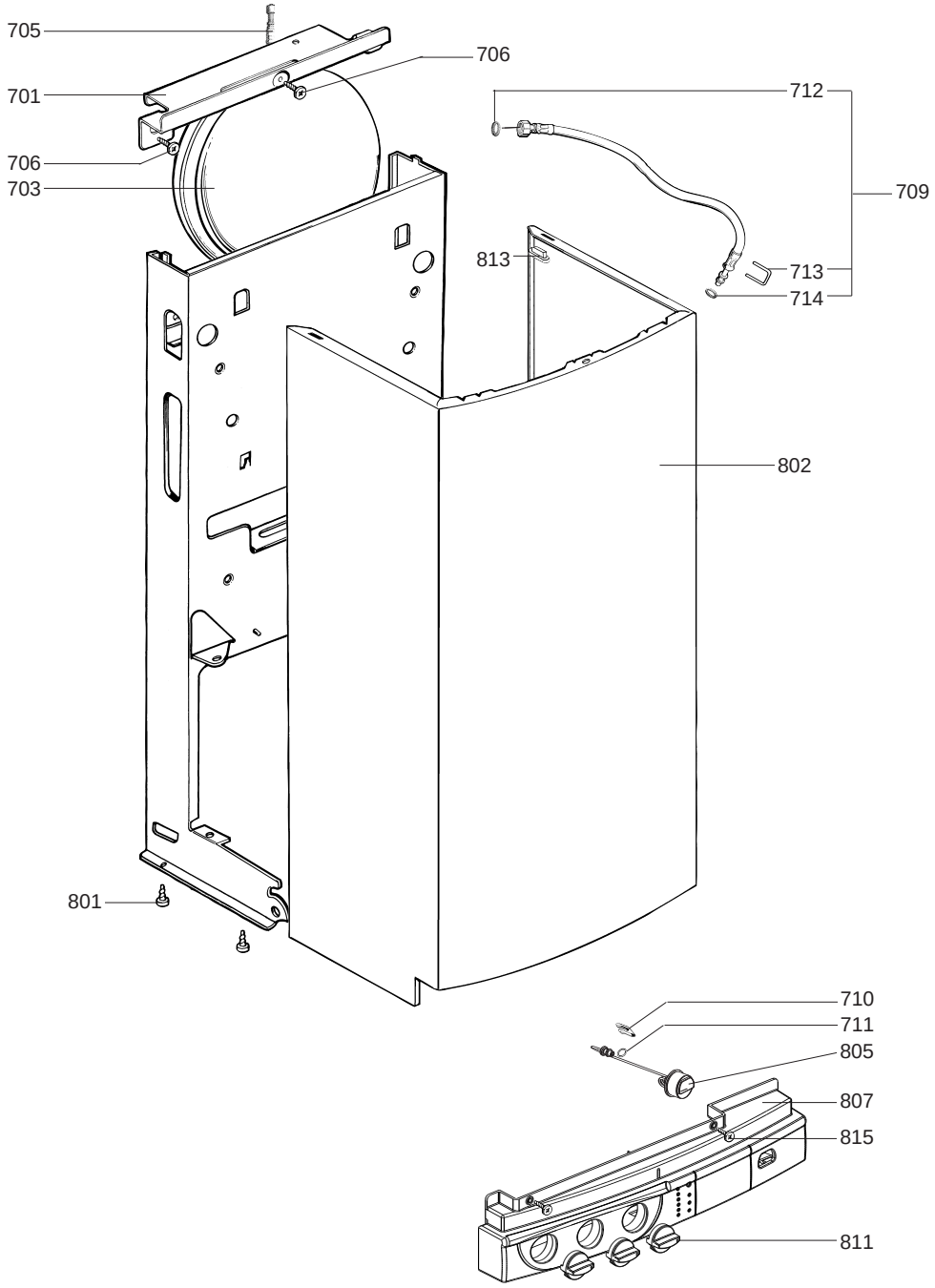
705
706
701
712
706
703
709
813
713
714
802
801
710
711
805
807
815
811

Rep.	Désignation	Référence	Type	CENTORA 24 CF	CENTORA 24 FF	CENTORA 28 CF	CENTORA 28 FF		Date de	Date à
0700	**TELAIO**									
0701	TRAVERSA SUPERIORE	61010029		■	■	■	■			
0703	VASO ESPANSIONE	60056676-06		■	■	■	■			
0705	PROLUNGA VASO ESPANSIONE	61010170		■	■	■	■			
0706	VITE AUTOFIL. CBLSX D: 6.3-19	61014516		■	■	■	■			
0709	FLESSIBILE (Sacchetto)	60081824		■	■	■	■			
0710	CLIP	61002406		■	■	■	■			
0711	ANELLO OR D: 5.7-1.9	61009834-10		■	■	■	■			
0712	GUARNI. PIANA D: 12-8.1-2	61308868		■	■	■	■			
0713	CLIP	61010005		■	■	■	■			
0714	ANELLO OR D: 8.9-2.7	61009834-14		■	■	■	■			
0800	**MANTELLO**									
0801	VITE AUTOFIL. CBLSX D:4.2-9.5	61010125		■	■	■	■			
0802	MANTELLO	61010016		■	■	■	■			
0805	MANOMETRO	61303158		■	■	■	■			
0807	NASTRO SERIGRAF. (PER PROG.)	61305085		■	■	■	■			
	NASTRO SERIGRAF. (SENZA PROG.)	61305089		■	■	■	■			
0811	MANOPOLA BIANCA	61305158		■	■	■	■			
0813	DISTANZIATORE	61015797		■	■	■	■			
0815	VITE FX90 D: 3.5-16	61010133		■	■	■	■			

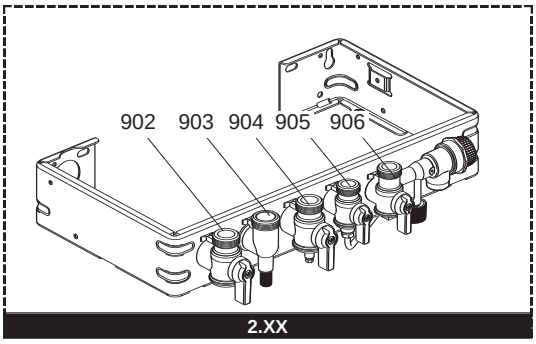
902
903
904
905
906
2.XX

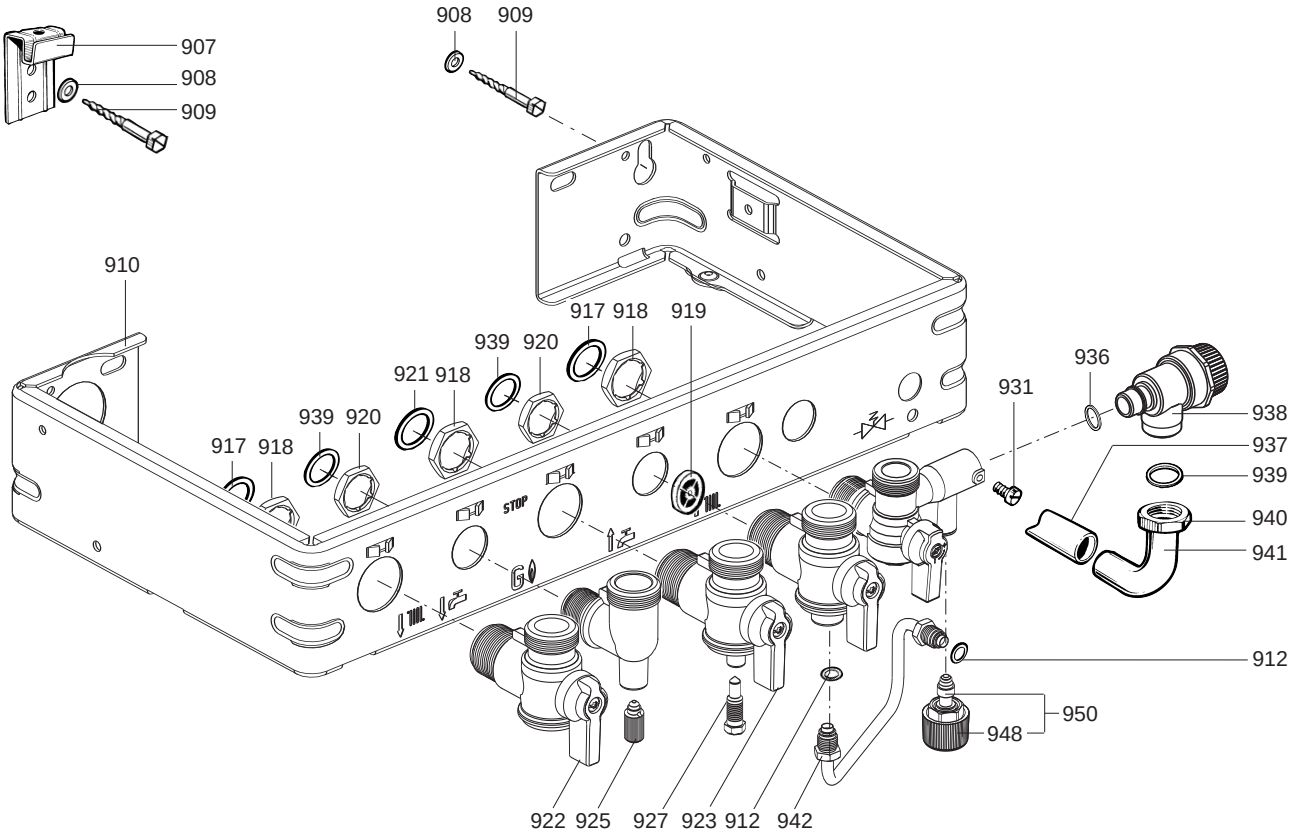
907
908
909
908
909
910
917
918
939
920
921
918
939
920
917
918
919
936
931
938
937
939
940
941
912
950
948
922
925
927
923
912
942
STOP

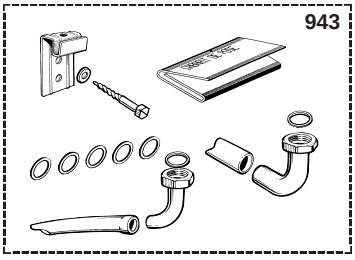
943

Rep.	Désignation	Référence	Type	CENTORA 24 CF	CENTORA 24 FF	CENTORA 28 CF	CENTORA 28 FF		Date de	Date à
0900	**COMPONENTI PER L'INSTALLAZIONE**									
0902	RUBINETTO MANDATA RISCALDAMEN.	61020388		■	■	■	■			
0903	RACCORDO ACQUA CALDA	61020916		■	■	■	■			
0904	RUBINETTO GAS	61020389		■	■	■	■			
0905	RUBINETTO ACQUA FREDDA	61302612		■	■	■	■			
0906	RUBINETTO RITORNO RISCALDAMEN.	61302614		■	■	■	■			
0907	SUPPORTO MURALE	60081840		■	■	■	■			
0908	RONDELLA D: 14.2-7.2-1.2	60005369-03		■	■	■	■			
0909	VITE SUPPORTO	60025617-03		■	■	■	■			
0910	PLACCA INFERIORE	61010027		■	■	■	■			
0912	ANELLO OR D: 6-1	60024164-41		■	■	■	■			
0917	GUARNI. PIANA D: 24-17-1.5	60061855-19		■	■	■	■			
0918	CONTRODADO	60031140		■	■	■	■			
0919	LIMI. PORTA ACQUA (VERDE CUPO)	61002775-07		■	■	■	■			
	LIMIT. PORTATA 8L/MN (BIANCO)	61002775-08		■	■	■	■			
	LIMITA PORTATA ACQUA (AZZURRO)	61002775-10		■	■	■	■			
	LIMIT. PORTATA 12 L/MN (ROSSO)	61002775-12		■	■	■	■			
	LIMITA. PORTATA ACQUA (ROSA)	61002775-14		■	■	■	■			
	LIM. PORT. ACQUA(VERDE CHIARO)	61002775-15		■	■	■	■			
0920	CONTRODADO H 1/2	60031139		■	■	■	■			
0921	GUARNI. PIANA D: 24-18.2-1.5	60022835-01		■	■	■	■			
0922	MANIGLIA NEGRA	61302611		■	■	■	■			
0923	MANIGLIA GIALLA	61302610		■	■	■	■			
0925	SPURGO COMPLETO (Kit)	60081028		■	■	■	■			
0927	VITE PRESA PRESSIONE	61016378		■	■	■	■			
0931	VITE	61304327		■	■	■	■			
0936	ANELLO OR D: 13.6-2.7	61009834-18		■	■	■	■			
0937	TUBO PVC D: 13x17 LUNG : 1M	60081266-02		■	■	■	■			
0938	VALVOLA SICUREZZA	61020933		■	■	■	■			
0939	GUARNI. PIANA D: 18.4-12.2-1.5	60061855-14		■	■	■	■			
0940	DADO 1/2" SPESS. : 10	60020747-68		■	■	■	■			
0941	CURVA DI RACCORDO VALVOLA	60047727		■	■	■	■			
0942	TUBO DI RIEMPIMENTO	61020922		■	■	■	■			
0943	ACCESSORI (Sacchetto)	61010748		■	■	■	■			
0948	MANOPOLA GRIGIO	61302613		■	■	■	■			
0950	TESTA RUBINETTO	61314798		■	■	■	■		01/04	

5000

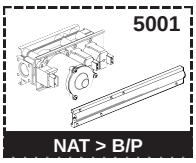
5001
NAT > B/P

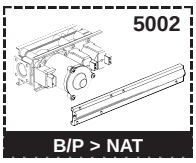
5002
B/P > NAT

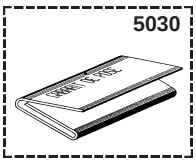
5030

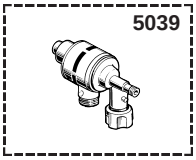
5039

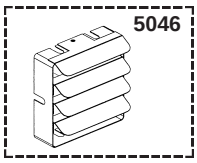
5046

6000

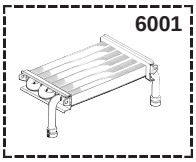
6001

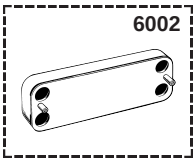
6002

6006
Chiave per
smontaggio

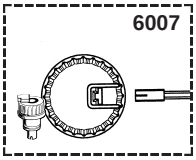
6007

Rep.	Désignation	Référence	Type	24 CENTORA CF	24 CENTORA FF	28 CENTORA CF	28 CENTORA FF		Date de	Date à
5000	**OPZIONI**									
5001	EQP TRASFORMA. METANO > GPL	60000612					■		12/06	
	EQP TRASFORMA. METANO > GPL	60000614				■			12/06	
	EQP TRASFORMA. METANO > GPL	60000617		■	■				12/06	
	EQP TRASFORMA. METANO > GPL	61018431		■	■					11/06
	EQP TRASFORMA. METANO > GPL	61018432				■				11/06
	EQP TRASFORMA. METANO > GPL	61018433					■			11/06
5002	EQP TRASFORMA. GPL > METANO	60000609			■				12/06	
	EQP TRASFORMA. GPL > METANO	60000611		■					12/06	
	EQP TRASFORMA. GPL > METANO	60000613					■		12/06	
	EQP TRASFORMA. GPL > METANO	60000615				■			12/06	
	EQP TRASFORMA. GPL > METANO	61018427		■		■				11/06
	EQP TRASFORMA. GPL > METANO	61018428			■					11/06
	EQP TRASFORMA. GPL > METANO	61018429					■			11/06
5030	DIMA DI POSA	61010073		■	■	■	■			
5039	DISCONNETTORE (EQP)	61010407		■	■	■	■			
5046	DEFLETTORE 30Â° EQP	61014810			■		■			
6000	**MANUTENZIONE**									
6001	INTER. DISINCROSTA. SCAM. PRIM	61014100		■	■	■	■			
6002	INTER. DISINCROSTA. SCAM. SANI	61011075		■	■	■	■			
6006	CHIAVE PER SMONTAGGIO	61302650		■	■	■	■			
6007	KIT CONNETTORE FLUSSOSTATO	61306970		■	■	■	■			

ELENCO ABBREVIAZIONI UTILIZZATE

EC	**:**	**Acqua calda.**
EF	**:**	**Acqua fredda.**
C	**:**	**Resistenza ceramica (Riscaldamento normale).**
Ca	**:**	**resistenza ceramica (Riscaldamento accelerato).**
TP	**:**	**Resistenza immerguta.**
1F	**:**	**Con rubinetteria.**
2F	**:**	**Senza rubinetteria.**
3F	**:**	**con rubinetteria e uscita complementare.**
AMI	**:**	**Con miscelatore integrato.**
SMI	**:**	**Senza miscelatore integrato.**
PUISS	**:**	**Natura dell'apparecchio.**
PN	**:**	**Apparecchio a pressione normale.**
BP	**:**	**Apparecchio a bassa pressione.**
PV	**:**	**Apparecchio a potenza variabile.**
PF	**:**	**Apparecchio a potenza stabile.**

TARGA MATRICOLA

NUMERO DI SERIE

Es: 1 95 065004 - 31

- 31 — Indice tecnico dell'apparecchio
- 065004 — Codice sequenziale
- 95 — Anno di fabbricazione
- 1 — Mese di fabbricazione : da 1 a 9 ➟ Gennaio a Settembre
  O ➟ Ottobre, N ➟ Novembre
  D ➟ Dicembre

O

Es: 0537095 XX 2 07 070 00315

- 00315 — Codice sequenziale
- 070 — Giorno di fabbricazione Es: 70 esimo giorno dell'anno
- 07 — Anno di fabbricazione
- 2 — Millennio di fabbricazione
- 0537095 — Codice articolo

I dati presenti sulla tariffa e le documentazioni commerciali o tecniche, gli schemi e altre informazioni sono dati a titolo indicativo e validi per un certo periodo. Il COSTRUTTORE si riserva la facoltà di modificare la presentazione, la forma, la dimensione, la concezione o la materia dei suoi prodotti.