tecnologia nel calore dal 1959

Esploso Ricambi
per i modelli

SOLO RISCALDAMENTO

SOLO RISCALDAMENTO

R 20 E Digitech *pag.* *1*

R 24 E Digitech *pag.* *5*

RS 20 E Digitech *pag.* *9*

RS 24 E Digitech *pag.* *13*

RS 30 E Digitech *pag.* *17*

SOLO RISCALDAMENTO /B

R 20 E / B Digitech *pag.* *21*

R 24 E / B Digitech *pag.* *25*

RS 20 E / B Digitech *pag.* *29*

RS 24 E / B Digitech *pag.* *33*

RS 30 E / B Digitech *pag.* *37*

Rev.	Descrizione	Data

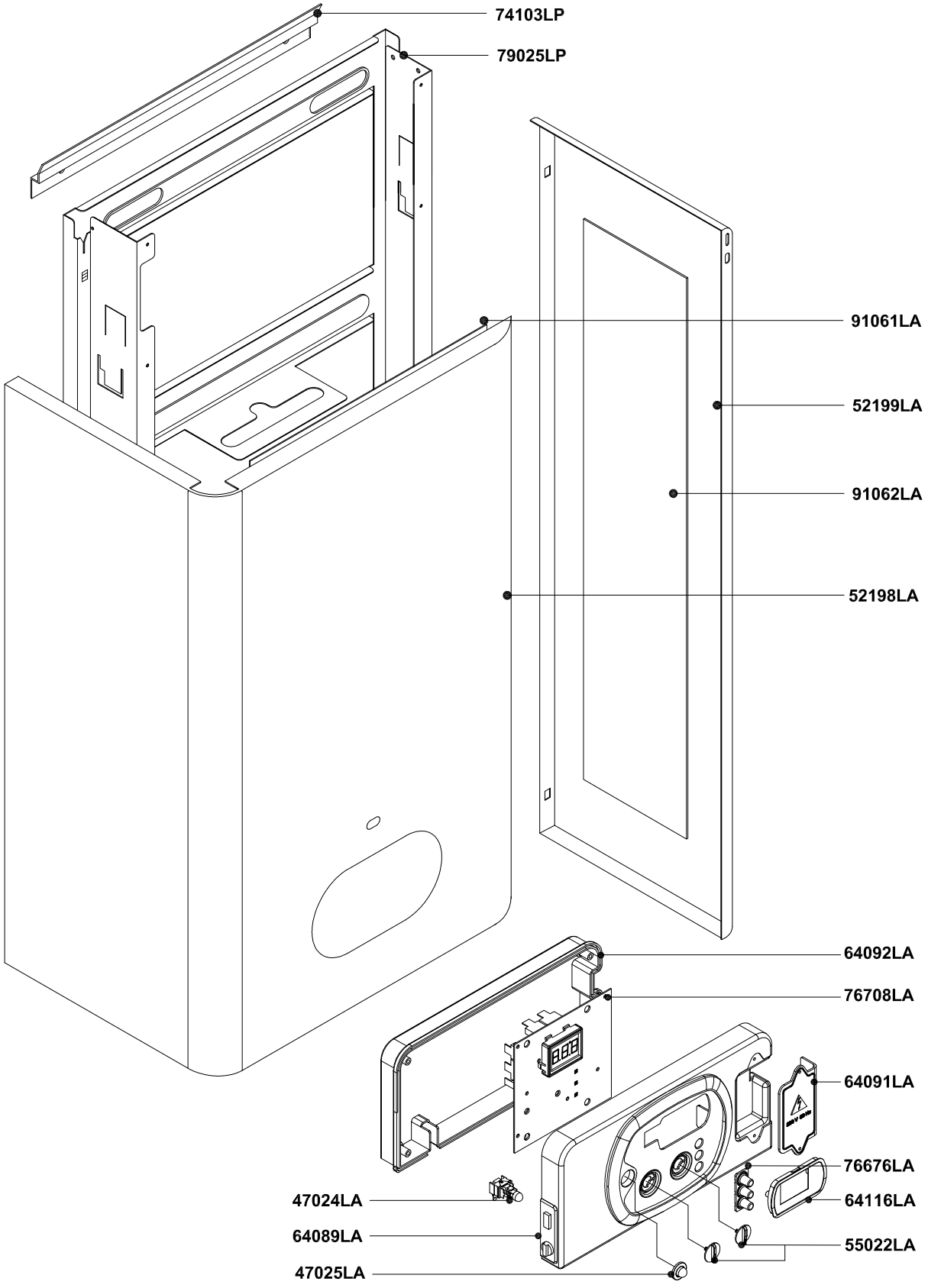

Pos.	Codice	Descrizione			U.M.	Q.ta'
		Oggetto: **Esploso ricambi Caldaia murale solo riscaldamento** *COMPONENTI TELAIO + MANTELLO*	Data:	05.12.08	A011A111C101	metano
			Scala:	—	A011B111C101	G.P.L.
			Ufficio:	tecnico		gas città
						aria prop.
		Descrizione: **mod. R 20 E** *camera aperta - tiraggio forzato - accensione elettronica*	Disegnato:			gasolio
			Controllato:			
			Approvato:		Scheda n.:	**B0407_AA2**

RADIANT BRUCIATORI S.p.A.

Codice n.:

DATI TECNICI E MISURE NON SONO IMPEGNATIVE. LA DITTA SI RISERVA IL DIRITTO DI EVENTUALI VARIAZIONI SENZA L'OBBLIGO DI PREAVVISO. DECLINIAMO OGNI RESPONSABILITÀ PER EVENTUALI INESATTEZZE CONTENUTE NEL PRESENTE OPUSCOLO, SE DOVUTE AD ERRORI DI STAMPA O DI TRASCRIZIONE. E+OE
TUTTI I DIRITTI SONO RISERVATI. NESSUNA PARTE DI QUESTO DOCUMENTO PUO' ESSERE RIPRODOTTA, MEMORIZZATA IN SISTEMI D'ARCHIVIO, O TRASMESSA IN QUALSIASI FORMA O MEZZO ELETTRONICO, MECCANICO, FOTOCOPIA, REGISTRAZIONE O ALTRI, SENZA LA PREVENTIVA AUTORIZZAZIONE SCRITTA DELLA DITTA.

Rev.	Descrizione	Data

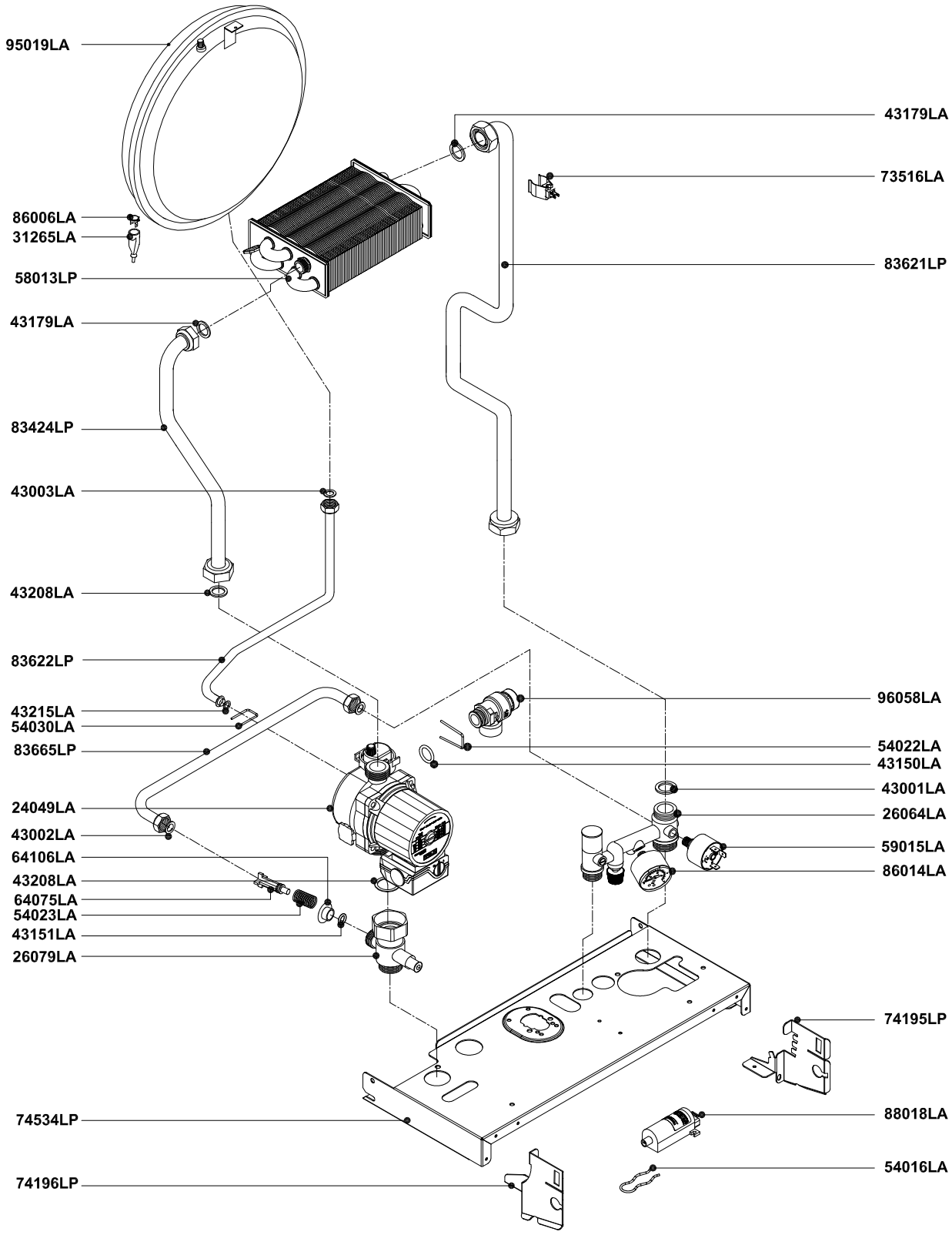

Pos.	Codice	Descrizione			U.M.	Q.ta'
		Oggetto: **Esploso ricambi Caldaia murale solo riscaldamento** *COMPONENTI IMPIANTO IDRICO*	Data: 05.12.08	Codice n.: A011A111C101	metano	
			Scala: —	A011B111C101	G.P.L.	
			Ufficio: tecnico		gas città	
					aria prop.	
					gasolio	
		Descrizione: **mod. R 20 E** *camera aperta - tiraggio forzato - accensione elettronica*	Disegnato:			
			Controllato:			
			Approvato:	Scheda n.: **B0408_AA2**		

RADIANT BRUCIATORI S.p.A.

DATI TECNICI E MISURE NON SONO IMPEGNATIVE. LA DITTA SI RISERVA IL DIRITTO DI EVENTUALI VARIAZIONI SENZA L'OBBLIGO DI PREAVVISO. DECLINIAMO OGNI RESPONSABILITÀ PER EVENTUALI INESATTEZZE CONTENUTE NEL PRESENTE OPUSCOLO, SE DOVUTE AD ERRORI DI STAMPA O DI TRASCRIZIONE. E+OE
TUTTI I DIRITTI SONO RISERVATI. NESSUNA PARTE DI QUESTO DOCUMENTO PUO' ESSERE RIPRODOTTA, MEMORIZZATA IN SISTEMI D'ARCHIVIO, O TRASMESSA IN QUALSIASI FORMA O MEZZO ELETTRONICO, MECCANICO, FOTOCOPIA, REGISTRAZIONE O ALTRI, SENZA LA PREVENTIVA AUTORIZZAZIONE SCRITTA DELLA DITTA.

Rev.	Descrizione	Data

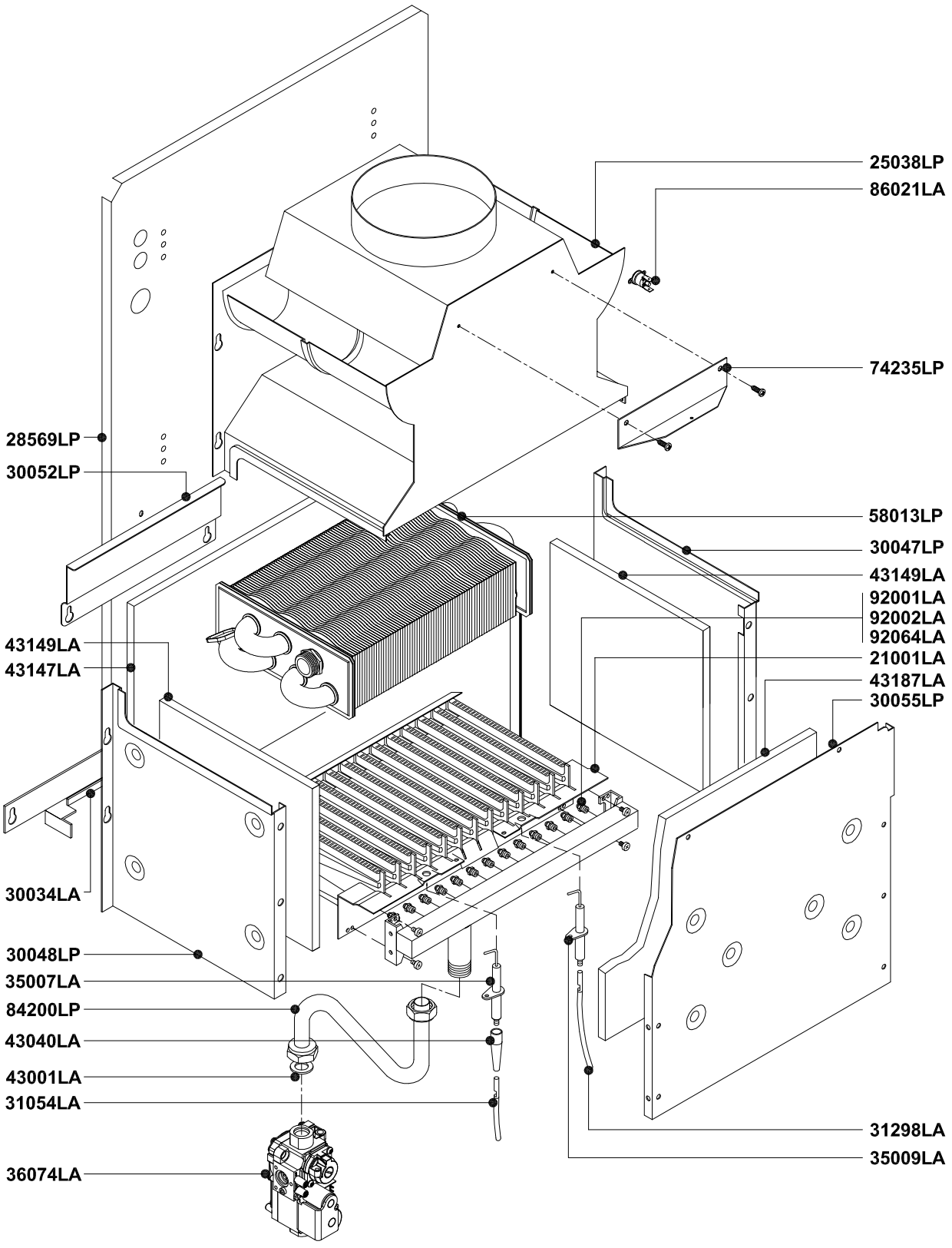

Pos.	Codice	Descrizione			U.M.	Q.ta'
		Oggetto: **Esploso ricambi Caldaia murale solo riscaldamento** *COMPONENTI IMPIANTO TERMICO*	Data:	05.12.08	A011A111C101	metano
			Scala:	—	A011B111C101	G.P.L.
			Ufficio:	tecnico		gas città
						aria prop.
		Descrizione: **mod. R 20 E** *camera aperta - tiraggio forzato - accensione elettronica*	Disegnato:			gasolio
			Controllato:			
			Approvato:		Scheda n.:	**B0409_AA2**

RADIANT BRUCIATORI S.p.A.

Codice n.:

DATI TECNICI E MISURE NON SONO IMPEGNATIVE. LA DITTA SI RISERVA IL DIRITTO DI EVENTUALI VARIAZIONI SENZA L'OBBLIGO DI PREAVVISO. DECLINIAMO OGNI RESPONSABILITÀ PER EVENTUALI INESATTEZZE CONTENUTE NEL PRESENTE OPUSCOLO, SE DOVUTE AD ERRORI DI STAMPA O DI TRASCRIZIONE. E.&OE.
TUTTI I DIRITTI SONO RISERVATI. NESSUNA PARTE DI QUESTO DOCUMENTO PUO' ESSERE RIPRODOTTA, MEMORIZZATA IN SISTEMI D'ARCHIVIO, O TRASMESSA IN QUALSIASI FORMA O MEZZO ELETTRONICO, MECCANICO, FOTOCOPIA, REGISTRAZIONE O ALTRI, SENZA LA PREVENTIVA AUTORIZZAZIONE SCRITTA DELLA DITTA.

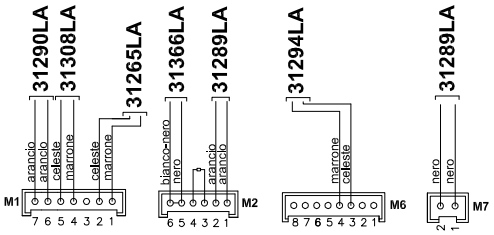

SCHEDA ELETTRONICA DT ELITE - SM20020
COD. 76708LA

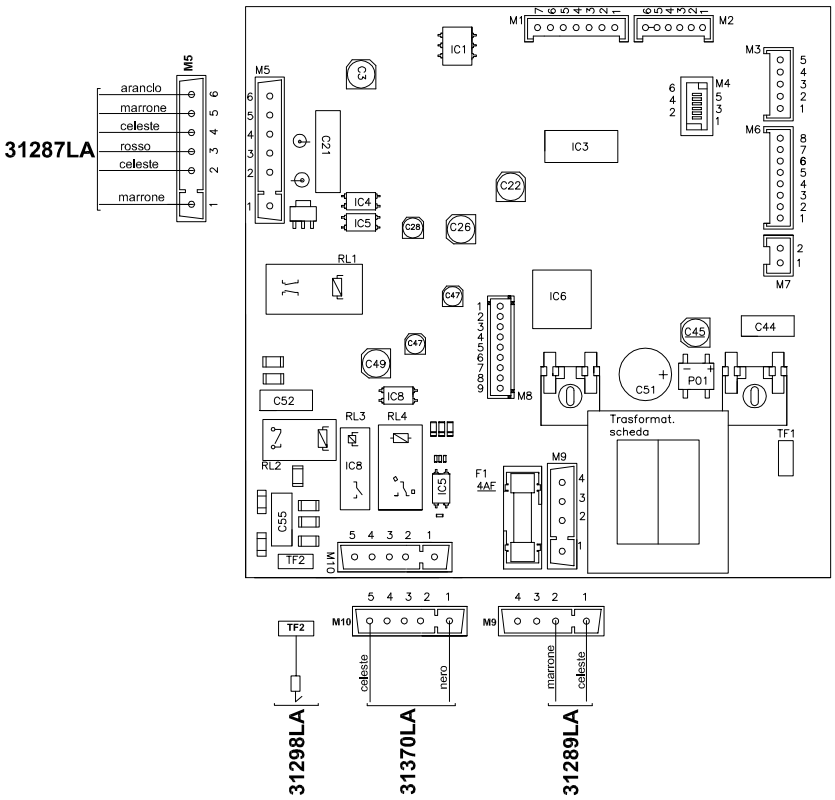

31291LA

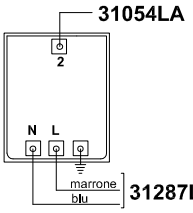

31287LA

TRASFORMATORE
AC1 230VAC 25HZ COD. 88018LA

31298LA **31370LA** **31289LA**

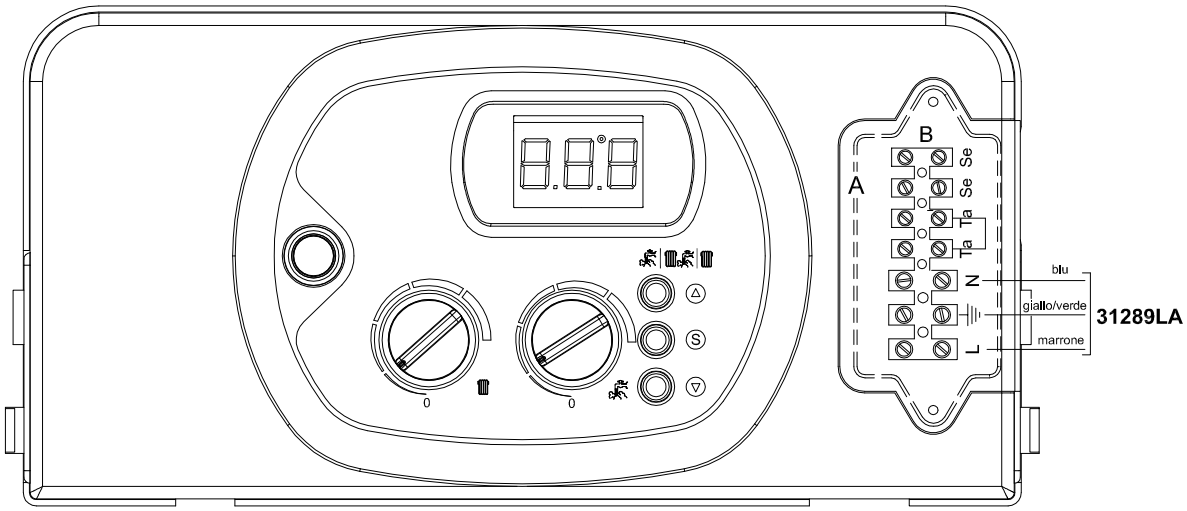

31289LA

Pos.	Codice	Descrizione			U.M.	Q.ta'
		Oggetto: **Esploso ricambi Caldaia murale solo riscaldamento** *COMPONENTI IMPIANTO ELETTRICO*	Data:	05.12.08	A011A111C101	metano
			Scala:	—	A011B111C101	G.P.L.
			Ufficio:	tecnico		gas città
		Descrizione: **mod. R 20 E** *camera aperta - tiraggio forzato - accensione elettronica*	Disegnato:			aria prop.
			Controllato:			gasolio
			Approvato:		Codice n.: Scheda n.:	**B0410_AA2**

RADIANT BRUCIATORI S.p.A.

DATI TECNICI E MISURE NON SONO IMPEGNATIVE. LA DITTA SI RISERVA IL DIRITTO DI EVENTUALI VARIAZIONI SENZA L'OBBLIGO DI PREAVVISO. DECLINIAMO OGNI RESPONSABILITÀ PER EVENTUALI INESATTEZZE CONTENUTE NEL PRESENTE OPUSCOLO, SE DOVUTE AD ERRORI DI STAMPA O DI TRASCRIZIONE. E+OE
TUTTI I DIRITTI SONO RISERVATI. NESSUNA PARTE DI QUESTO DOCUMENTO PUO' ESSERE RIPRODOTTA, MEMORIZZATA IN SISTEMI D'ARCHIVIO, O TRASMESSA IN QUALSIASI FORMA O MEZZO ELETTRONICO, MECCANICO, FOTOCOPIA, REGISTRAZIONE O ALTRI, SENZA LA PREVENTIVA AUTORIZZAZIONE SCRITTA DELLA DITTA.

Rev.	Descrizione	Data

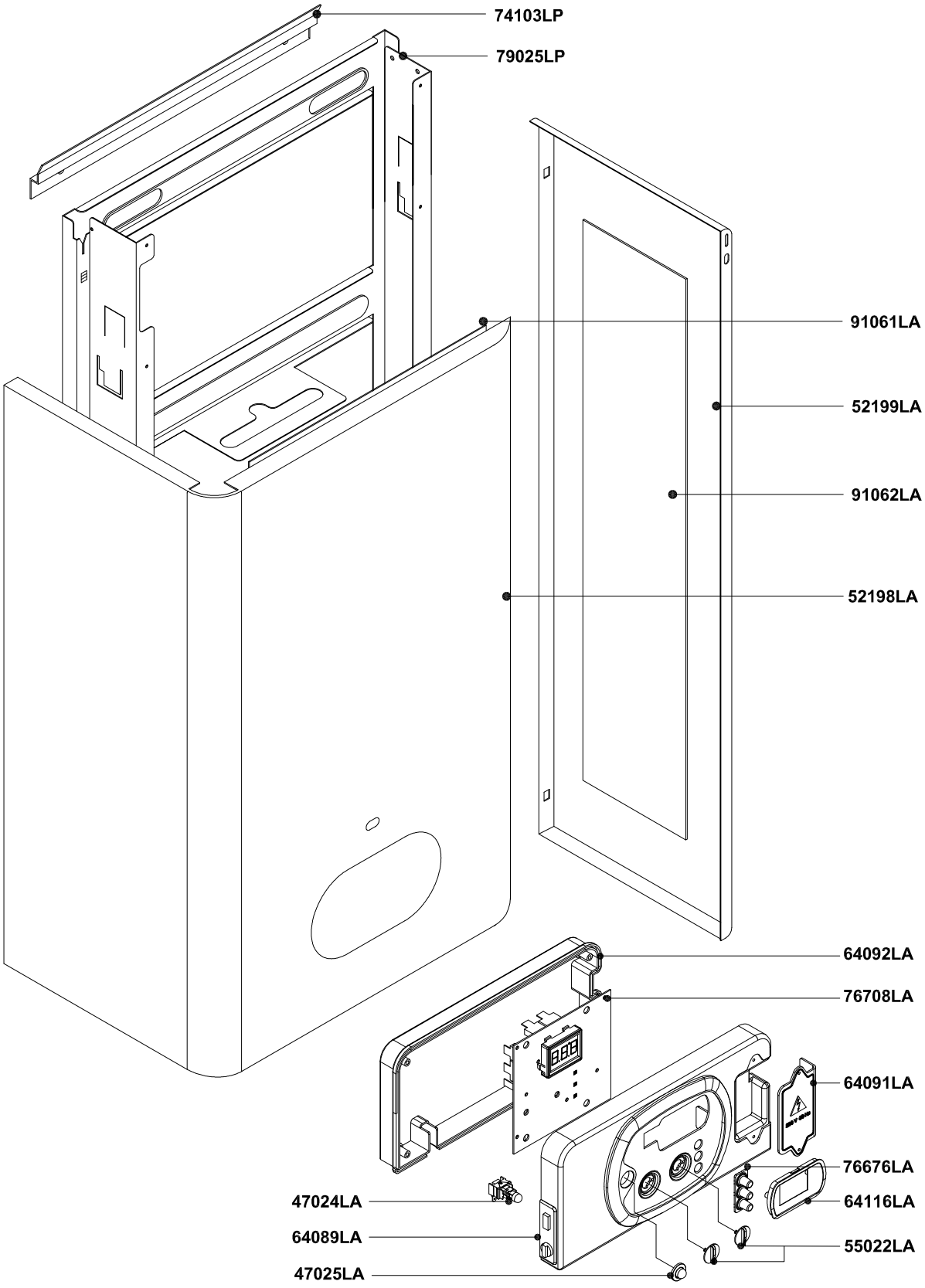

Pos.	Codice	Descrizione			U.M.	Q.ta'
		Oggetto: **Esploso ricambi Caldaia murale solo riscaldamento** *COMPONENTI TELAIO + MANTELLO*	Data:	05.12.08	A011A111C301	metano
			Scala:	—	A011B111C301	G.P.L.
			Ufficio:	tecnico		gas città
						aria prop.
		Descrizione: **mod. R 24 E** *camera aperta - tiraggio forzato - accensione elettronica*	Disegnato:			gasolio
			Controllato:			
			Approvato:		Scheda n.:	**B0411_AA2**

RADIANT BRUCIATORI S.p.A.

Codice n.:

DATI TECNICI E MISURE NON SONO IMPEGNATIVE. LA DITTA SI RISERVA IL DIRITTO DI EVENTUALI VARIAZIONI SENZA L'OBBLIGO DI PREAVVISO. DECLINIAMO OGNI RESPONSABILITÀ PER EVENTUALI INESATTEZZE CONTENUTE NEL PRESENTE OPUSCOLO, SE DOVUTE AD ERRORI DI STAMPA O DI TRASCRIZIONE. E+OE
TUTTI I DIRITTI SONO RISERVATI. NESSUNA PARTE DI QUESTO DOCUMENTO PUO' ESSERE RIPRODOTTA, MEMORIZZATA IN SISTEMI D'ARCHIVIO, O TRASMESSA IN QUALSIASI FORMA O MEZZO ELETTRONICO, MECCANICO, FOTOCOPIA, REGISTRAZIONE O ALTRI, SENZA LA PREVENTIVA AUTORIZZAZIONE SCRITTA DELLA DITTA.

Rev.	Descrizione	Data

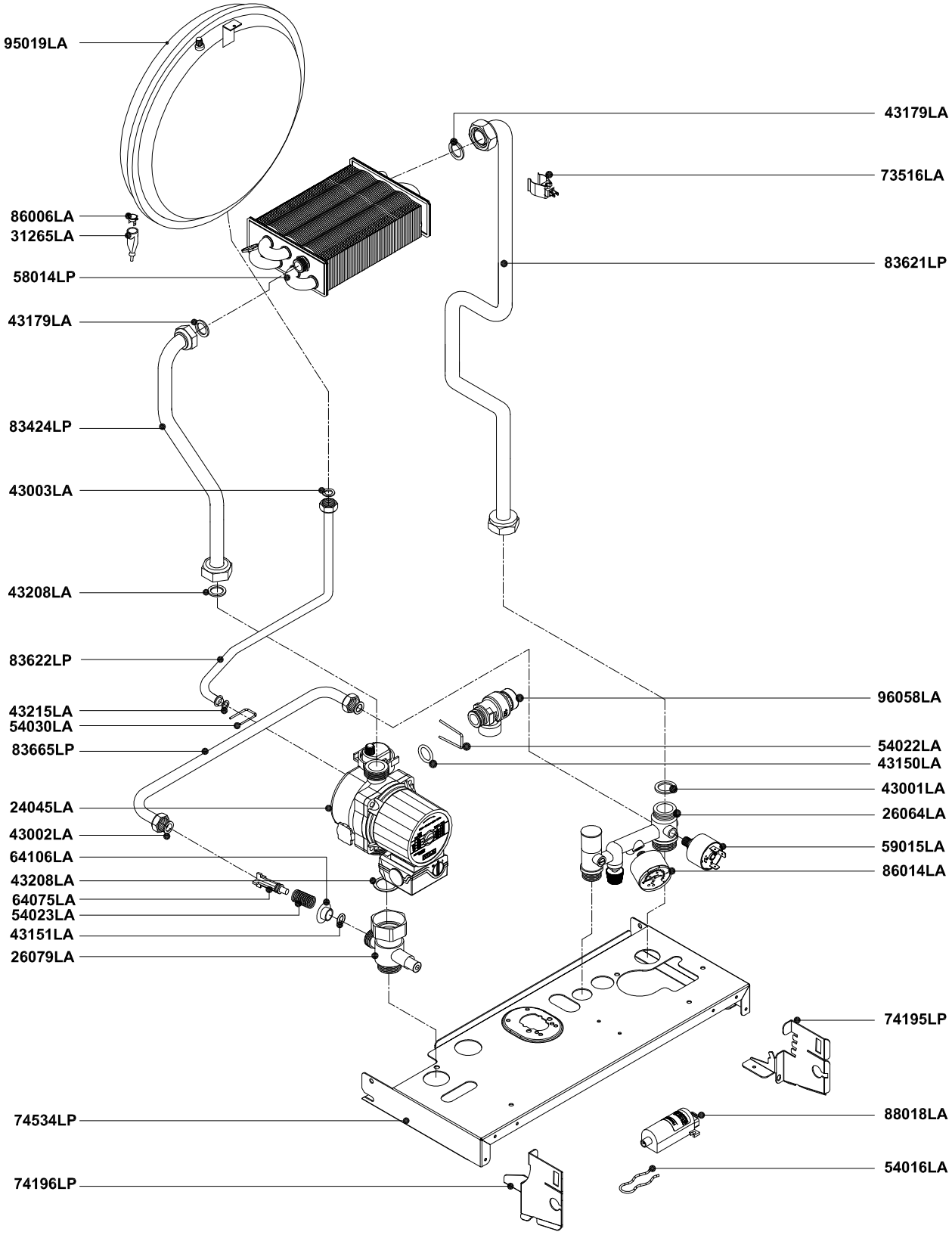

Pos.	Codice	Descrizione			U.M.	Q.ta'
		Oggetto: **Esploso ricambi Caldaia murale solo riscaldamento** *COMPONENTI IMPIANTO IDRICO*	Data:	05.12.08	A011A111C301	metano
			Scala:	—	A011B111C301	G.P.L.
			Ufficio:	tecnico		gas città
						aria prop.
						gasolio
		Descrizione: **mod. R 24 E** *camera aperta - tiraggio forzato - accensione elettronica*	Disegnato:			
			Controllato:			
			Approvato:		Scheda n.:	**B0412_AA2**

RADIANT BRUCIATORI S.p.A.

Codice n.:

DATI TECNICI E MISURE NON SONO IMPEGNATIVE. LA DITTA SI RISERVA IL DIRITTO DI EVENTUALI VARIAZIONI SENZA L'OBBLIGO DI PREAVVISO. DECLINIAMO OGNI RESPONSABILITÀ PER EVENTUALI INESATTEZZE CONTENUTE NEL PRESENTE OPUSCOLO, SE DOVUTE AD ERRORI DI STAMPA O DI TRASCRIZIONE. E+OE
TUTTI I DIRITTI SONO RISERVATI. NESSUNA PARTE DI QUESTO DOCUMENTO PUO' ESSERE RIPRODOTTA, MEMORIZZATA IN SISTEMI D'ARCHIVIO, O TRASMESSA IN QUALSIASI FORMA O MEZZO ELETTRONICO, MECCANICO, FOTOCOPIA, REGISTRAZIONE O ALTRI, SENZA LA PREVENTIVA AUTORIZZAZIONE SCRITTA DELLA DITTA.

Rev.	Descrizione	Data

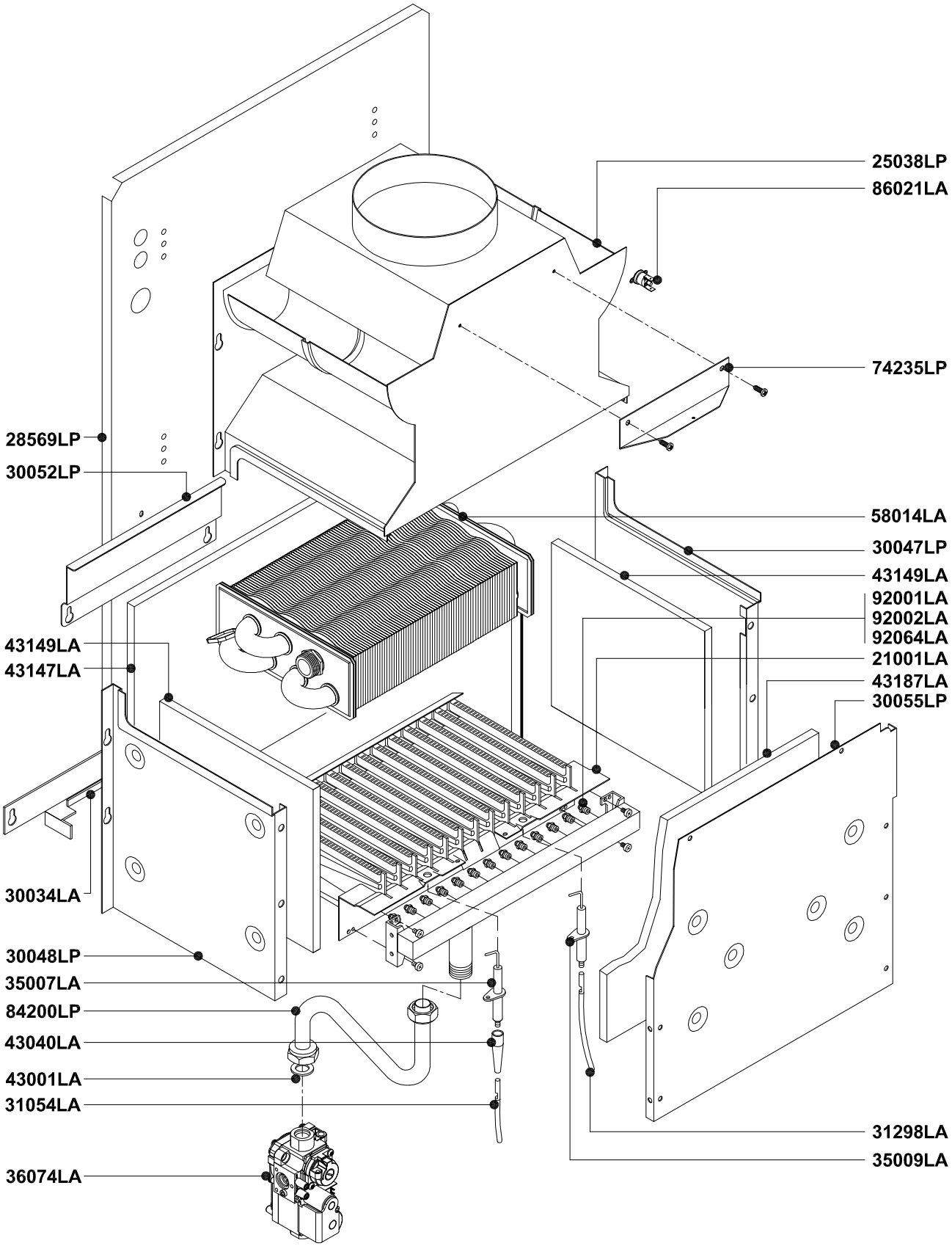

Pos.	Codice	Descrizione			U.M.	Q.ta'
		Oggetto: **Esploso ricambi Caldaia murale solo riscaldamento** *COMPONENTI IMPIANTO TERMICO*	Data: 05.12.08	Codice n.:	A011A111C301	metano
			Scala: —		A011B111C301	G.P.L.
			Ufficio: tecnico			gas città
						aria prop.
		Descrizione: **mod. R 24 E** *camera aperta - tiraggio forzato - accensione elettronica*	Disegnato:			gasolio
			Controllato:			
			Approvato:	Scheda n.:	**B0413_AA2**	

RADIANT BRUCIATORI S.p.A.

DATI TECNICI E MISURE NON SONO IMPEGNATIVE. LA DITTA SI RISERVA IL DIRITTO DI EVENTUALI VARIAZIONI SENZA L'OBBLIGO DI PREAVVISO. DECLINIAMO OGNI RESPONSABILITÀ PER EVENTUALI INESATTEZZE CONTENUTE NEL PRESENTE OPUSCOLO, SE DOVUTE AD ERRORI DI STAMPA O DI TRASCRIZIONE. E+OE
TUTTI I DIRITTI SONO RISERVATI. NESSUNA PARTE DI QUESTO DOCUMENTO PUO' ESSERE RIPRODOTTA, MEMORIZZATA IN SISTEMI D'ARCHIVIO, O TRASMESSA IN QUALSIASI FORMA O MEZZO ELETTRONICO, MECCANICO, FOTOCOPIA, REGISTRAZIONE O ALTRI, SENZA LA PREVENTIVA AUTORIZZAZIONE SCRITTA DELLA DITTA.

Rev.	Descrizione	Data

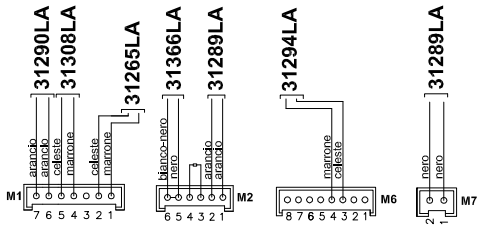

SCHEDA ELETTRONICA DT ELITE - SM20020
COD. 76708LA

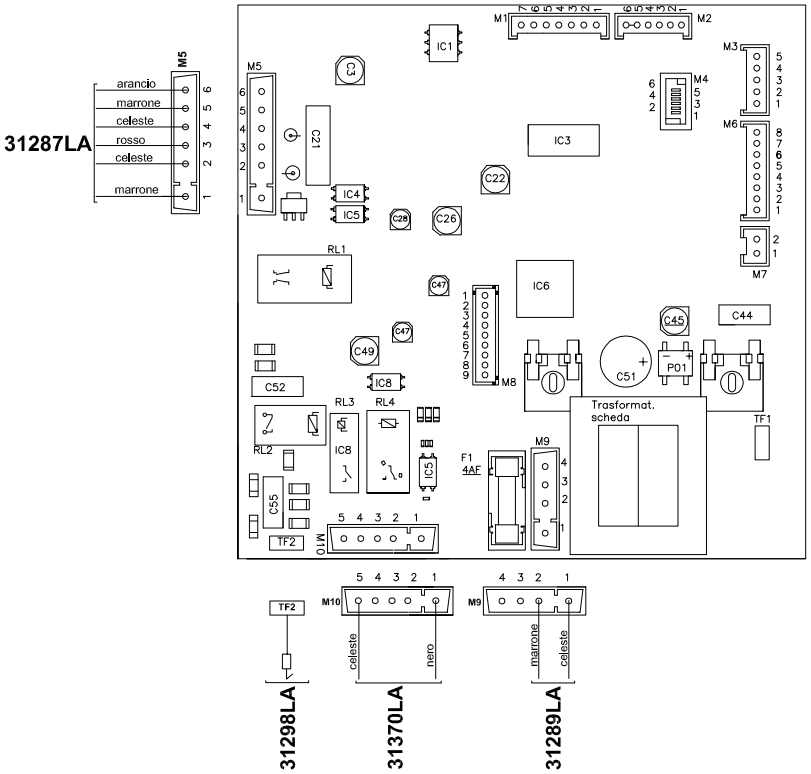

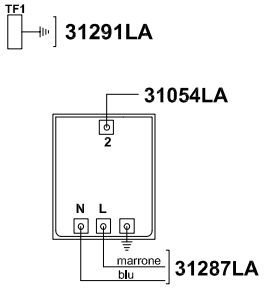

TRASFORMATORE
AC1 230VAC 25HZ COD. 88018LA

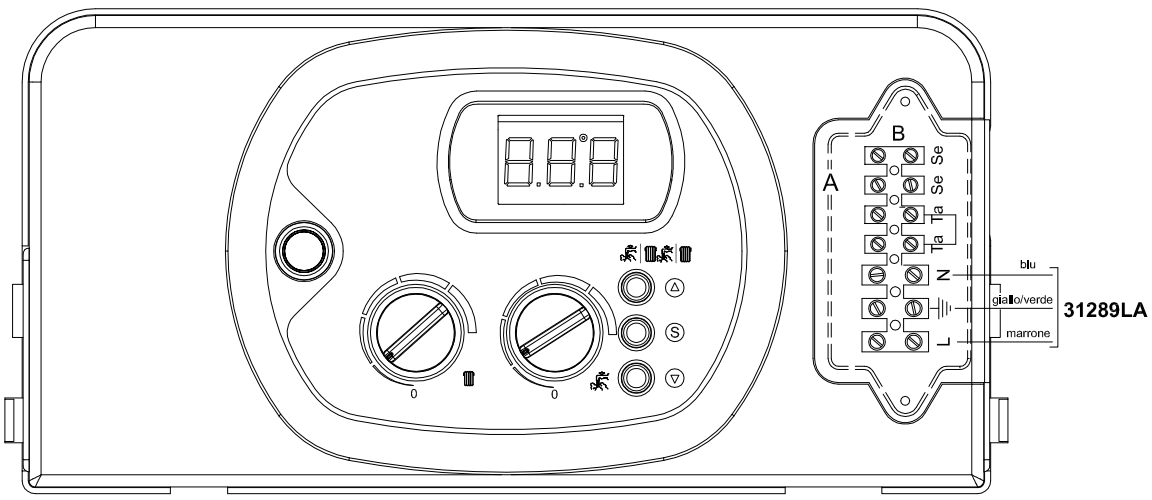

Pos.	Codice	Descrizione			U.M.	Q.ta'
		Oggetto: **Esploso ricambi Caldaia murale solo riscaldamento** *COMPONENTI IMPIANTO ELETTRICO*	Data:	05.12.08	A011A111C301	metano
			Scala:	—	A011B111C301	G.P.L.
			Ufficio:	tecnico		gas città
		Descrizione: **mod. R 24 E** *camera aperta - tiraggio forzato - accensione elettronica*	Disegnato:			aria prop.
			Controllato:			gasolio
			Approvato:		Codice n.: Scheda n.:	**B0414_AA2**

RADIANT BRUCIATORI S.p.A.

DATI TECNICI E MISURE NON SONO IMPEGNATIVE. LA DITTA SI RISERVA IL DIRITTO DI EVENTUALI VARIAZIONI SENZA L'OBBLIGO DI PREAVVISO. DECLINIAMO OGNI RESPONSABILITÀ PER EVENTUALI INESATTEZZE CONTENUTE NEL PRESENTE OPUSCOLO, SE DOVUTE AD ERRORI DI STAMPA O DI TRASCRIZIONE. E+OE
TUTTI I DIRITTI SONO RISERVATI. NESSUNA PARTE DI QUESTO DOCUMENTO PUO' ESSERE RIPRODOTTA, MEMORIZZATA IN SISTEMI D'ARCHIVIO, O TRASMESSA IN QUALSIASI FORMA O MEZZO ELETTRONICO, MECCANICO, FOTOCOPIA, REGISTRAZIONE O ALTRI, SENZA LA PREVENTIVA AUTORIZZAZIONE SCRITTA DELLA DITTA.

Rev.	Descrizione	Data

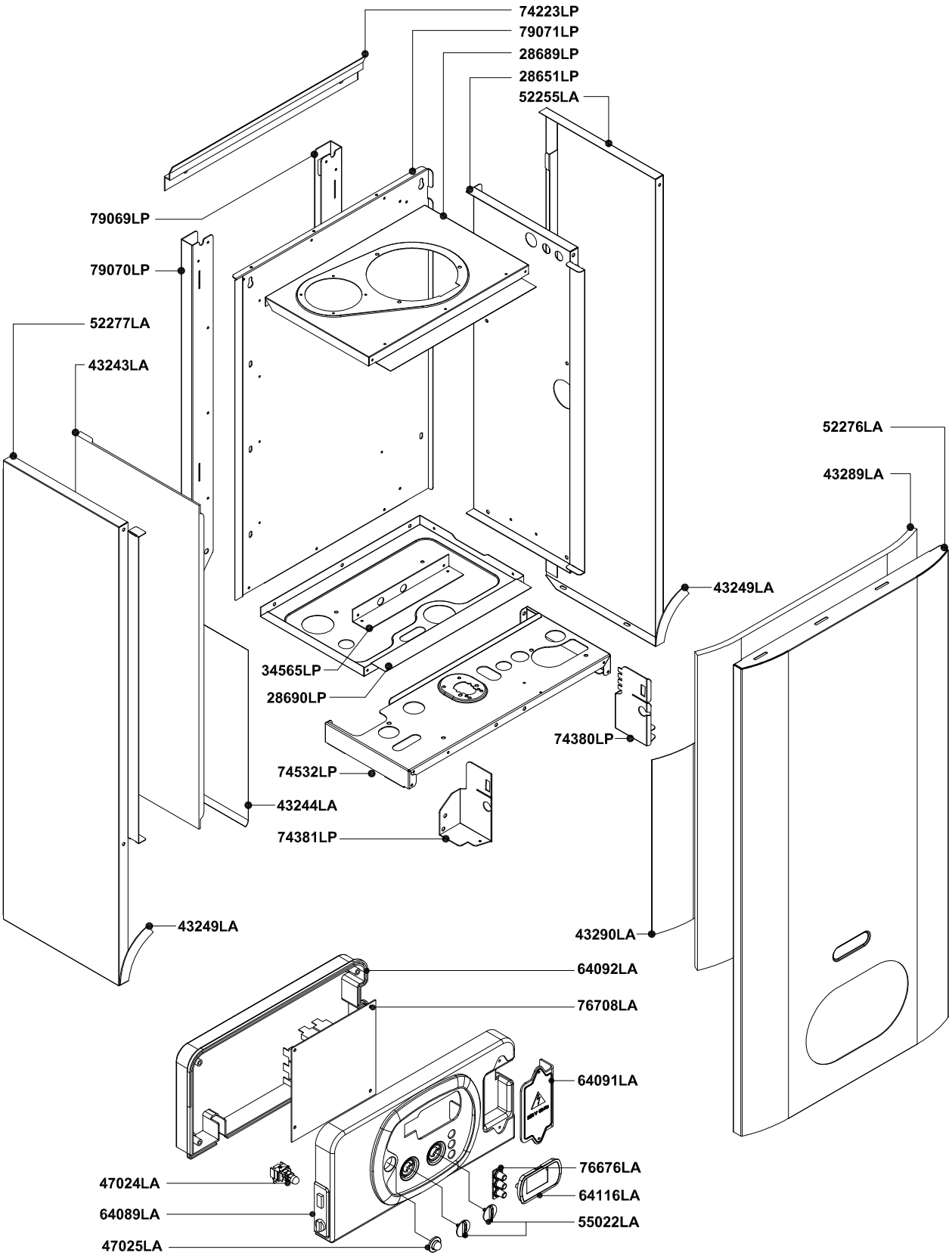

Pos.	Codice	Descrizione			U.M.	Q.ta'
		Oggetto: **Esploso ricambi Caldaia murale solo riscaldamento** *COMPONENTI TELAIO + MANTELLO*	Data:	05.12.08	A011A112E101	metano
			Scala:		A011B112E101	G.P.L.
			Ufficio:	tecnico		gas città
						aria prop.
		Descrizione: **mod. RS 20 E** *camera stagna - accensione elettronica*	Disegnato:			gasolio
			Controllato:			
			Approvato:		Scheda n.:	**B0525_AA3**

RADIANT BRUCIATORI S.p.A.

Codice n.:

DATI TECNICI E MISURE NON SONO IMPEGNATIVE. LA DITTA SI RISERVA IL DIRITTO DI EVENTUALI VARIAZIONI SENZA L'OBBLIGO DI PREAVVISO. DECLINIAMO OGNI RESPONSABILITÀ PER EVENTUALI INESATTEZZE CONTENUTE NEL PRESENTE OPUSCOLO, SE DOVUTE AD ERRORI DI STAMPA O DI TRASCRIZIONE. E+OE
TUTTI I DIRITTI SONO RISERVATI. NESSUNA PARTE DI QUESTO DOCUMENTO PUO' ESSERE RIPRODOTTA, MEMORIZZATA IN SISTEMI D'ARCHIVIO, O TRASMESSA IN QUALSIASI FORMA O MEZZO ELETTRONICO, MECCANICO, FOTOCOPIA, REGISTRAZIONE O ALTRI, SENZA LA PREVENTIVA AUTORIZZAZIONE SCRITTA DELLA DITTA.

Rev.	Descrizione	Data

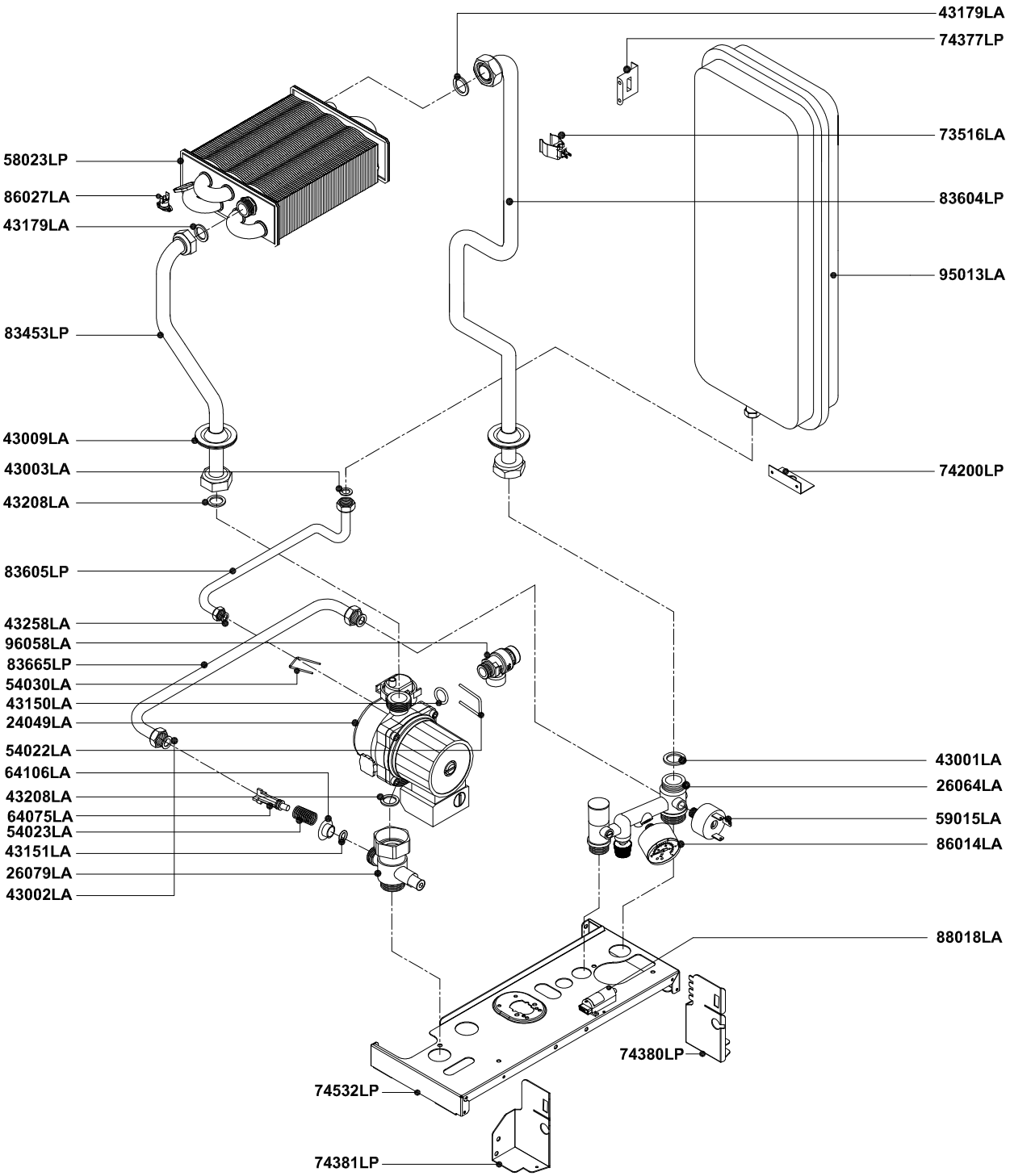

Pos.	Codice	Descrizione			U.M.	Q.ta'
		Oggetto:	Data: 05.12.08	Codice n.:	A011A112E101	metano
		Esploso ricambi Caldaia murale solo riscaldamento	Scala:		A011B112E101	G.P.L.
		COMPONENTI IMPIANTO IDRICO	Ufficio: tecnico			gas città
		Descrizione:	Disegnato:			aria prop.
		mod. RS 20 E	Controllato:			gasolio
		camera stagna - accensione elettronica	Approvato:			
					Scheda n.:	**B0526_AA3**

RADIANT BRUCIATORI S.p.A.

DATI TECNICI E MISURE NON SONO IMPEGNATIVE. LA DITTA SI RISERVA IL DIRITTO DI EVENTUALI VARIAZIONI SENZA L'OBBLIGO DI PREAVVISO. DECLINIAMO OGNI RESPONSABILITÀ PER EVENTUALI INESATTEZZE CONTENUTE NEL PRESENTE OPUSCOLO. SE DOVUTE AD ERRORI DI STAMPA O DI TRASCRIZIONE. E.&.OE.
TUTTI I DIRITTI SONO RISERVATI. NESSUNA PARTE DI QUESTO DOCUMENTO PUO' ESSERE RIPRODOTTA, MEMORIZZATA IN SISTEMI D'ARCHIVIO, O TRASMESSA IN QUALSIASI FORMA O MEZZO ELETTRONICO, MECCANICO, FOTOCOPIA, REGISTRAZIONE O ALTRI, SENZA LA PREVENTIVA AUTORIZZAZIONE SCRITTA DELLA DITTA.

Rev.	Descrizione	Data

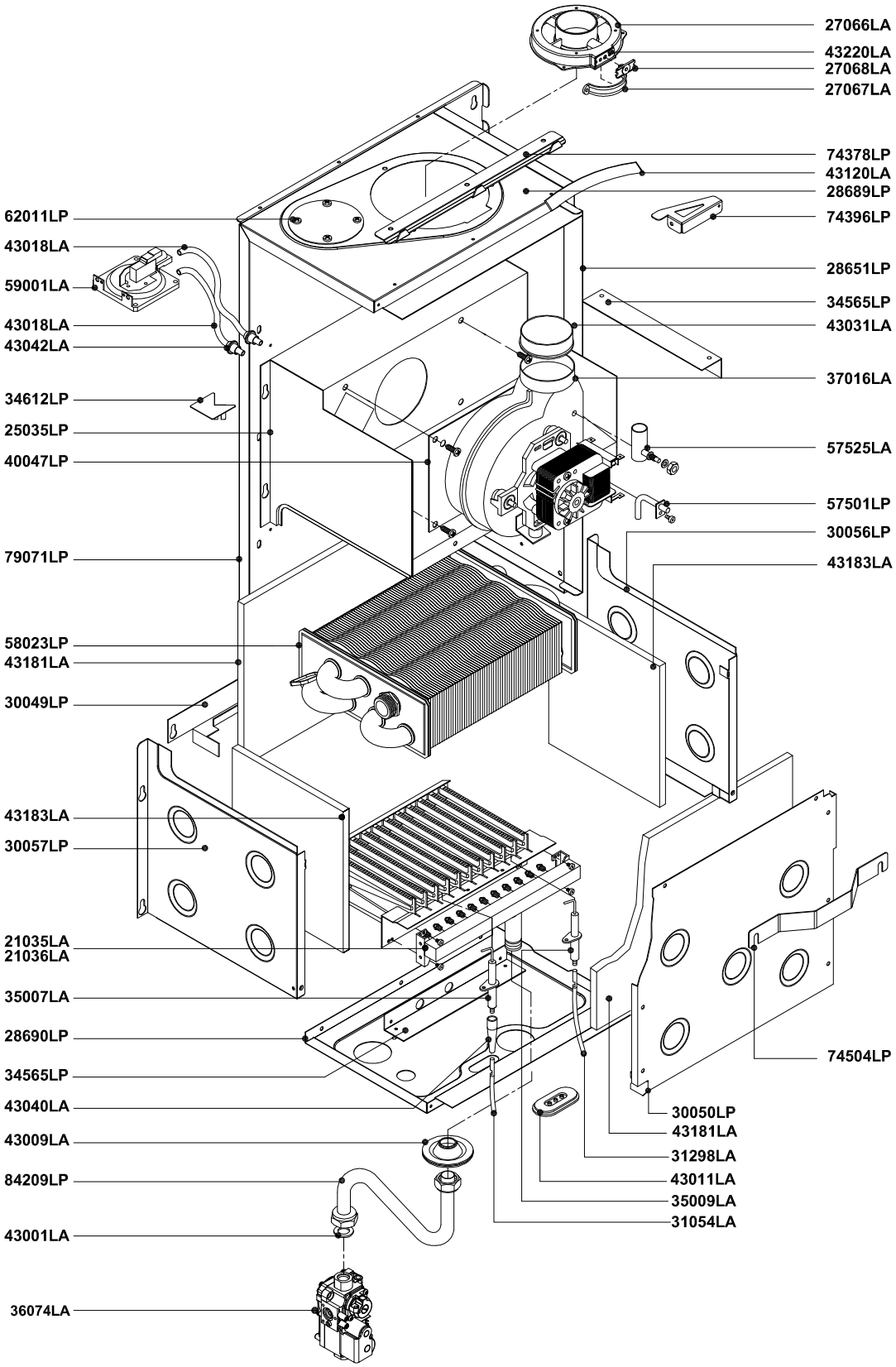

Pos.	Codice	Descrizione			U.M.	Q.ta'
		Oggetto: **Esploso ricambi Caldaia murale solo riscaldamento** *COMPONENTI IMPIANTO TERMICO*	Data: 05.12.08	Codice n.: A011A112E101	metano	
			Scala:	A011B112E101	G.P.L.	
			Ufficio: tecnico		gas città	
		Descrizione: **mod. RS 20 E** *camera stagna - accensione elettronica*	Disegnato:		aria prop.	
			Controllato:		gasolio	
			Approvato:	Scheda n.: **B0527_AA3**		

RADIANT BRUCIATORI S.p.A.

DATI TECNICI E MISURE NON SONO IMPEGNATIVE. LA DITTA SI RISERVA IL DIRITTO DI EVENTUALI VARIAZIONI SENZA L'OBBLIGO DI PREAVVISO. DECLINIAMO OGNI RESPONSABILITÀ PER EVENTUALI INESATTEZZE CONTENUTE NEL PRESENTE OPUSCOLO, SE DOVUTE AD ERRORI DI STAMPA O DI TRASCRIZIONE. E+OE
TUTTI I DIRITTI SONO RISERVATI. NESSUNA PARTE DI QUESTO DOCUMENTO PUO' ESSERE RIPRODOTTA, MEMORIZZATA IN SISTEMI D'ARCHIVIO, O TRASMESSA IN QUALSIASI FORMA O MEZZO ELETTRONICO, MECCANICO, FOTOCOPIA, REGISTRAZIONE O ALTRI, SENZA LA PREVENTIVA AUTORIZZAZIONE SCRITTA DELLA DITTA.

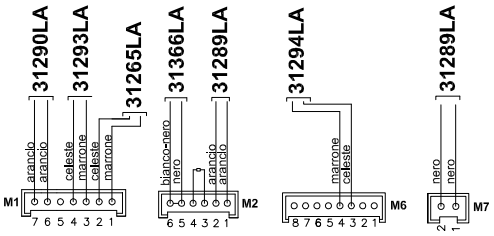

SCHEDA ELETTRONICA DT ELITE - SM20020
COD. 76708LA

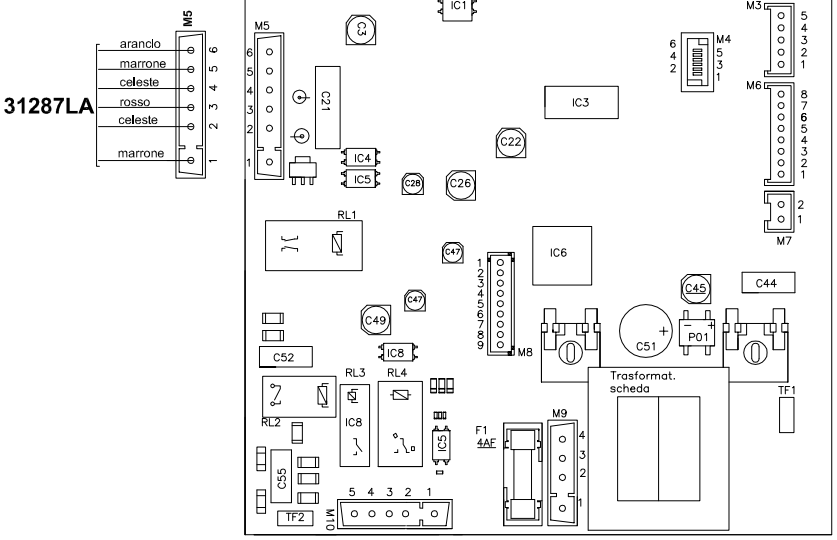

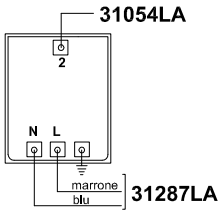

TRASFORMATORE
AC1 230VAC 25HZ COD. 88018LA

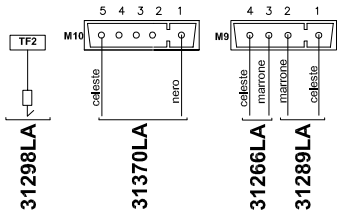

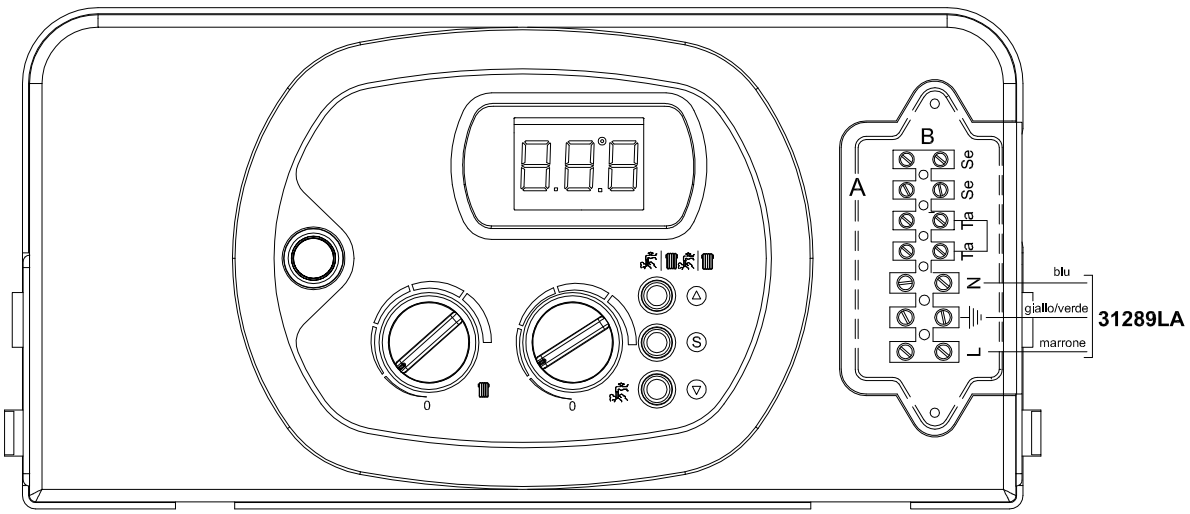

Pos.	Codice	Descrizione			U.M.	Q.ta'
		Oggetto: **Esploso ricambi Caldaia murale solo riscaldamento** *COMPONENTI IMPIANTO ELETTRICO*	Data: 05.12.08	Codice n.:	A011A112E101	metano
			Scala:		A011B112E101	G.P.L.
			Ufficio: tecnico			gas città
		Descrizione: **mod. RS 20 E** *camera stagna - accensione elettronica*	Disegnato:			aria prop.
			Controllato:			gasolio
			Approvato:		Scheda n.: **B0528_AA3**	

RADIANT BRUCIATORI S.p.A.

DATI TECNICI E MISURE NON SONO IMPEGNATIVE. LA DITTA SI RISERVA IL DIRITTO DI EVENTUALI VARIAZIONI SENZA L'OBBLIGO DI PREAVVISO. DECLINIAMO OGNI RESPONSABILITÀ PER EVENTUALI INESATTEZZE CONTENUTE NEL PRESENTE OPUSCOLO, SE DOVUTE AD ERRORI DI STAMPA O DI TRASCRIZIONE. E+OE
TUTTI I DIRITTI SONO RISERVATI. NESSUNA PARTE DI QUESTO DOCUMENTO PUO' ESSERE RIPRODOTTA, MEMORIZZATA IN SISTEMI D'ARCHIVIO, O TRASMESSA IN QUALSIASI FORMA O MEZZO ELETTRONICO, MECCANICO, FOTOCOPIA, REGISTRAZIONE O ALTRI, SENZA LA PREVENTIVA AUTORIZZAZIONE SCRITTA DELLA DITTA.

Rev.	Descrizione	Data

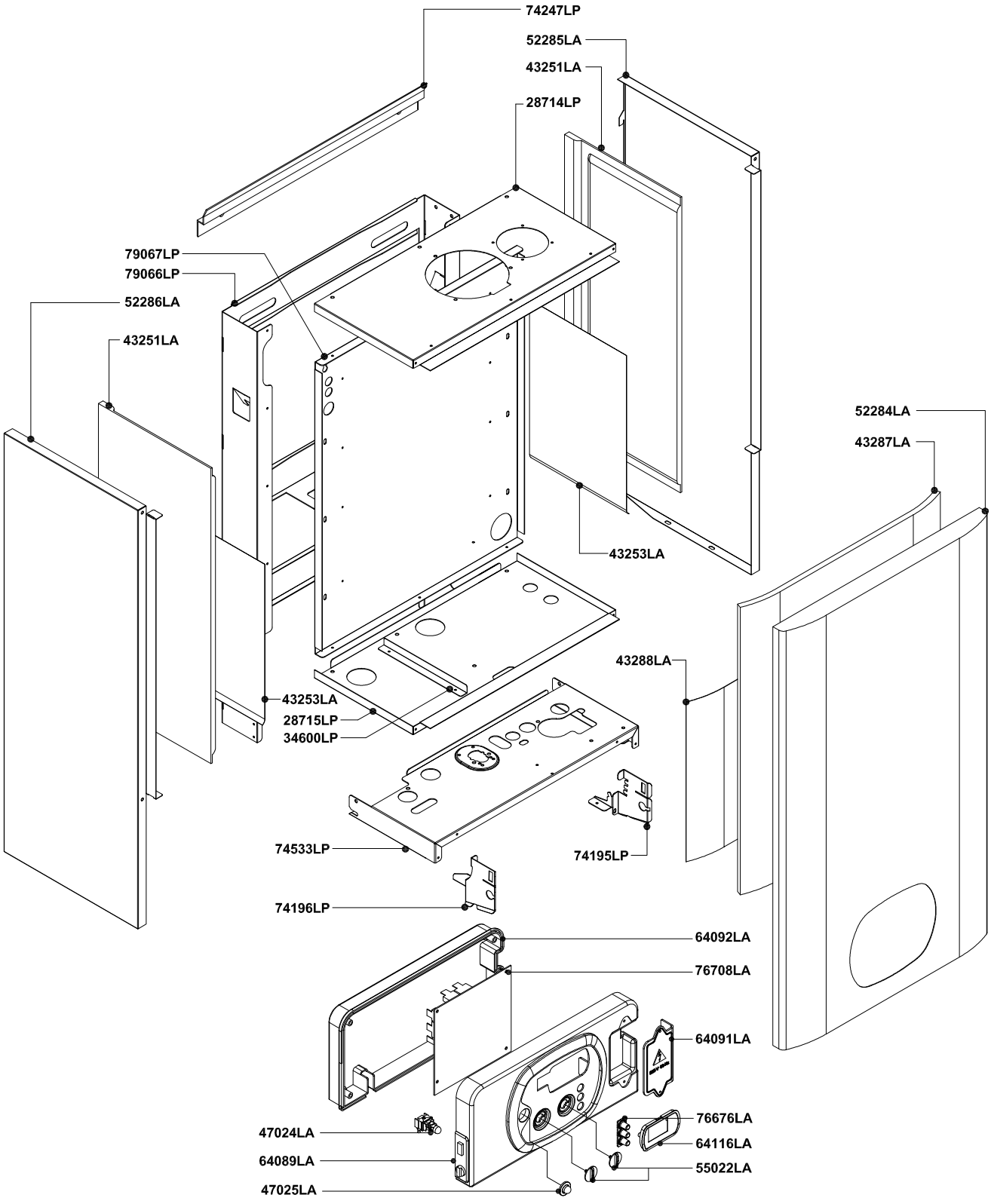

Pos.	Codice	Descrizione			U.M.	Q.ta'
		Oggetto: **Esploso ricambi Caldaia murale solo riscaldamento** *COMPONENTI TELAIO + MANTELLO*	Data:	05.12.08	A011A112E301	metano
			Scala:	—	A011B112E301	G.P.L.
			Ufficio:	tecnico		gas città
						aria prop.
		Descrizione: **mod. RS 24 E** *camera stagna - tiraggio forzato - accensione elettronica*	Disegnato:			gasolio
			Controllato:			
			Approvato:		Scheda n.:	**B0541_AA2**

RADIANT BRUCIATORI S.p.A.

Codice n.:

DATI TECNICI E MISURE NON SONO IMPEGNATIVE. LA DITTA SI RISERVA IL DIRITTO DI EVENTUALI VARIAZIONI SENZA L'OBBLIGO DI PREAVVISO. DECLINIAMO OGNI RESPONSABILITÀ PER EVENTUALI INESATTEZZE CONTENUTE NEL PRESENTE OPUSCOLO, SE DOVUTE AD ERRORI DI STAMPA O DI TRASCRIZIONE. E+OE
TUTTI I DIRITTI SONO RISERVATI. NESSUNA PARTE DI QUESTO DOCUMENTO PUO' ESSERE RIPRODOTTA, MEMORIZZATA IN SISTEMI D'ARCHIVIO, O TRASMESSA IN QUALSIASI FORMA O MEZZO ELETTRONICO, MECCANICO, FOTOCOPIA, REGISTRAZIONE O ALTRI, SENZA LA PREVENTIVA AUTORIZZAZIONE SCRITTA DELLA DITTA.

Rev.	Descrizione	Data

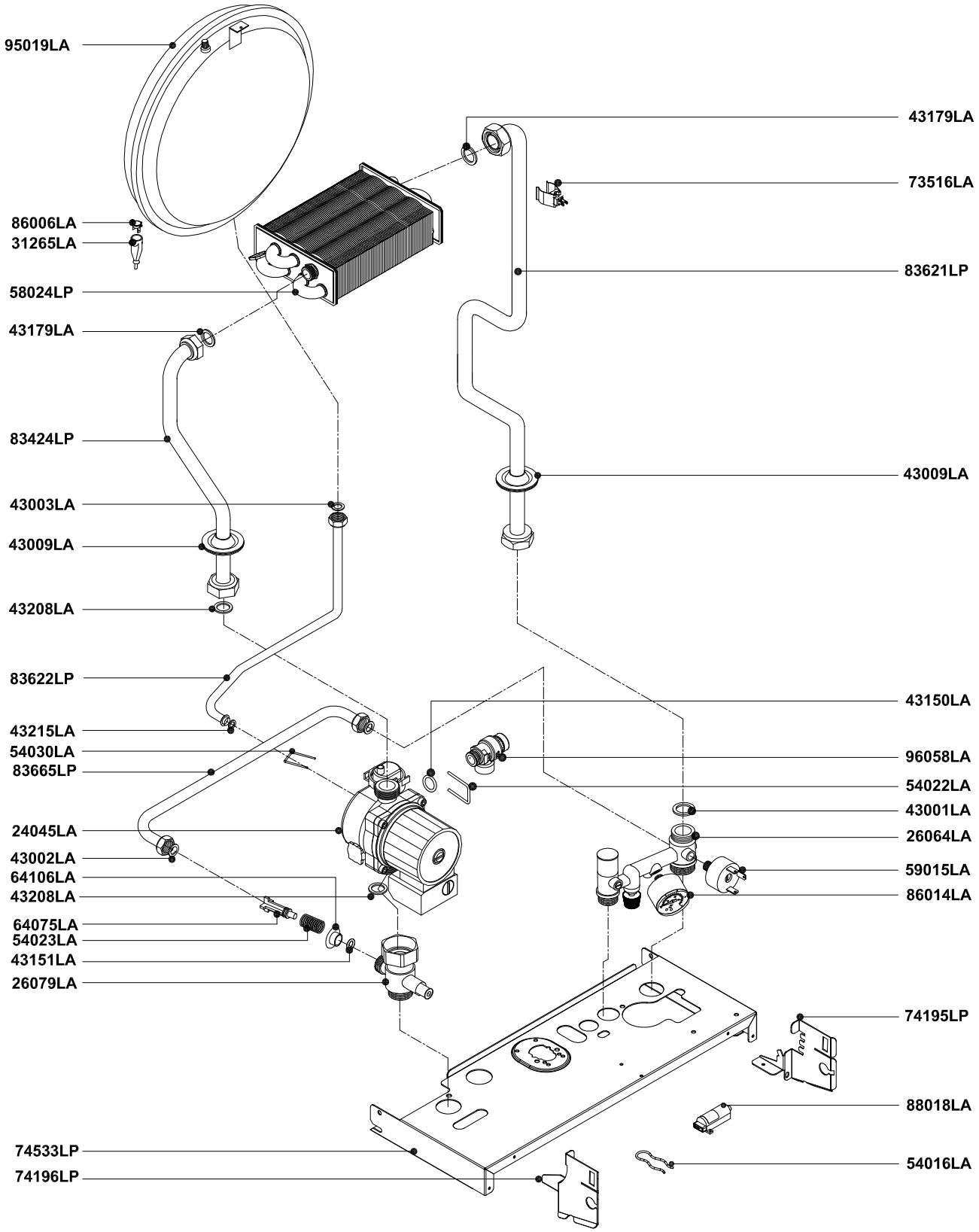

Pos.	Codice	Descrizione			U.M.	Q.ta'
		Oggetto: **Esploso ricambi Caldaia murale solo riscaldamento** *COMPONENTI IMPIANTO IDRICO*	Data: 05.12.08	Codice n.: A011A112E301	metano	
			Scala: —	A011B112E301	G.P.L.	
			Ufficio: tecnico		gas città	
		Descrizione: **mod. RS 24 E** *camera stagna - tiraggio forzato - accensione elettronica*	Disegnato:		aria prop.	
			Controllato:		gasolio	
			Approvato:	Scheda n.: **B0542_AA2**		

RADIANT BRUCIATORI S.p.A.

DATI TECNICI E MISURE NON SONO IMPEGNATIVE. LA DITTA SI RISERVA IL DIRITTO DI EVENTUALI VARIAZIONI SENZA L'OBBLIGO DI PREAVVISO. DECLINIAMO OGNI RESPONSABILITÀ PER EVENTUALI INESATTEZZE CONTENUTE NEL PRESENTE OPUSCOLO, SE DOVUTE AD ERRORI DI STAMPA O DI TRASCRIZIONE. E+OE
TUTTI I DIRITTI SONO RISERVATI. NESSUNA PARTE DI QUESTO DOCUMENTO PUO' ESSERE RIPRODOTTA, MEMORIZZATA IN SISTEMI D'ARCHIVIO, O TRASMESSA IN QUALSIASI FORMA O MEZZO ELETTRONICO, MECCANICO, FOTOCOPIA, REGISTRAZIONE O ALTRI, SENZA LA PREVENTIVA AUTORIZZAZIONE SCRITTA DELLA DITTA.

Rev.	Descrizione	Data

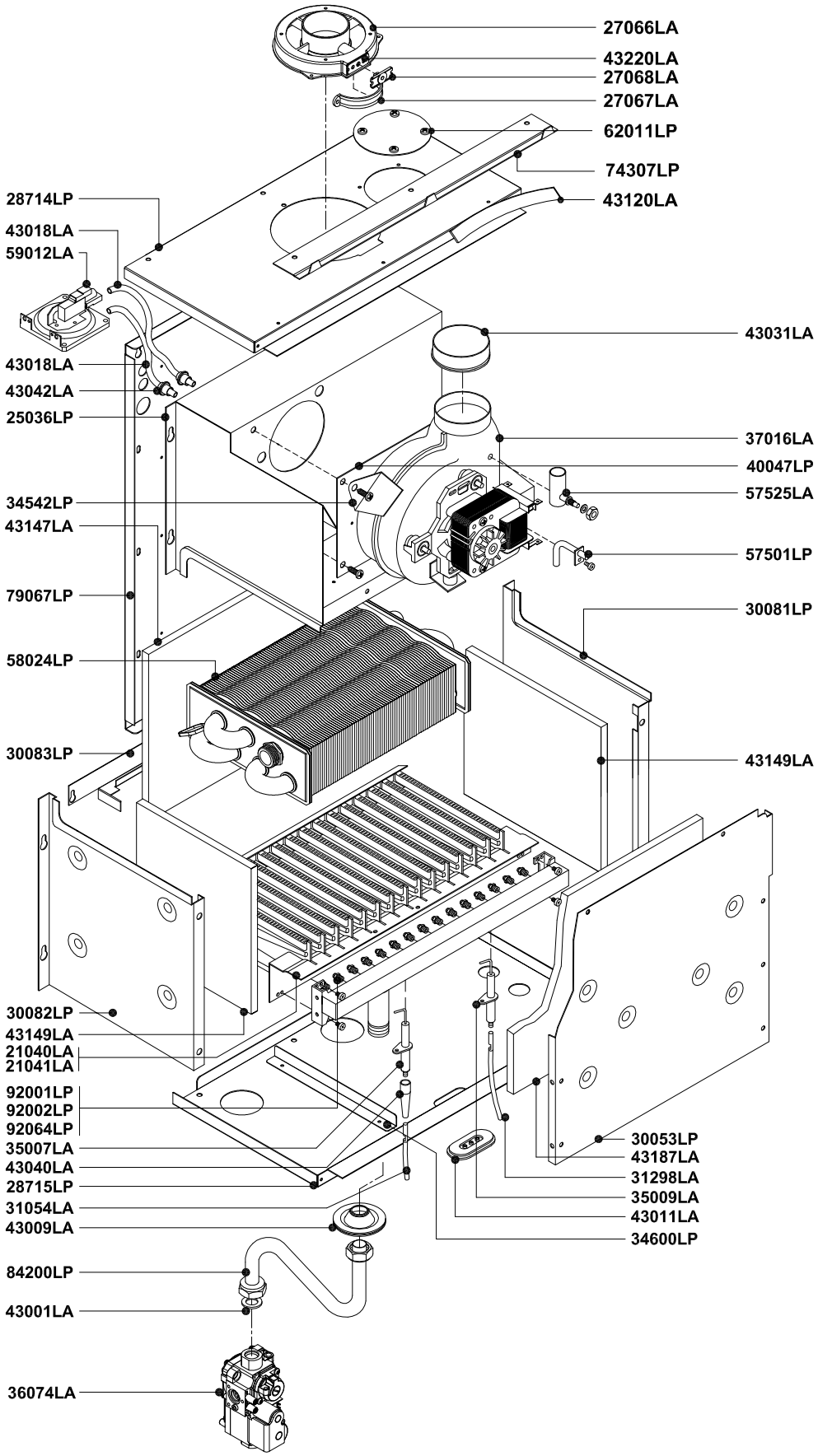

Pos.	Codice	Descrizione			U.M.	Q.ta'
		Oggetto: **Esploso ricambi Caldaia murale solo riscaldamento** *COMPONENTI IMPIANTO TERMICO*	Data: 05.12.08	Codice n.: A011A112E301	metano	
			Scala: —	A011B112E301	G.P.L.	
			Ufficio: tecnico		gas città	
					aria prop.	
		Descrizione: **mod. RS 24 E** *camera stagna - tiraggio forzato - accensione elettronica*	Disegnato:		gasolio	
			Controllato:			
			Approvato:	Scheda n.: **B0543_AA2**		

RADIANT BRUCIATORI S.p.A.

DATI TECNICI E MISURE NON SONO IMPEGNATIVE. LA DITTA SI RISERVA IL DIRITTO DI EVENTUALI VARIAZIONI SENZA L'OBBLIGO DI PREAVVISO. DECLINIAMO OGNI RESPONSABILITÀ PER EVENTUALI INESATTEZZE CONTENUTE NEL PRESENTE OPUSCOLO, SE DOVUTE AD ERRORI DI STAMPA O DI TRASCRIZIONE. E+OE
TUTTI I DIRITTI SONO RISERVATI. NESSUNA PARTE DI QUESTO DOCUMENTO PUO' ESSERE RIPRODOTTA, MEMORIZZATA IN SISTEMI D'ARCHIVIO, O TRASMESSA IN QUALSIASI FORMA O MEZZO ELETTRONICO, MECCANICO, FOTOCOPIA, REGISTRAZIONE O ALTRI, SENZA LA PREVENTIVA AUTORIZZAZIONE SCRITTA DELLA DITTA.

Rev.	Descrizione	Data

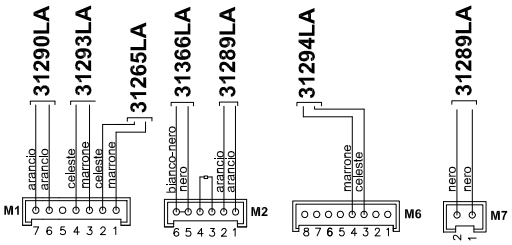

SCHEDA ELETTRONICA DT ELITE - SM20020
COD. 76708LA

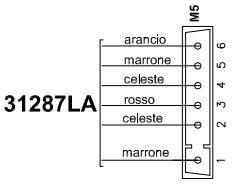

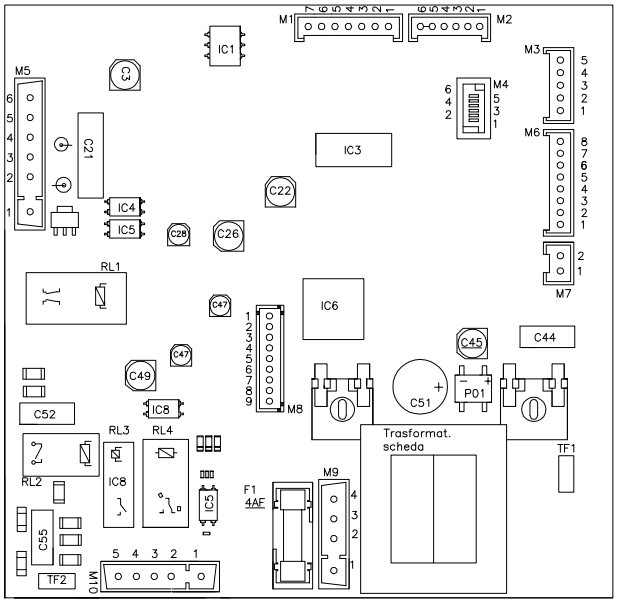

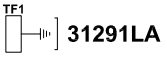

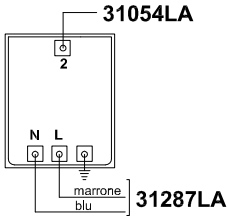

TRASFORMATORE
AC1 230VAC 25HZ COD. 88018LA

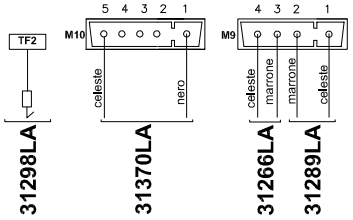

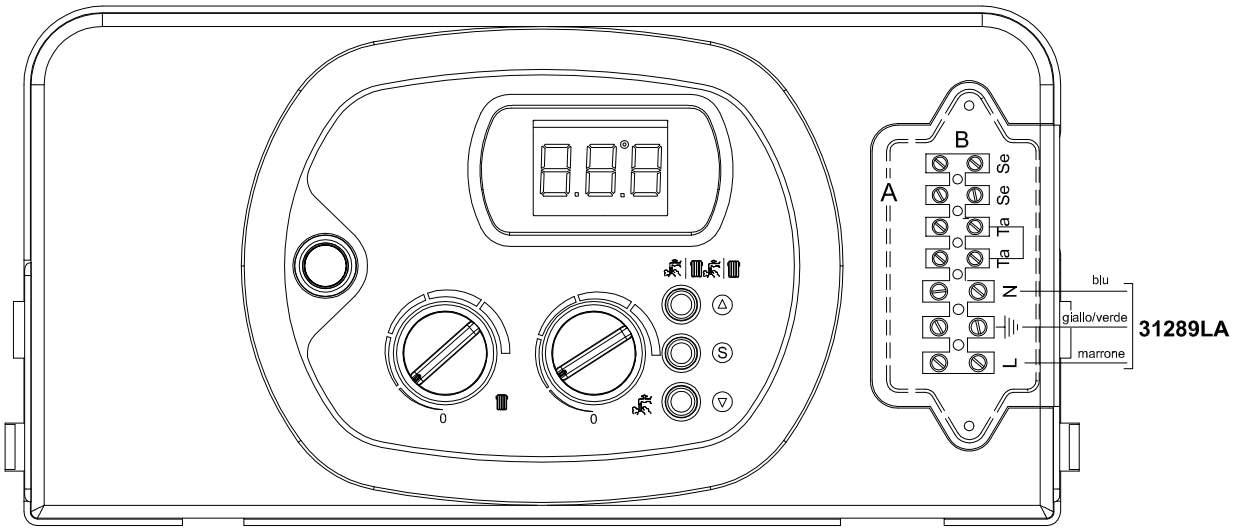

Pos.	Codice	Descrizione			U.M.	Q.ta'
		Oggetto: **Esploso ricambi Caldaia murale solo riscaldamento** *COMPONENTI IMPIANTO ELETTRICO*	Data: 05.12.08		A011A112E301	metano
			Scala: —		A011B112E301	G.P.L.
			Ufficio: tecnico			gas città
		Descrizione: **mod. RS 24 E** *camera stagna - tiraggio forzato - accensione elettronica*	Disegnato:	Codice n.:		aria prop.
			Controllato:			gasolio
			Approvato:		Scheda n.: **B0544_AA2**	

RADIANT BRUCIATORI S.p.A.

DATI TECNICI E MISURE NON SONO IMPEGNATIVE. LA DITTA SI RISERVA IL DIRITTO DI EVENTUALI VARIAZIONI SENZA L'OBBLIGO DI PREAVVISO. DECLINIAMO OGNI RESPONSABILITÀ PER EVENTUALI INESATTEZZE CONTENUTE NEL PRESENTE OPUSCOLO, SE DOVUTE AD ERRORI DI STAMPA O DI TRASCRIZIONE. E+OE
TUTTI I DIRITTI SONO RISERVATI. NESSUNA PARTE DI QUESTO DOCUMENTO PUO' ESSERE RIPRODOTTA, MEMORIZZATA IN SISTEMI D'ARCHIVIO, O TRASMESSA IN QUALSIASI FORMA O MEZZO ELETTRONICO, MECCANICO, FOTOCOPIA, REGISTRAZIONE O ALTRI, SENZA LA PREVENTIVA AUTORIZZAZIONE SCRITTA DELLA DITTA.

Rev.	Descrizione	Data

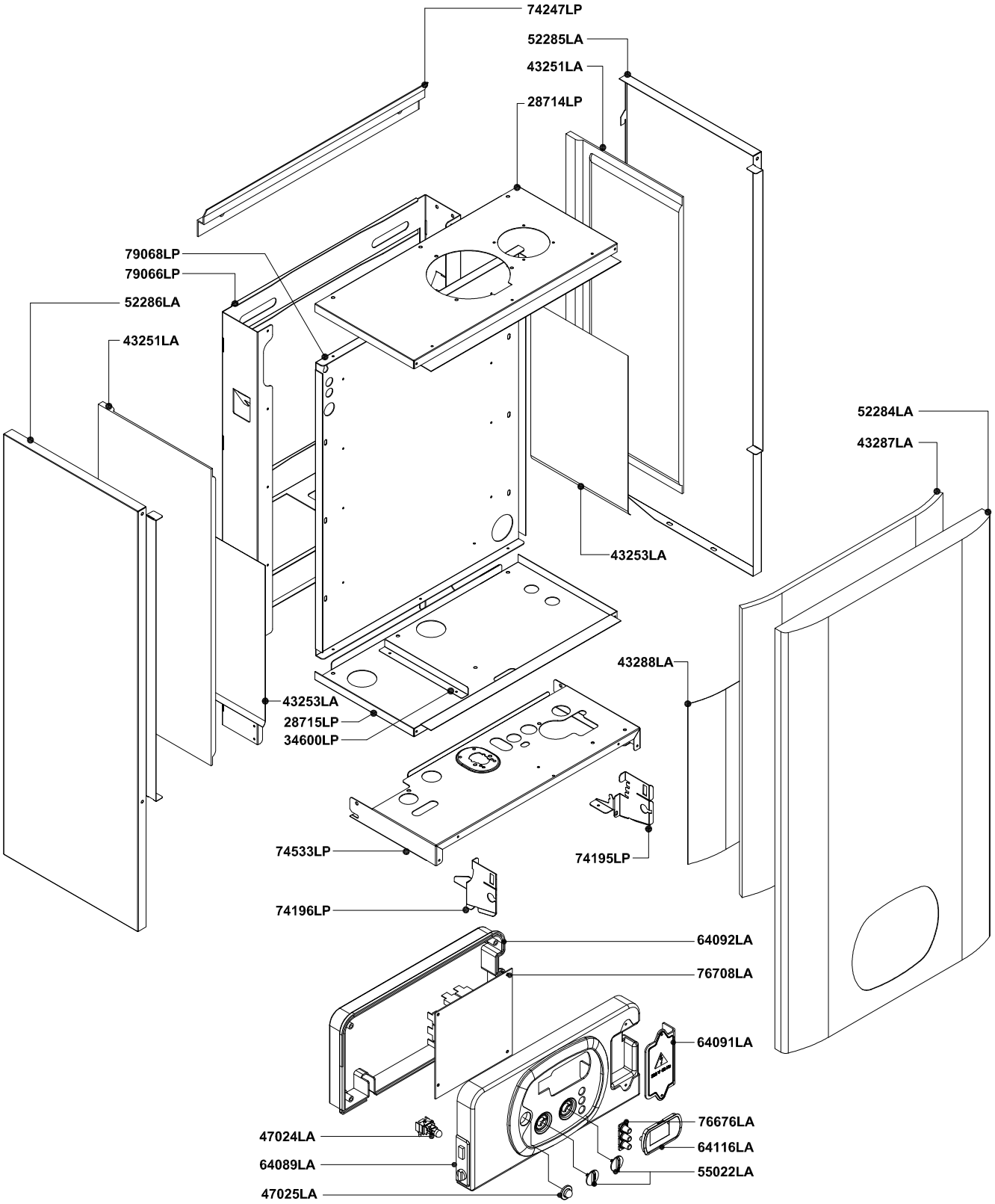

Pos.	Codice	Descrizione			U.M.	Q.ta'
		Oggetto: **Esploso ricambi Caldaia murale solo riscaldamento** *COMPONENTI TELAIO + MANTELLO*	Data:	05.12.08	A011A112E401	metano
			Scala:	—	A011B112E401	G.P.L.
			Ufficio:	tecnico		gas città
						aria prop.
		Descrizione: **mod. RS 30 E** *camera stagna - tiraggio forzato - accensione elettronica*	Disegnato:			gasolio
			Controllato:			
			Approvato:		Scheda n.:	**B0545_AA3**

RADIANT BRUCIATORI S.p.A.

Codice n.:

DATI TECNICI E MISURE NON SONO IMPEGNATIVE. LA DITTA SI RISERVA IL DIRITTO DI EVENTUALI VARIAZIONI SENZA L'OBBLIGO DI PREAVVISO. DECLINIAMO OGNI RESPONSABILITÀ PER EVENTUALI INESATTEZZE CONTENUTE NEL PRESENTE OPUSCOLO, SE DOVUTE AD ERRORI DI STAMPA O DI TRASCRIZIONE. E+OE
TUTTI I DIRITTI SONO RISERVATI. NESSUNA PARTE DI QUESTO DOCUMENTO PUO' ESSERE RIPRODOTTA, MEMORIZZATA IN SISTEMI D'ARCHIVIO, O TRASMESSA IN QUALSIASI FORMA O MEZZO ELETTRONICO, MECCANICO, FOTOCOPIA, REGISTRAZIONE O ALTRI, SENZA LA PREVENTIVA AUTORIZZAZIONE SCRITTA DELLA DITTA.

Rev.	Descrizione	Data

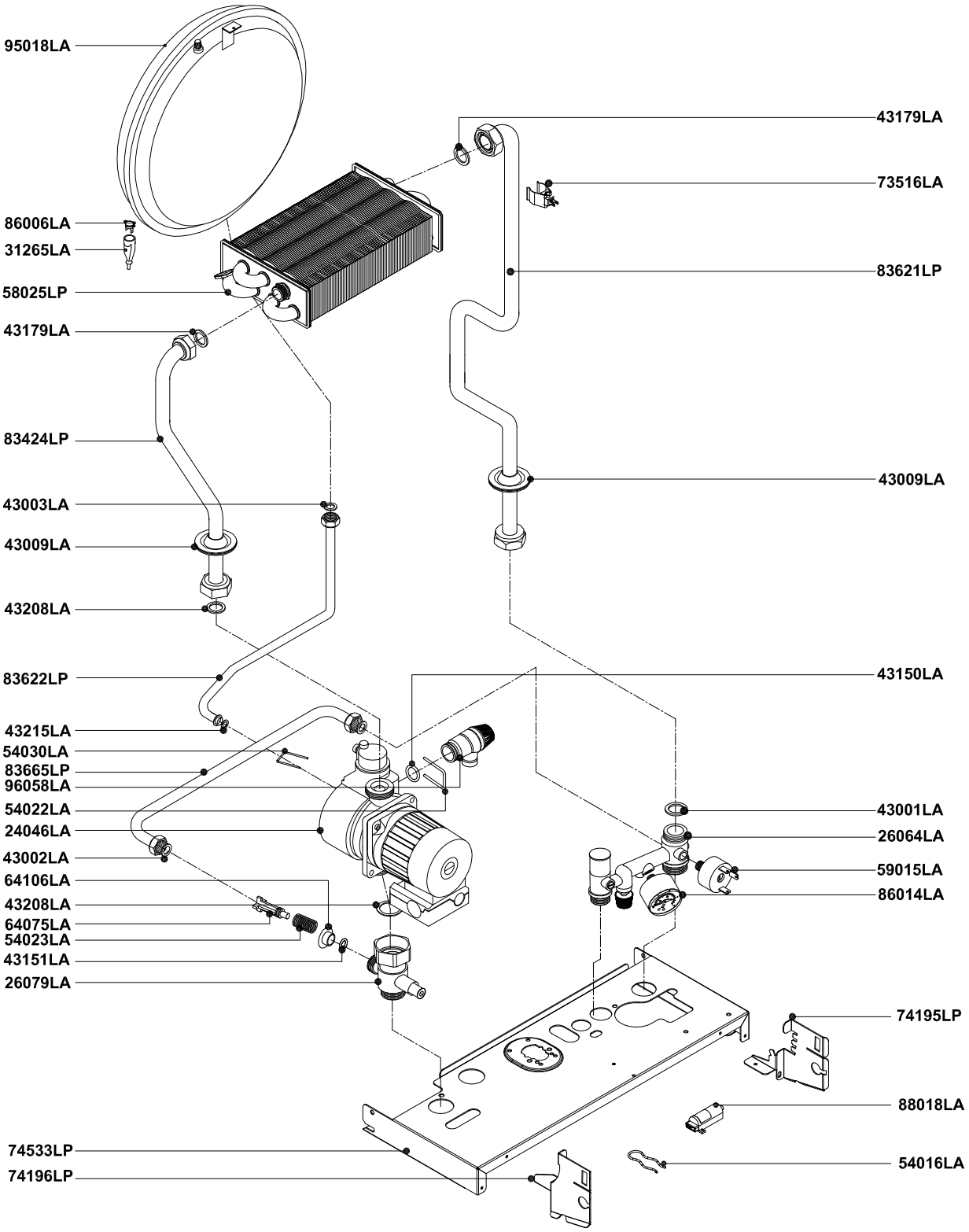

Pos.	Codice	Descrizione			U.M.	Q.ta'
		Oggetto: **Esploso ricambi Caldaia murale solo riscaldamento** *COMPONENTI IMPIANTO IDRICO*	Data:	05.12.08	A011A112E301	metano
			Scala:	—	A011B112E301	G.P.L.
			Ufficio:	tecnico		gas città
						aria prop.
						gasolio
		Descrizione: **mod. RS 30 E** *camera stagna - tiraggio forzato - accensione elettronica*	Disegnato:			
			Controllato:			
			Approvato:		Scheda n.:	**B0546_AA3**

RADIANT BRUCIATORI S.p.A.

Codice n.:

DATI TECNICI E MISURE NON SONO IMPEGNATIVE. LA DITTA SI RISERVA IL DIRITTO DI EVENTUALI VARIAZIONI SENZA L'OBBLIGO DI PREAVVISO. DECLINIAMO OGNI RESPONSABILITÀ PER EVENTUALI INESATTEZZE CONTENUTE NEL PRESENTE OPUSCOLO, SE DOVUTE AD ERRORI DI STAMPA O DI TRASCRIZIONE. E+OE
TUTTI I DIRITTI SONO RISERVATI. NESSUNA PARTE DI QUESTO DOCUMENTO PUO' ESSERE RIPRODOTTA, MEMORIZZATA IN SISTEMI D'ARCHIVIO, O TRASMESSA IN QUALSIASI FORMA O MEZZO ELETTRONICO, MECCANICO, FOTOCOPIA, REGISTRAZIONE O ALTRI, SENZA LA PREVENTIVA AUTORIZZAZIONE SCRITTA DELLA DITTA.

Rev.	Descrizione	Data

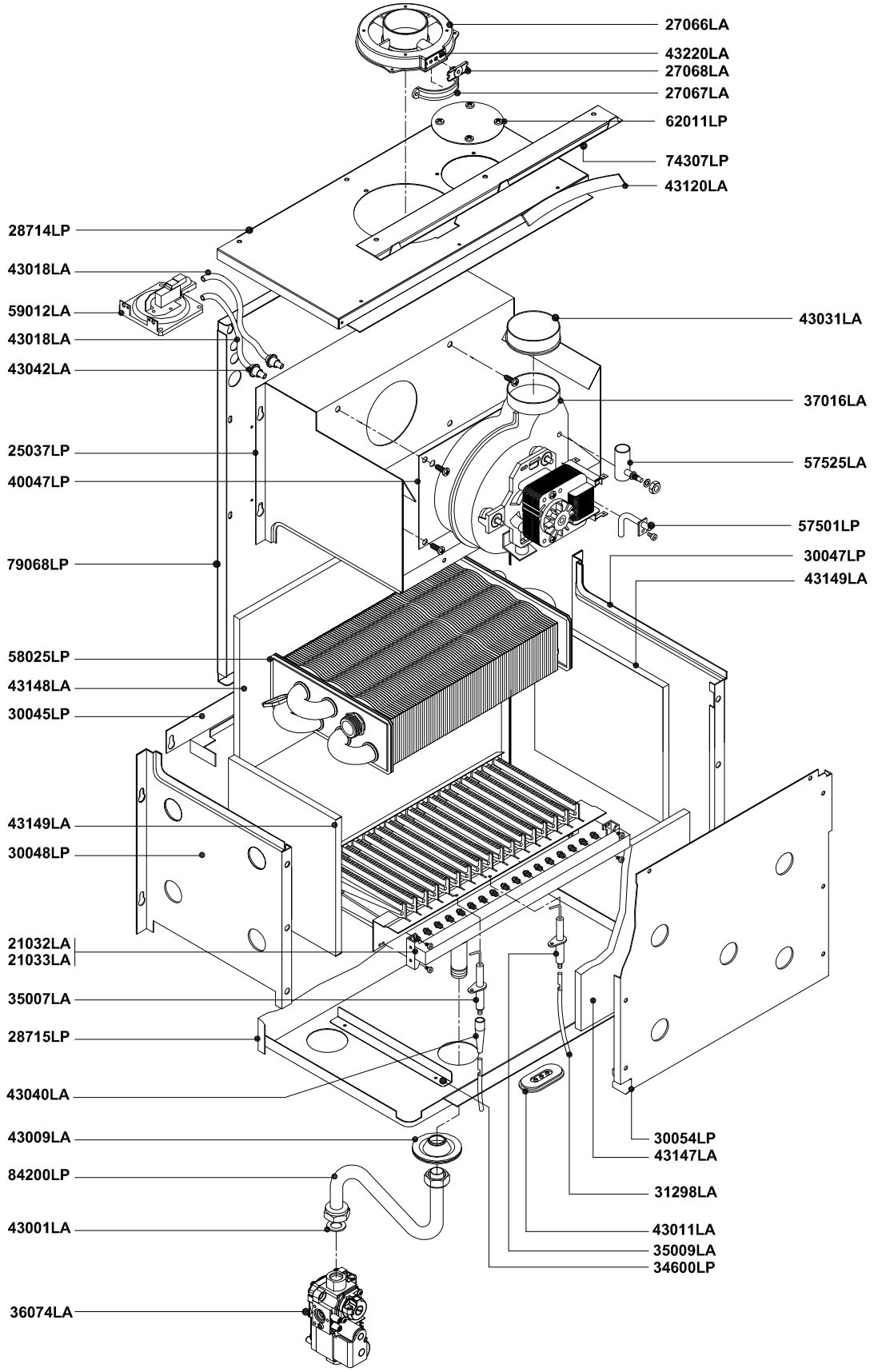

Pos.	Codice	Descrizione			U.M.	Q.ta'
		Oggetto: **Esploso ricambi Caldaia murale solo riscaldamento** *COMPONENTI IMPIANTO TERMICO*	Data: 05.12.08	Codice n.:	A011A112E301	metano
			Scala: —		A011B112E301	G.P.L.
			Ufficio: tecnico			gas città
		Descrizione: **mod. RS 30 E** *camera stagna - tiraggio forzato - accensione elettronica*	Disegnato:			aria prop.
			Controllato:			gasolio
			Approvato:			
				Scheda n.:	**B0547_AA3**	

RADIANT BRUCIATORI S.p.A.

DATI TECNICI E MISURE NON SONO IMPEGNATIVE. LA DITTA SI RISERVA IL DIRITTO DI EVENTUALI VARIAZIONI SENZA L'OBBLIGO DI PREAVVISO. DECLINIAMO OGNI RESPONSABILITÀ PER EVENTUALI INESATTEZZE CONTENUTE NEL PRESENTE OPUSCOLO, SE DOVUTE AD ERRORI DI STAMPA O DI TRASCRIZIONE. E+OE
TUTTI I DIRITTI SONO RISERVATI. NESSUNA PARTE DI QUESTO DOCUMENTO PUO' ESSERE RIPRODOTTA, MEMORIZZATA IN SISTEMI D'ARCHIVIO, O TRASMESSA IN QUALSIASI FORMA O MEZZO ELETTRONICO, MECCANICO, FOTOCOPIA, REGISTRAZIONE O ALTRI, SENZA LA PREVENTIVA AUTORIZZAZIONE SCRITTA DELLA DITTA.

Rev.	Descrizione	Data

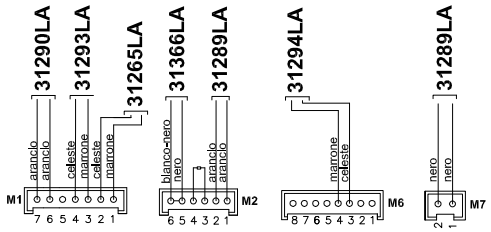

SCHEDA ELETTRONICA DT ELITE - SM20020
COD. 76708LA

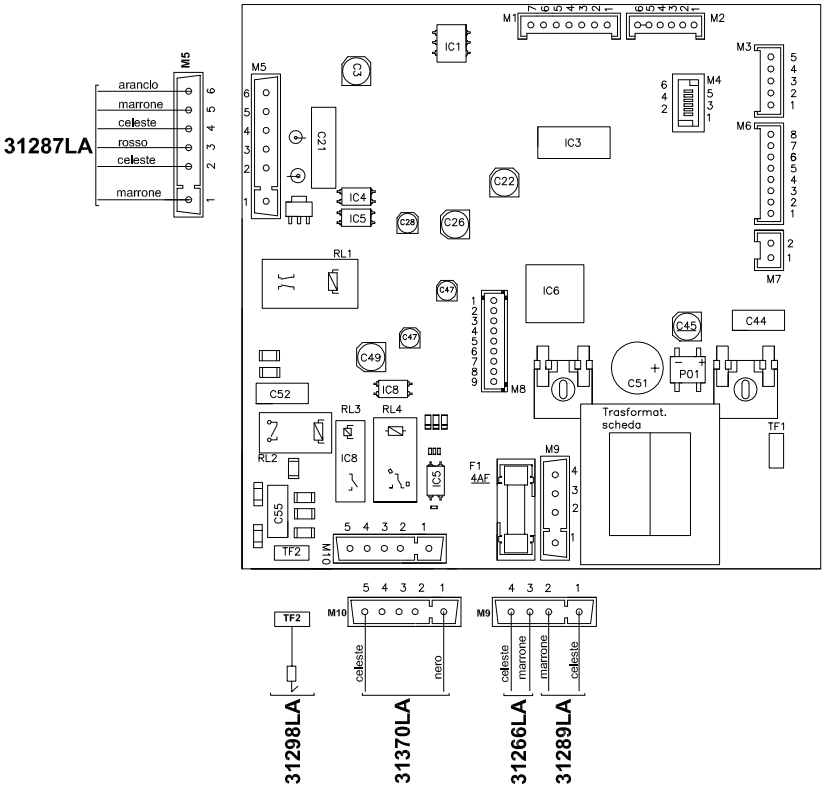

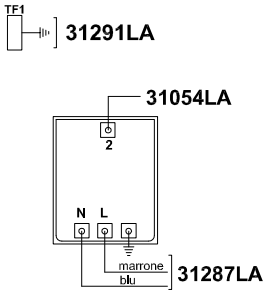

TRASFORMATORE
AC1 230VAC 25HZ COD. 88018LA

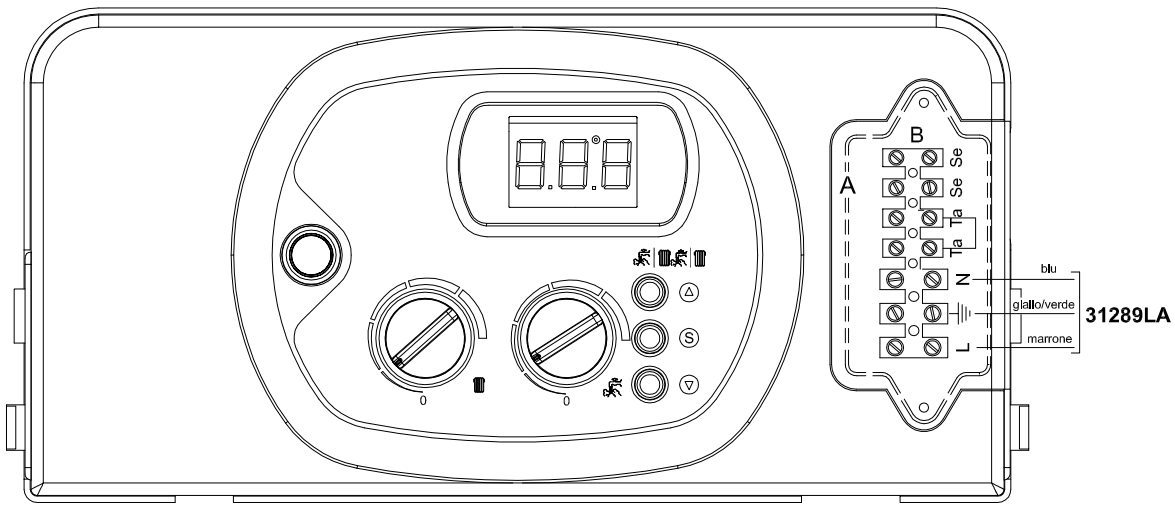

Pos.	Codice	Descrizione			U.M.	Q.ta'
		Oggetto: **Esploso ricambi Caldaia murale solo riscaldamento** *COMPONENTI IMPIANTO ELETTRICO*	Data:	05.12.08	A011A112E301	metano
			Scala:	—	A011B112E301	G.P.L.
			Ufficio:	tecnico		gas città
		Descrizione: **mod. RS 30 E** *camera stagna - tiraggio forzato - accensione elettronica*	Disegnato:			aria prop.
			Controllato:			gasolio
			Approvato:		Codice n.: Scheda n.:	**B0548_AA3**

RADIANT BRUCIATORI S.p.A.

DATI TECNICI E MISURE NON SONO IMPEGNATIVE. LA DITTA SI RISERVA IL DIRITTO DI EVENTUALI VARIAZIONI SENZA L'OBBLIGO DI PREAVVISO. DECLINIAMO OGNI RESPONSABILITÀ PER EVENTUALI INESATTEZZE CONTENUTE NEL PRESENTE OPUSCOLO, SE DOVUTE AD ERRORI DI STAMPA O DI TRASCRIZIONE. E+OE
TUTTI I DIRITTI SONO RISERVATI. NESSUNA PARTE DI QUESTO DOCUMENTO PUO' ESSERE RIPRODOTTA, MEMORIZZATA IN SISTEMI D'ARCHIVIO, O TRASMESSA IN QUALSIASI FORMA O MEZZO ELETTRONICO, MECCANICO, FOTOCOPIA, REGISTRAZIONE O ALTRI, SENZA LA PREVENTIVA AUTORIZZAZIONE SCRITTA DELLA DITTA.

Rev.	Descrizione	Data

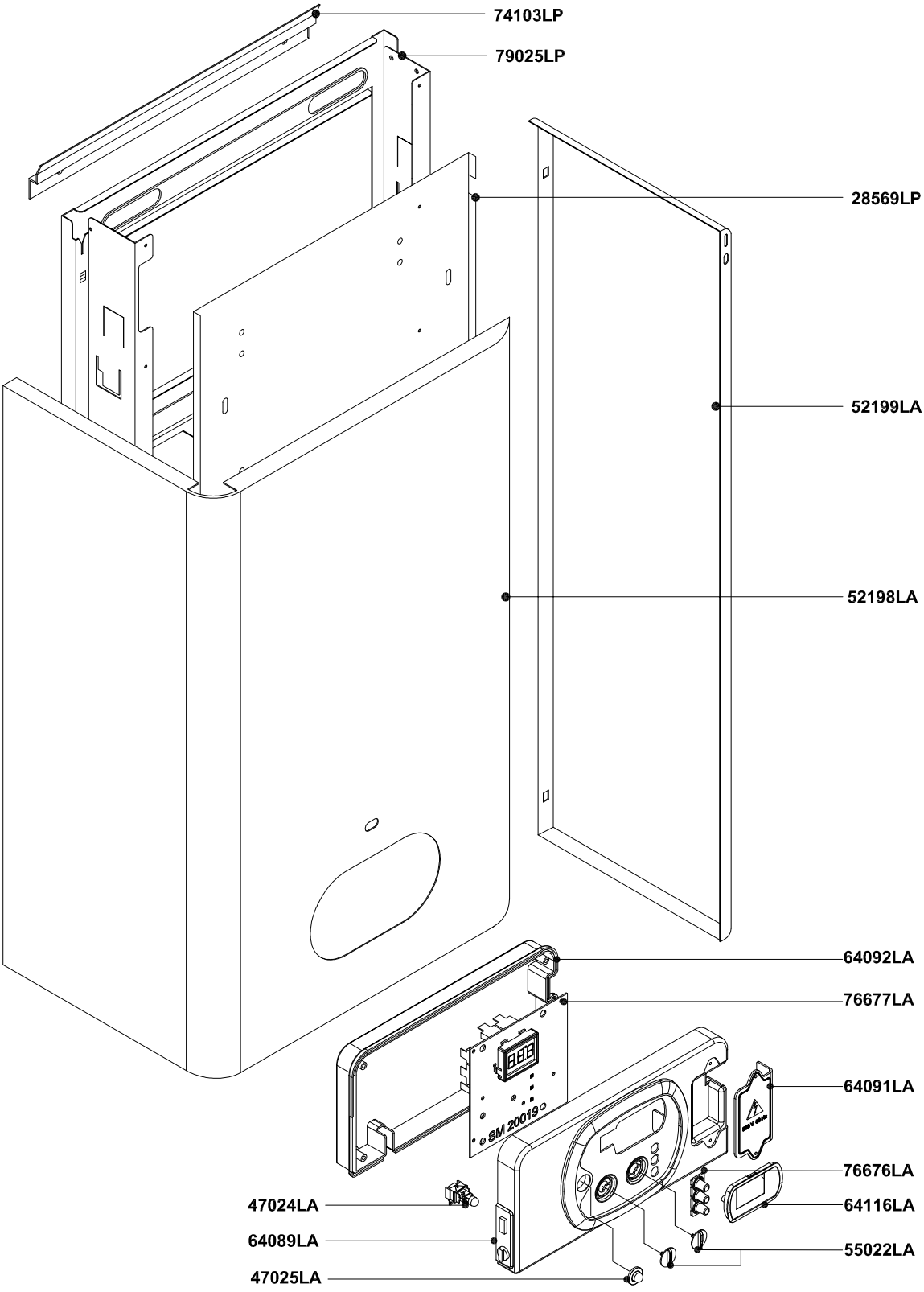

Pos.	Codice	Descrizione			U.M.	Q.ta'
		Oggetto: **Esploso ricambi Caldaia murale con boiler remoto** *COMPONENTI TELAIO + MANTELLO*	Data: 13.01.09	Codice n.:	A011A711C101	metano
			Scala:		A011B711C101	G.P.L.
			Ufficio: tecnico			gas città
						aria prop.
		Descrizione: **mod. R 20 E/B** *camera aperta - accensione elettronica*	Disegnato:			gasolio
			Controllato:			
			Approvato:	Scheda n.:	**B0391_AA2**	

RADIANT BRUCIATORI S.p.A.

DATI TECNICI E MISURE NON SONO IMPEGNATIVE. LA DITTA SI RISERVA IL DIRITTO DI EVENTUALI VARIAZIONI SENZA L'OBBLIGO DI PREAVVISO. DECLINIAMO OGNI RESPONSABILITÀ PER EVENTUALI INESATTEZZE CONTENUTE NEL PRESENTE OPUSCOLO, SE DOVUTE AD ERRORI DI STAMPA O DI TRASCRIZIONE. E ' OE
TUTTI I DIRITTI SONO RISERVATI. NESSUNA PARTE DI QUESTO DOCUMENTO PUO' ESSERE RIPRODOTTA, MEMORIZZATA IN SISTEMI D'ARCHIVIO, O TRASMESSA IN QUALSIASI FORMA O MEZZO ELETTRONICO, MECCANICO, FOTOCOPIA, REGISTRAZIONE O ALTRI, SENZA LA PREVENTIVA AUTORIZZAZIONE SCRITTA DELLA DITTA.

Rev.	Descrizione	Data

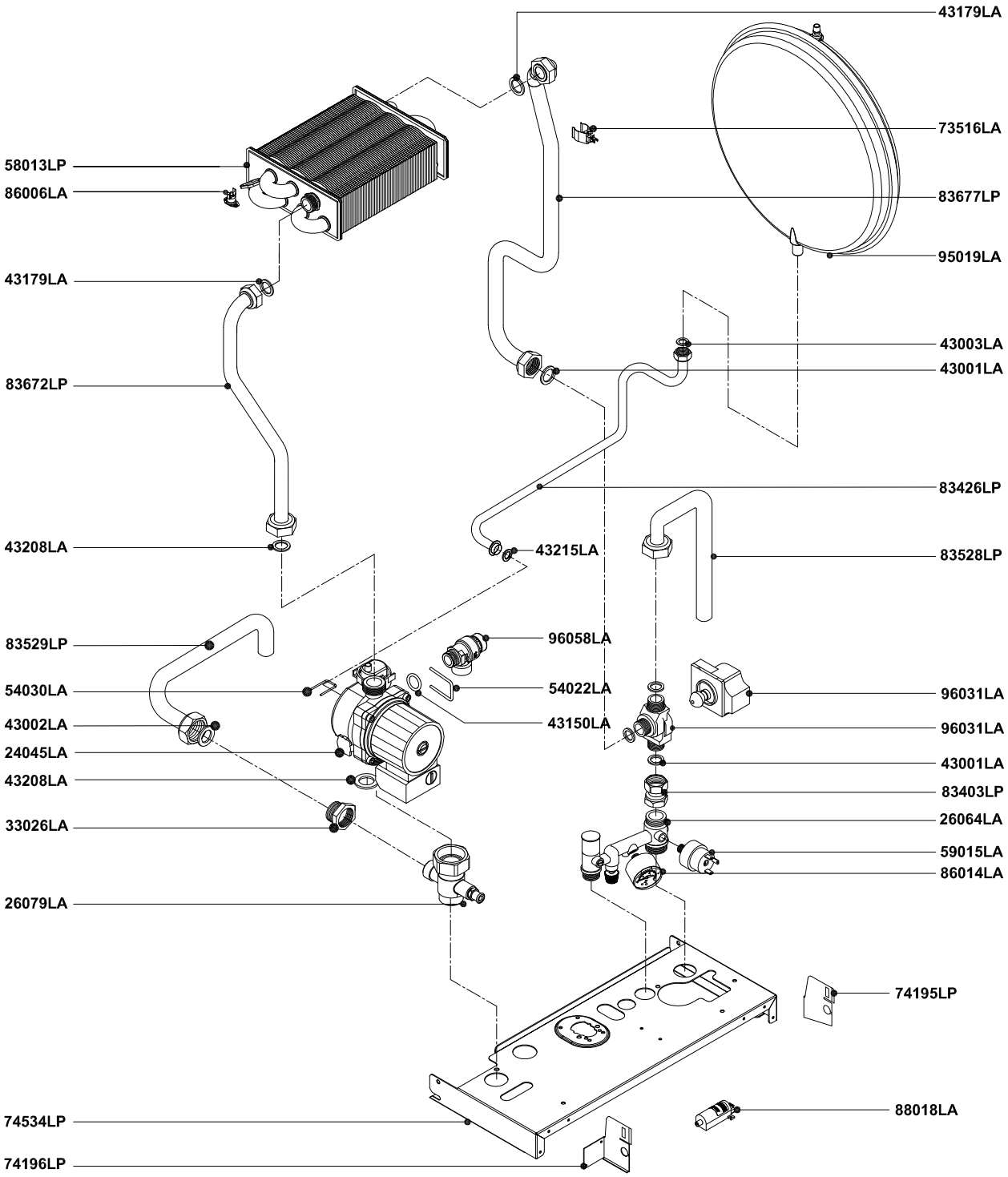

Pos.	Codice	Descrizione			U.M.	Q.ta'
		Oggetto: **Esploso ricambi Caldaia murale con boiler remoto** *COMPONENTI IMPIANTO IDRICO*	Data: 13.01.09	Codice n.:	A011A711C101	metano
			Scala:		A011B711C101	G.P.L.
			Ufficio: tecnico			gas città
						aria prop.
		Descrizione: **mod. R 20 E/B** *camera aperta - accensione elettronica*	Disegnato:			gasolio
			Controllato:			
			Approvato:	Scheda n.:	**B0392_AA2**	

RADIANT BRUCIATORI S.p.A.

DATI TECNICI E MISURE NON SONO IMPEGNATIVE. LA DITTA SI RISERVA IL DIRITTO DI EVENTUALI VARIAZIONI SENZA L'OBBLIGO DI PREAVVISO. DECLINIAMO OGNI RESPONSABILITÀ PER EVENTUALI INESATTEZZE CONTENUTE NEL PRESENTE OPUSCOLO, SE DOVUTE AD ERRORI DI STAMPA O DI TRASCRIZIONE. E.&OE.
TUTTI I DIRITTI SONO RISERVATI. NESSUNA PARTE DI QUESTO DOCUMENTO PUO' ESSERE RIPRODOTTA, MEMORIZZATA IN SISTEMI D'ARCHIVIO, O TRASMESSA IN QUALSIASI FORMA O MEZZO ELETTRONICO, MECCANICO, FOTOCOPIA, REGISTRAZIONE O ALTRI, SENZA LA PREVENTIVA AUTORIZZAZIONE SCRITTA DELLA DITTA.

Rev.	Descrizione	Data

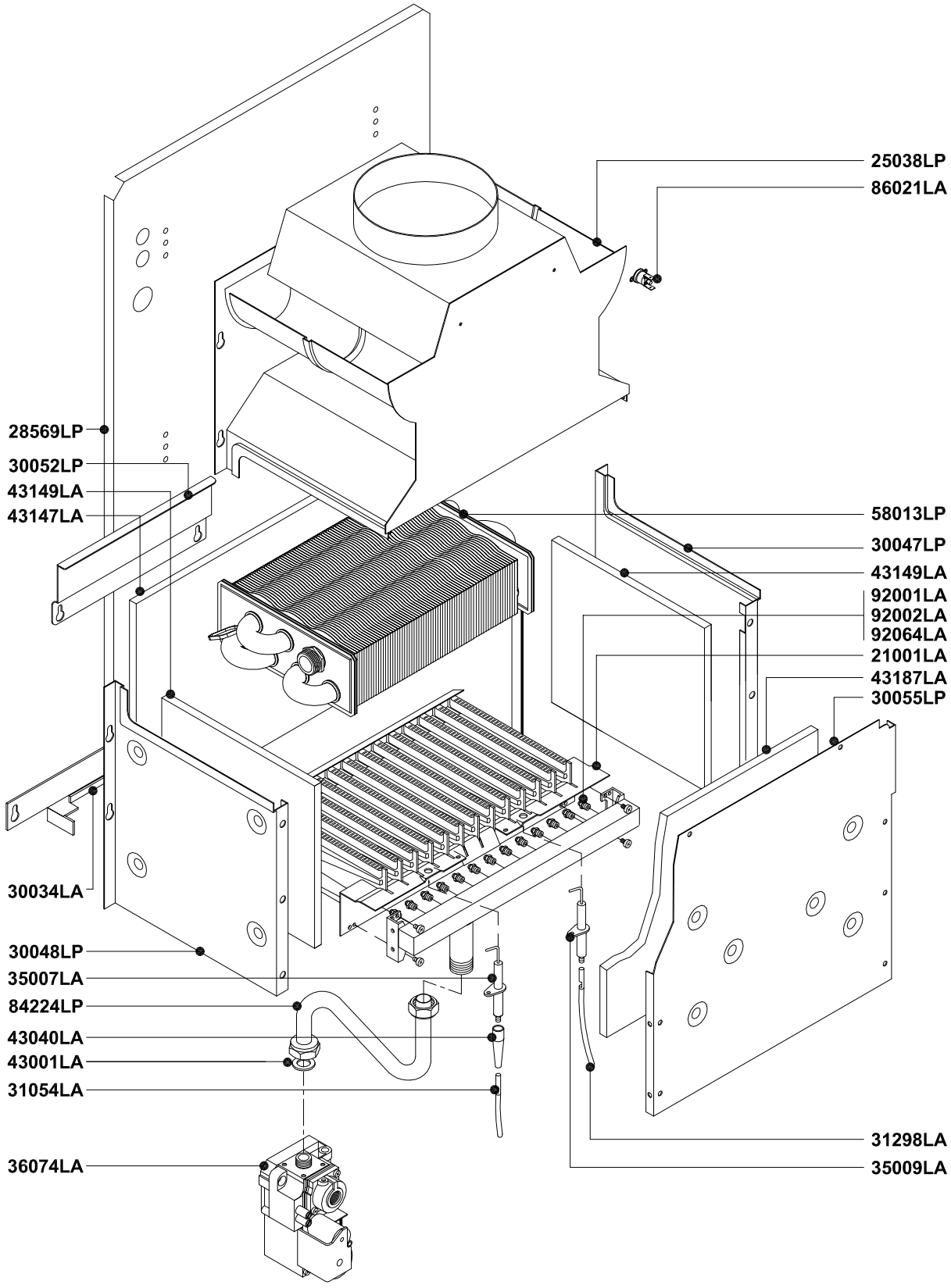

Pos.	Codice	Descrizione			U.M.	Q.ta'
		Oggetto: **Esploso ricambi Caldaia murale con boiler remoto** *COMPONENTI IMPIANTO TERMICO*	Data: 13.01.09	Codice n.: A011A711C101	metano	
			Scala:	A011B711C101	G.P.L.	
			Ufficio: tecnico		gas città	
					aria prop.	
					gasolio	
		Descrizione: **mod. R 20 E/B** *camera aperta - accensione elettronica*	Disegnato:			
			Controllato:			
			Approvato:	Scheda n.: **B0393_AA2**		

RADIANT BRUCIATORI S.p.A.

DATI TECNICI E MISURE NON SONO IMPEGNATIVE. LA DITTA SI RISERVA IL DIRITTO DI EVENTUALI VARIAZIONI SENZA L'OBBLIGO DI PREAVVISO. DECLINIAMO OGNI RESPONSABILITÀ PER EVENTUALI INESATTEZZE CONTENUTE NEL PRESENTE OPUSCOLO, SE DOVUTE AD ERRORI DI STAMPA O DI TRASCRIZIONE. E ' OBBLIGATORIO TUTTI I DIRITTI SONO RISERVATI. NESSUNA PARTE DI QUESTO DOCUMENTO PUO' ESSERE RIPRODOTTA, MEMORIZZATA IN SISTEMI D'ARCHIVIO, O TRASMESSA IN QUALSIASI FORMA O MEZZO ELETTRONICO, MECCANICO, FOTOCOPIA, REGISTRAZIONE O ALTRI, SENZA LA PREVENTIVA AUTORIZZAZIONE SCRITTA DELLA DITTA.

Rev.	Descrizione	Data

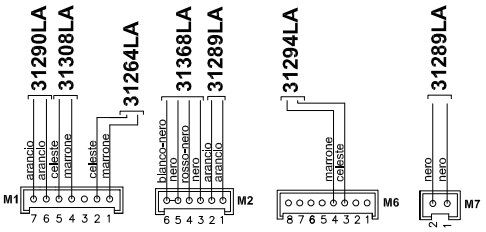

SCHEDA BMBC c/DISPLAY DIGITECH - SM20019
COD. 76677LA

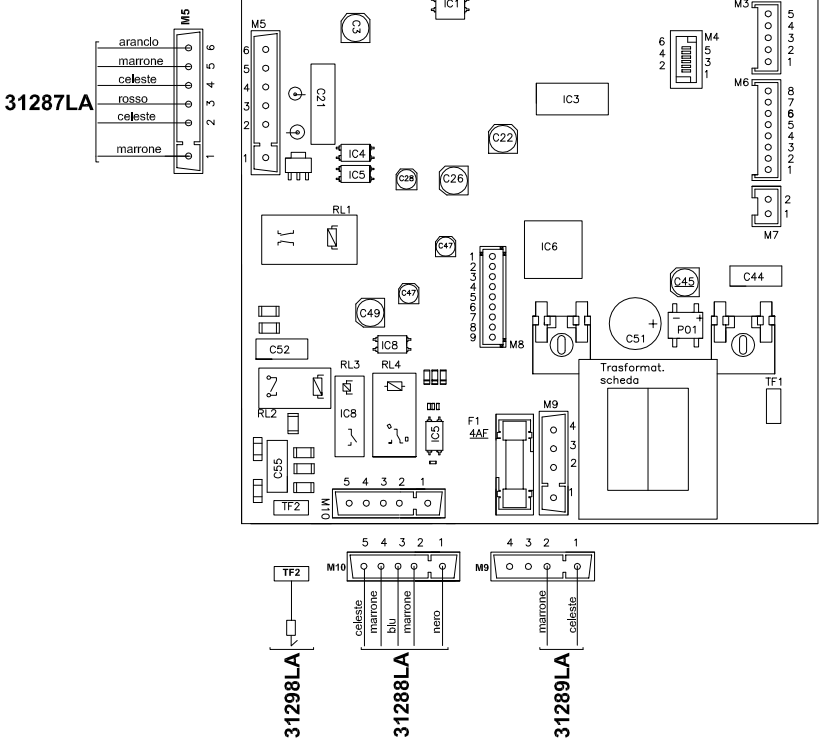

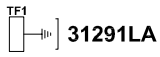

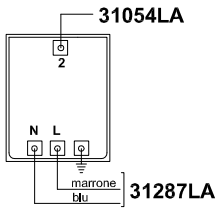

TRASFORMATORE
AC1 230VAC 25HZ COD. 88018LA

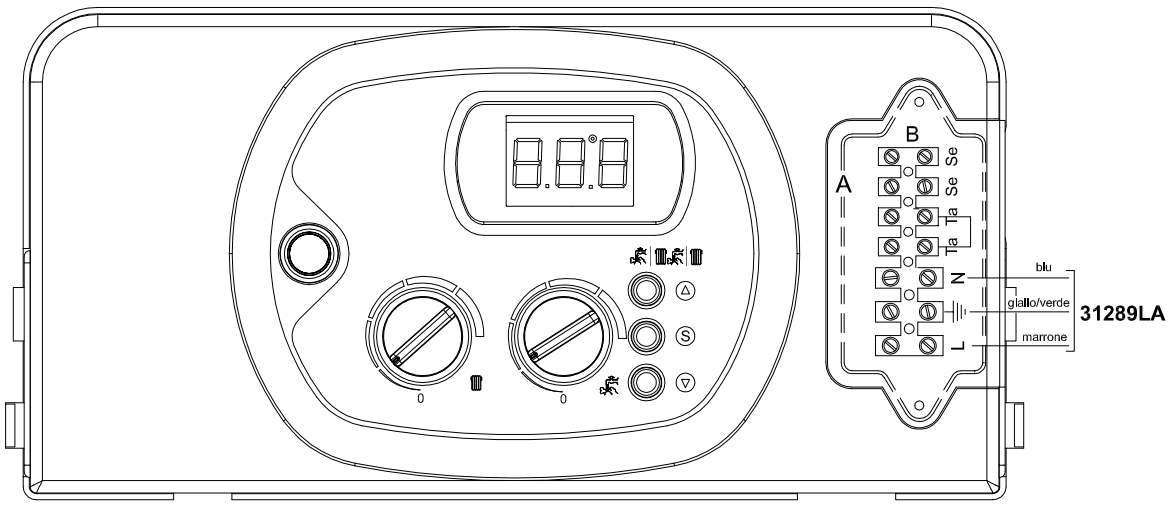

Pos.	Codice	Descrizione			U.M.	Q.ta'
		Oggetto: **Esploso ricambi Caldaia murale con boiler remoto** *COMPONENTI IMPIANTO ELETTRICO*	Data: 13.01.09	Codice n.:	A011A711C101	metano
			Scala:		A011B711C101	G.P.L.
			Ufficio: tecnico			gas città
						aria prop.
		Descrizione: **mod. R 20 E/B** *camera aperta - accensione elettronica*	Disegnato:			gasolio
			Controllato:			
			Approvato:	Scheda n.:	**B0394_AA2**	

RADIANT BRUCIATORI S.p.A.

DATI TECNICI E MISURE NON SONO IMPEGNATIVE. LA DITTA SI RISERVA IL DIRITTO DI EVENTUALI VARIAZIONI SENZA L'OBBLIGO DI PREAVVISO. DECLINIAMO OGNI RESPONSABILITÀ PER EVENTUALI INESATTEZZE CONTENUTE NEL PRESENTE OPUSCOLO, SE DOVUTE AD ERRORI DI STAMPA O DI TRASCRIZIONE. E+OE TUTTI I DIRITTI SONO RISERVATI. NESSUNA PARTE DI QUESTO DOCUMENTO PUO' ESSERE RIPRODOTTA, MEMORIZZATA IN SISTEMI D'ARCHIVIO, O TRASMESSA IN QUALSIASI FORMA O MEZZO ELETTRONICO, MECCANICO, FOTOCOPIA, REGISTRAZIONE O ALTRI, SENZA LA PREVENTIVA AUTORIZZAZIONE SCRITTA DELLA DITTA.

Rev.	Descrizione	Data

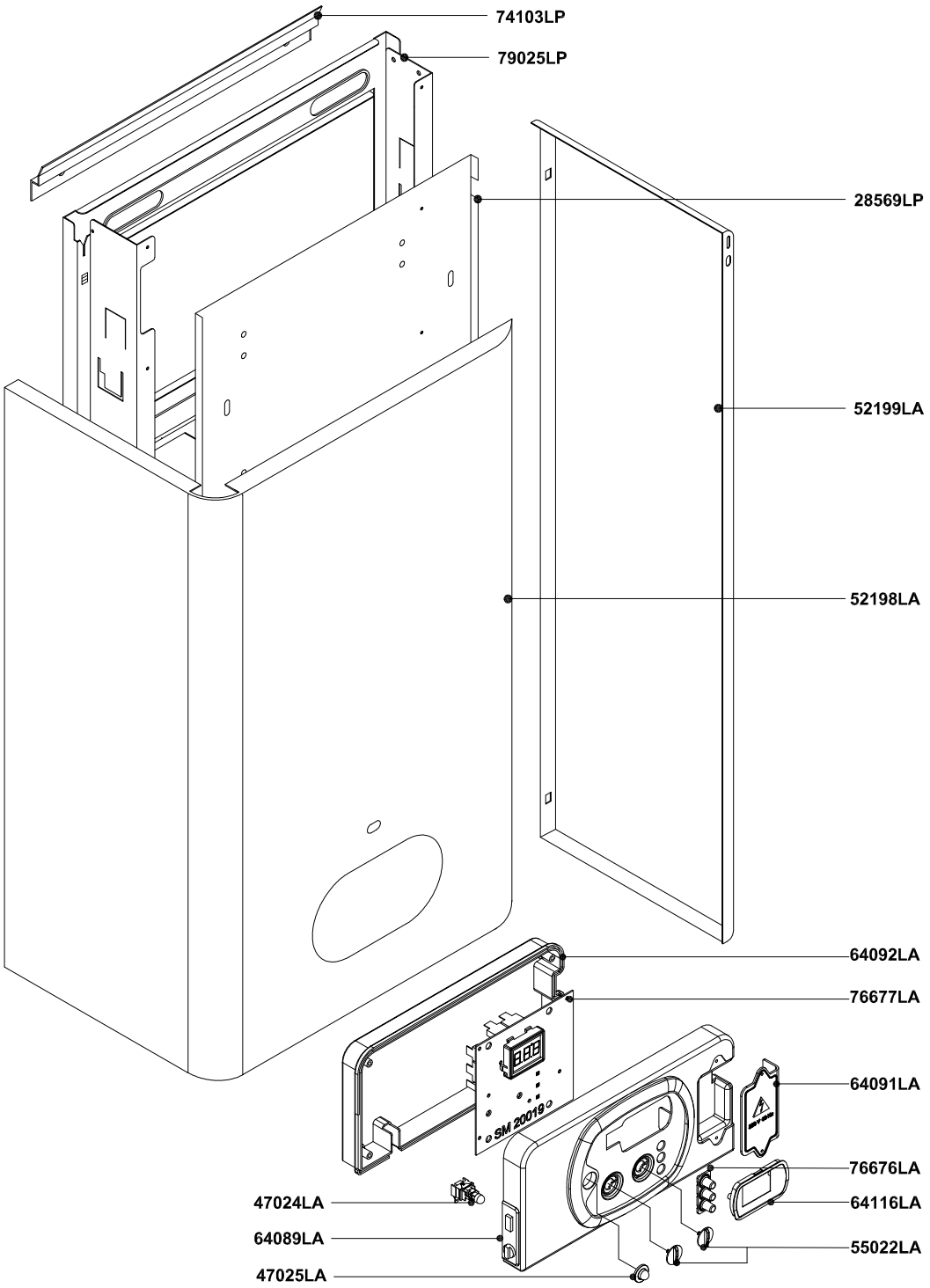

Pos.	Codice	Descrizione			U.M.	Q.ta'
		Oggetto: **Esploso ricambi Caldaia murale con boiler remoto** *COMPONENTI TELAIO+MANTELLO*	Data:	14.01.09	A011A711C301	metano
			Scala:	—	A011B711C301	G.P.L.
			Ufficio:	tecnico		gas città
		Descrizione: **mod. R 24 E/B** *camera aperta - accensione elettronica*	Disegnato:			aria prop.
			Controllato:			gasolio
			Approvato:		Scheda n.:	**B0395_AA2**

RADIANT BRUCIATORI S.p.A.

DATI TECNICI E MISURE NON SONO IMPEGNATIVE. LA DITTA SI RISERVA IL DIRITTO DI EVENTUALI VARIAZIONI SENZA L'OBBLIGO DI PREAVVISO. DECLINIAMO OGNI RESPONSABILITÀ PER EVENTUALI INESATTEZZE CONTENUTE NEL PRESENTE OPUSCOLO, SE DOVUTE AD ERRORI DI STAMPA O DI TRASCRIZIONE. E+OE
TUTTI I DIRITTI SONO RISERVATI. NESSUNA PARTE DI QUESTO DOCUMENTO PUO' ESSERE RIPRODOTTA, MEMORIZZATA IN SISTEMI D'ARCHIVIO, O TRASMESSA IN QUALSIASI FORMA O MEZZO ELETTRONICO, MECCANICO, FOTOCOPIA, REGISTRAZIONE O ALTRI, SENZA LA PREVENTIVA AUTORIZZAZIONE SCRITTA DELLA DITTA.

Rev.	Descrizione	Data

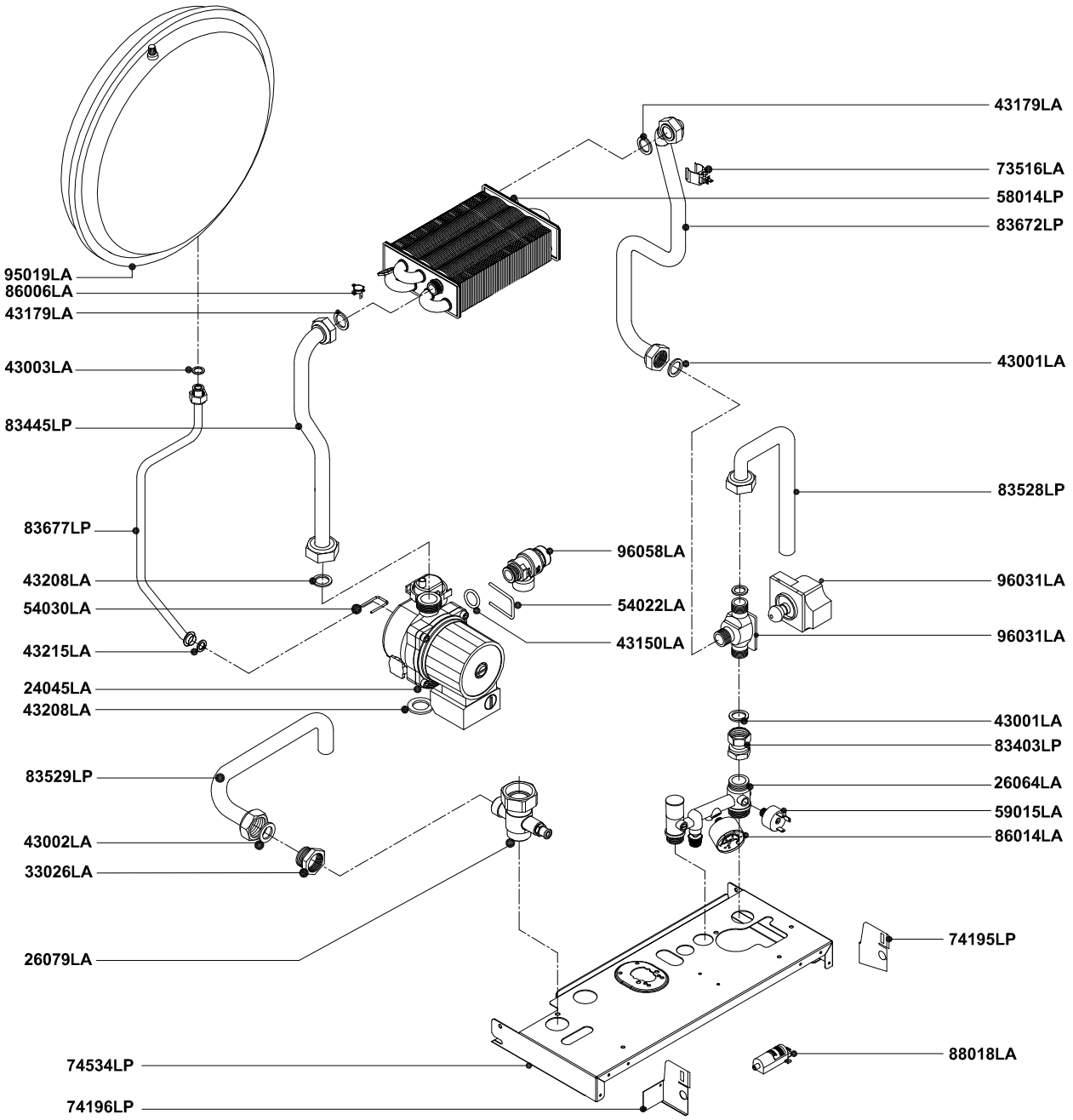

Pos.	Codice	Descrizione			U.M.	Q.ta'
		Oggetto: **Esploso ricambi Caldaia murale con boiler remoto** *COMPONENTI IMPIANTO IDRICO*	Data: 14.01.09	Codice n.: A011A711C301	metano	
			Scala: —	A011B711C301	G.P.L.	
			Ufficio: tecnico		gas città	
					aria prop.	
		Descrizione: **mod. R 24 E/B** *camera aperta- accensione elettronica*	Disegnato:		gasolio	
			Controllato:			
			Approvato:	Scheda n.:	**B0396_AA2**	

RADIANT BRUCIATORI S.p.A.

DATI TECNICI E MISURE NON SONO IMPEGNATIVE. LA DITTA SI RISERVA IL DIRITTO DI EVENTUALI VARIAZIONI SENZA L'OBBLIGO DI PREAVVISO. DECLINIAMO OGNI RESPONSABILITÀ PER EVENTUALI INESATTEZZE CONTENUTE NEL PRESENTE OPUSCOLO, SE DOVUTE AD ERRORI DI STAMPA O DI TRASCRIZIONE. E+OE
TUTTI I DIRITTI SONO RISERVATI. NESSUNA PARTE DI QUESTO DOCUMENTO PUO' ESSERE RIPRODOTTA, MEMORIZZATA IN SISTEMI D'ARCHIVIO, O TRASMESSA IN QUALSIASI FORMA O MEZZO ELETTRONICO, MECCANICO, FOTOCOPIA, REGISTRAZIONE O ALTRI, SENZA LA PREVENTIVA AUTORIZZAZIONE SCRITTA DELLA DITTA.

Rev.	Descrizione	Data

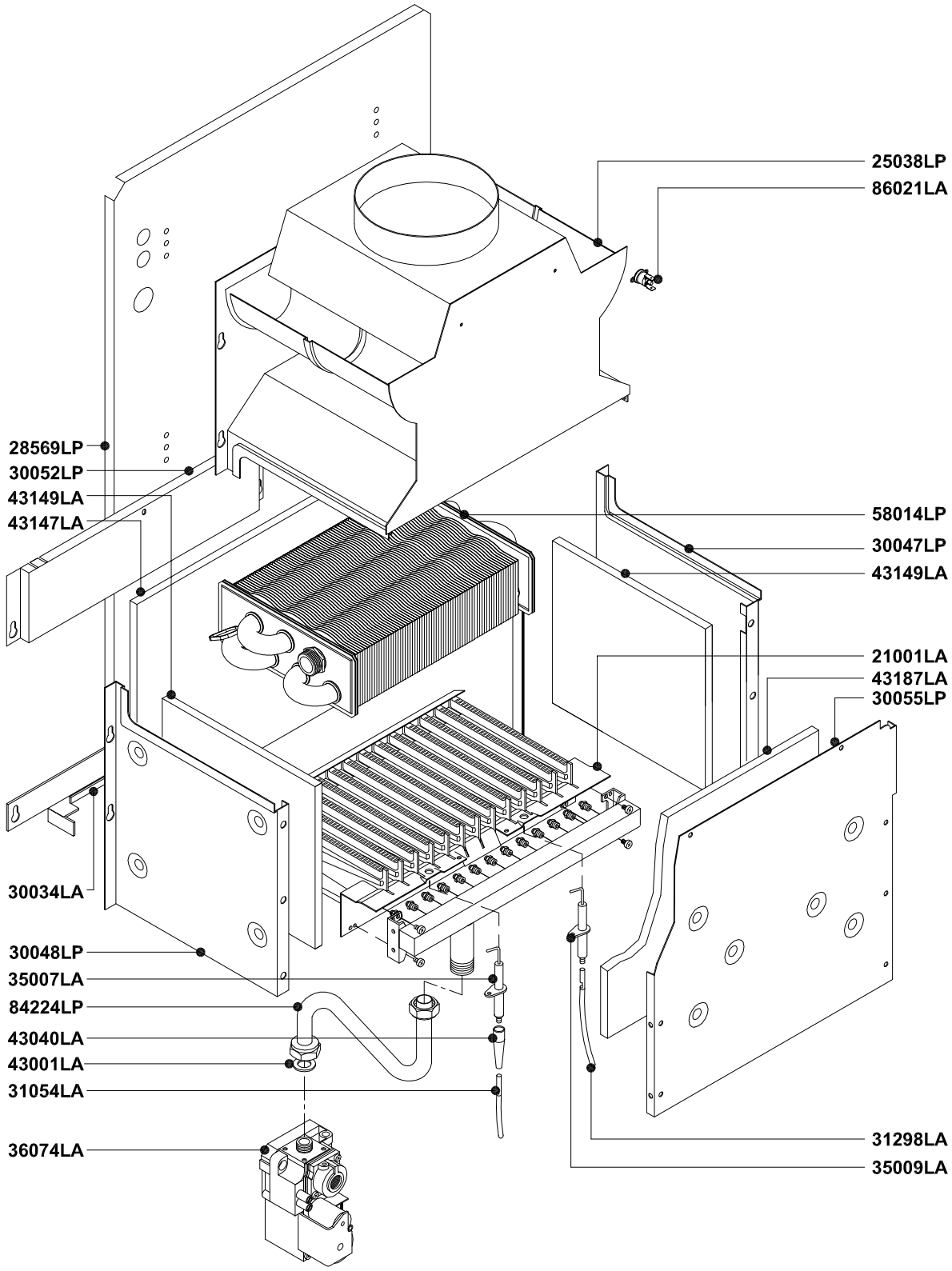

Pos.	Codice	Descrizione			U.M.	Q.ta'
		Oggetto: **Esploso ricambi Caldaia murale con boiler remoto** *COMPONENTI IMPIANTO TERMICO*	Data: 14.01.09	Codice n.:	A011A711C301	metano
			Scala: —		A011B711C301	G.P.L.
			Ufficio: tecnico			gas città
						aria prop.
		Descrizione: **mod. R 24 E/B** *camera aperta - accensione elettronica*	Disegnato:			gasolio
			Controllato:			
			Approvato:		Scheda n.:	**B0397_AA2**

RADIANT BRUCIATORI S.p.A.

DATI TECNICI E MISURE NON SONO IMPEGNATIVE. LA DITTA SI RISERVA IL DIRITTO DI EVENTUALI VARIAZIONI SENZA L'OBBLIGO DI PREAVVISO. DECLINIAMO OGNI RESPONSABILITÀ PER EVENTUALI INESATTEZZE CONTENUTE NEL PRESENTE OPUSCOLO, SE DOVUTE AD ERRORI DI STAMPA O DI TRASCRIZIONE. E+OE
TUTTI I DIRITTI SONO RISERVATI. NESSUNA PARTE DI QUESTO DOCUMENTO PUO' ESSERE RIPRODOTTA, MEMORIZZATA IN SISTEMI D'ARCHIVIO, O TRASMESSA IN QUALSIASI FORMA O MEZZO ELETTRONICO, MECCANICO, FOTOCOPIA, REGISTRAZIONE O ALTRI, SENZA LA PREVENTIVA AUTORIZZAZIONE SCRITTA DELLA DITTA.

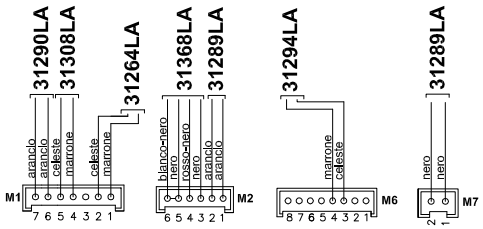

SCHEDA BMBC c/DISPLAY DIGITECH - SM20019
COD. 76677LA

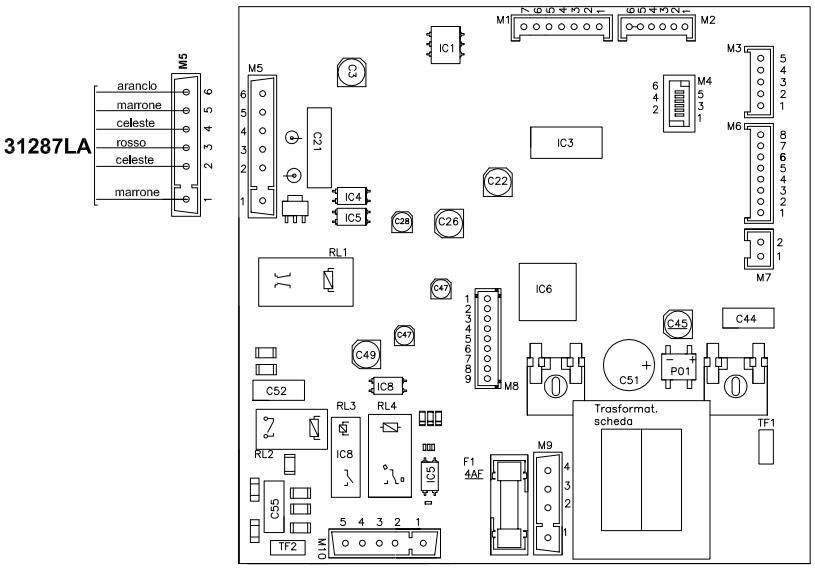

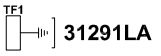

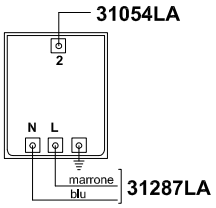

TRASFORMATORE
AC1 230VAC 25HZ COD. 88018LA

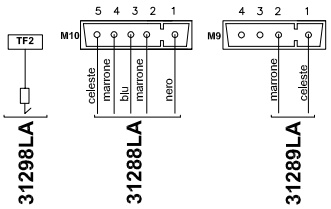

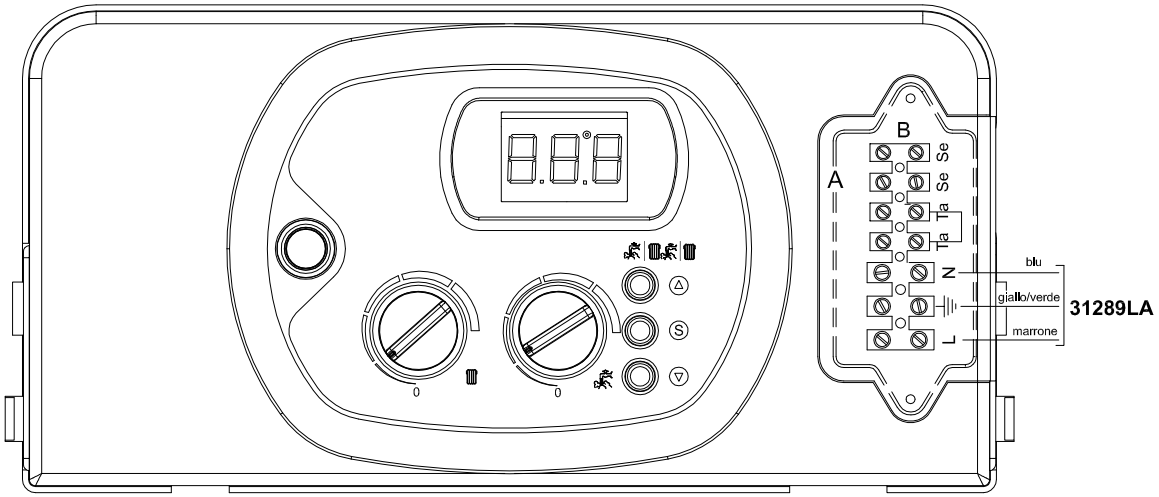

Pos.	Codice	Descrizione			U.M.	Q.ta'
		Oggetto: **Esploso ricambi Caldaia murale con boiler remoto** *COMPONENTI IMPIANTO ELETTRICO*	Data:	14.01.09	A011A711C301	metano
			Scala:	--	A011B711C301	G.P.L.
			Ufficio:	tecnico		gas città
		Descrizione: **mod. R 24 E/B** *camera aperta - accensione elettronica*	Disegnato:			aria prop.
			Controllato:			gasolio
			Approvato:		Scheda n.:	**B0398_AA2**

RADIANT BRUCIATORI S.p.A.

Codice n.:

DATI TECNICI E MISURE NON SONO IMPEGNATIVE. LA DITTA SI RISERVA IL DIRITTO DI EVENTUALI VARIAZIONI SENZA L'OBBLIGO DI PREAVVISO. DECLINIAMO OGNI RESPONSABILITÀ PER EVENTUALI INESATTEZZE CONTENUTE NEL PRESENTE OPUSCOLO, SE DOVUTE AD ERRORI DI STAMPA O DI TRASCRIZIONE. E+OE
TUTTI I DIRITTI SONO RISERVATI. NESSUNA PARTE DI QUESTO DOCUMENTO PUO' ESSERE RIPRODOTTA, MEMORIZZATA IN SISTEMI D'ARCHIVIO, O TRASMESSA IN QUALSIASI FORMA O MEZZO ELETTRONICO, MECCANICO, FOTOCOPIA, REGISTRAZIONE O ALTRI, SENZA LA PREVENTIVA AUTORIZZAZIONE SCRITTA DELLA DITTA.

Rev.	Descrizione	Data

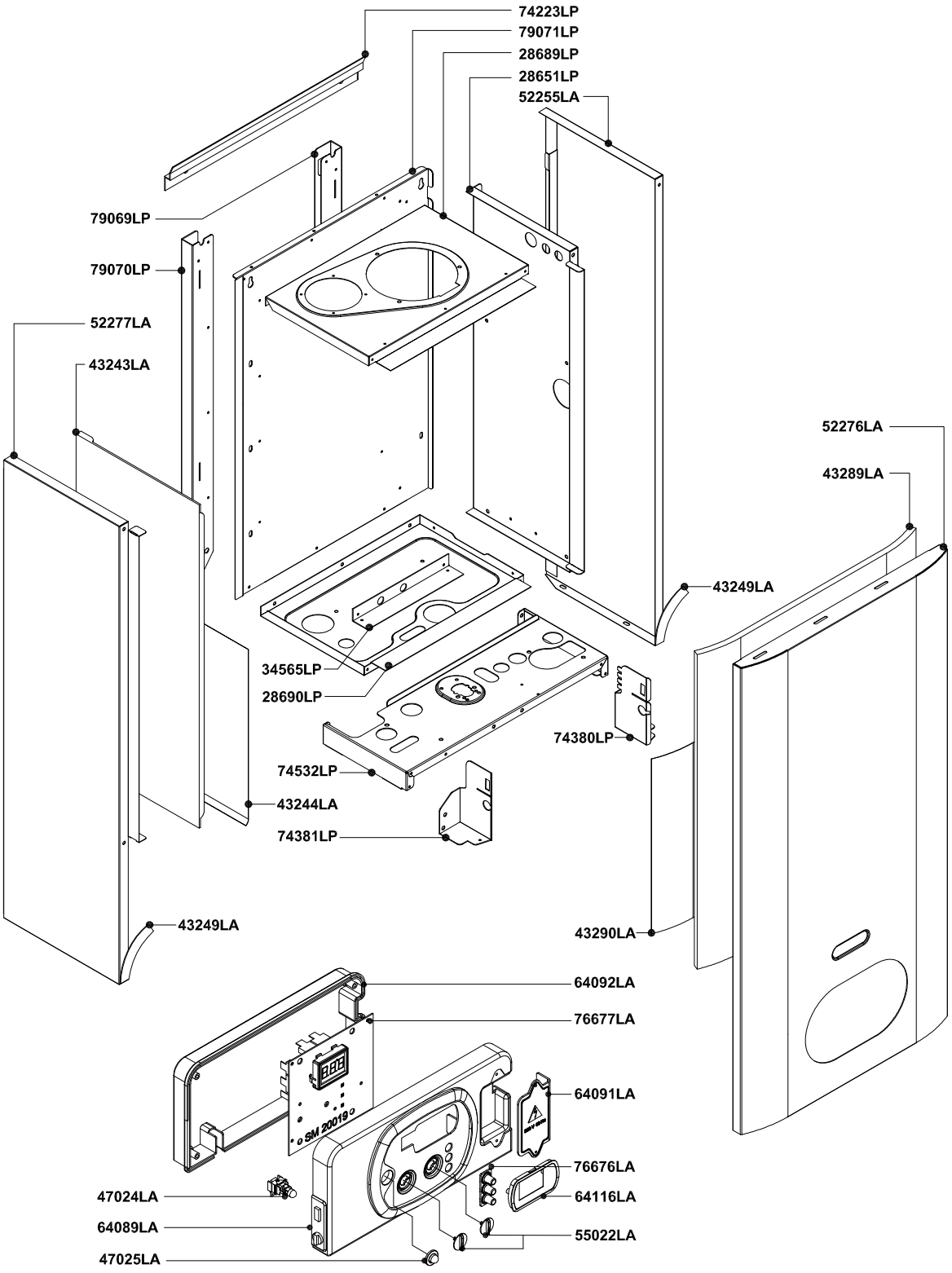

Pos.	Codice	Descrizione			U.M.	Q.ta'
		Oggetto: **Esploso ricambi Caldaia murale con boiler remoto** *COMPONENTI TELAIO + MANTELLO*	Data: 10.12.08	Codice n.:	A011A712E101	metano
			Scala:		A011B712E101	G.P.L.
			Ufficio: tecnico			gas città
						aria prop.
		Descrizione: **mod. RS 20 E/B** *camera stagna - accensione elettronica*	Disegnato:			gasolio
			Controllato:			
			Approvato:		Scheda n.: **B0780_AA2**	

RADIANT BRUCIATORI S.p.A.

DATI TECNICI E MISURE NON SONO IMPEGNATIVE. LA DITTA SI RISERVA IL DIRITTO DI EVENTUALI VARIAZIONI SENZA L'OBBLIGO DI PREAVVISO. DECLINIAMO OGNI RESPONSABILITÀ PER EVENTUALI INESATTEZZE CONTENUTE NEL PRESENTE OPUSCOLO, SE DOVUTE AD ERRORI DI STAMPA O DI TRASCRIZIONE. E ' OE
TUTTI I DIRITTI SONO RISERVATI. NESSUNA PARTE DI QUESTO DOCUMENTO PUO' ESSERE RIPRODOTTA, MEMORIZZATA IN SISTEMI D'ARCHIVIO, O TRASMESSA IN QUALSIASI FORMA O MEZZO ELETTRONICO, MECCANICO, FOTOCOPIA, REGISTRAZIONE O ALTRI, SENZA LA PREVENTIVA AUTORIZZAZIONE SCRITTA DELLA DITTA.

Rev.	Descrizione	Data

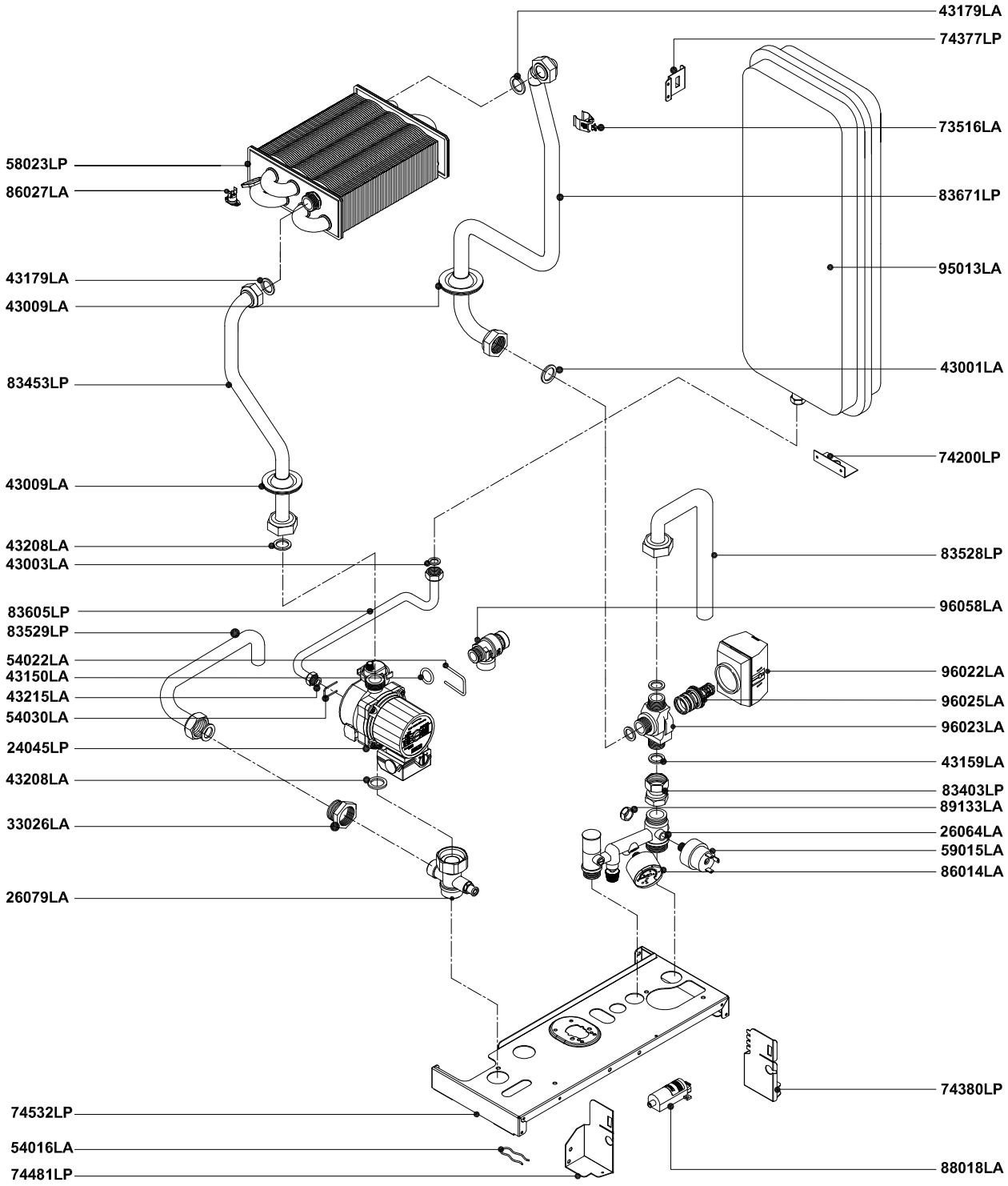

Pos.	Codice	Descrizione		U.M.	Q.ta'
		Oggetto: **Esploso ricambi Caldaia murale con boiler remoto** *COMPONENTI IMPIANTO IDRICO*	Data: 10.12.08	A011A712E101	metano
			Scala:	A011B712E101	G.P.L.
			Ufficio: tecnico		gas città
		Descrizione: **mod. RS 20 E/B** *camera stagna - accensione elettronica*	Disegnato:		aria prop.
			Controllato:		gasolio
			Approvato:	Scheda n.: **B0781_AA2**	

RADIANT BRUCIATORI S.p.A.

Codice n.:

DATI TECNICI E MISURE NON SONO IMPEGNATIVE. LA DITTA SI RISERVA IL DIRITTO DI EVENTUALI VARIAZIONI SENZA L'OBBLIGO DI PREAVVISO. DECLINIAMO OGNI RESPONSABILITÀ PER EVENTUALI INESATTEZZE CONTENUTE NEL PRESENTE OPUSCOLO, SE DOVUTE AD ERRORI DI STAMPA O DI TRASCRIZIONE. E.&OE.
TUTTI I DIRITTI SONO RISERVATI. NESSUNA PARTE DI QUESTO DOCUMENTO PUO' ESSERE RIPRODOTTA, MEMORIZZATA IN SISTEMI D'ARCHIVIO, O TRASMESSA IN QUALSIASI FORMA O MEZZO ELETTRONICO, MECCANICO, FOTOCOPIA, REGISTRAZIONE O ALTRI, SENZA LA PREVENTIVA AUTORIZZAZIONE SCRITTA DELLA DITTA.

Rev.	Descrizione	Data

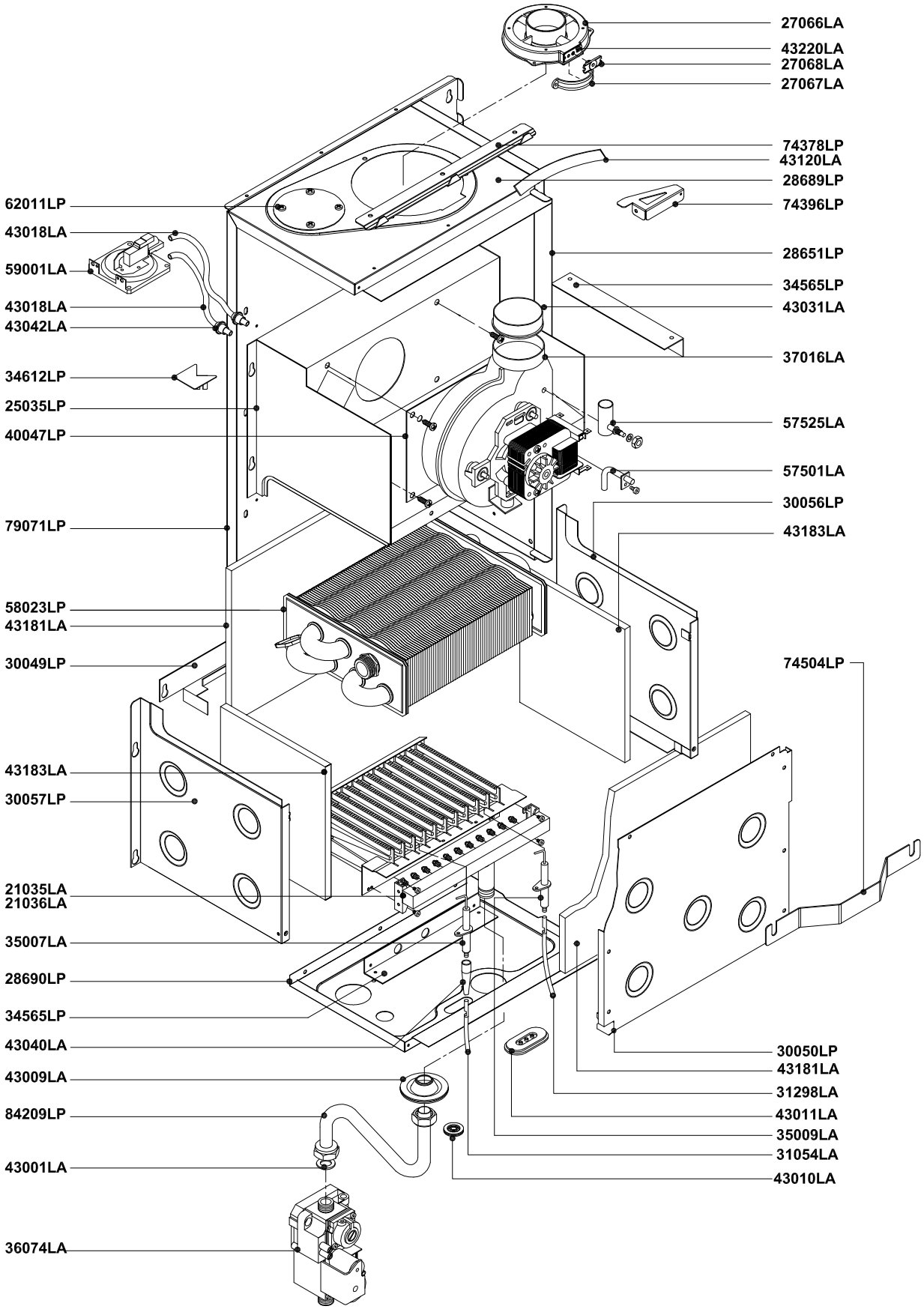

Pos.	Codice	Descrizione			U.M.	Q.ta'
		Oggetto: **Esploso ricambi Caldaia murale con boiler remoto** *COMPONENTI IMPIANTO TERMICO*	Data: 10.12.08	Codice n.: A011A712E101	metano	
			Scala:	A011B712E101	G.P.L.	
			Ufficio: tecnico		gas città	
		Descrizione: **mod. RS 20 E/B** *camera stagna - accensione elettronica*	Disegnato:		aria prop.	
			Controllato:		gasolio	
			Approvato:	Scheda n.: **B0782_AA2**		

RADIANT BRUCIATORI S.p.A.

DATI TECNICI E MISURE NON SONO IMPEGNATIVE. LA DITTA SI RISERVA IL DIRITTO DI EVENTUALI VARIAZIONI SENZA L'OBBLIGO DI PREAVVISO. DECLINIAMO OGNI RESPONSABILITÀ PER EVENTUALI INESATTEZZE CONTENUTE NEL PRESENTE OPUSCOLO, SE DOVUTE AD ERRORI DI STAMPA O DI TRASCRIZIONE. E.&O.E.
TUTTI I DIRITTI SONO RISERVATI. NESSUNA PARTE DI QUESTO DOCUMENTO PUO' ESSERE RIPRODOTTA, MEMORIZZATA IN SISTEMI D'ARCHIVIO, O TRASMESSA IN QUALSIASI FORMA O MEZZO ELETTRONICO, MECCANICO, FOTOCOPIA, REGISTRAZIONE O ALTRI, SENZA LA PREVENTIVA AUTORIZZAZIONE SCRITTA DELLA DITTA.

Rev.	Descrizione	Data

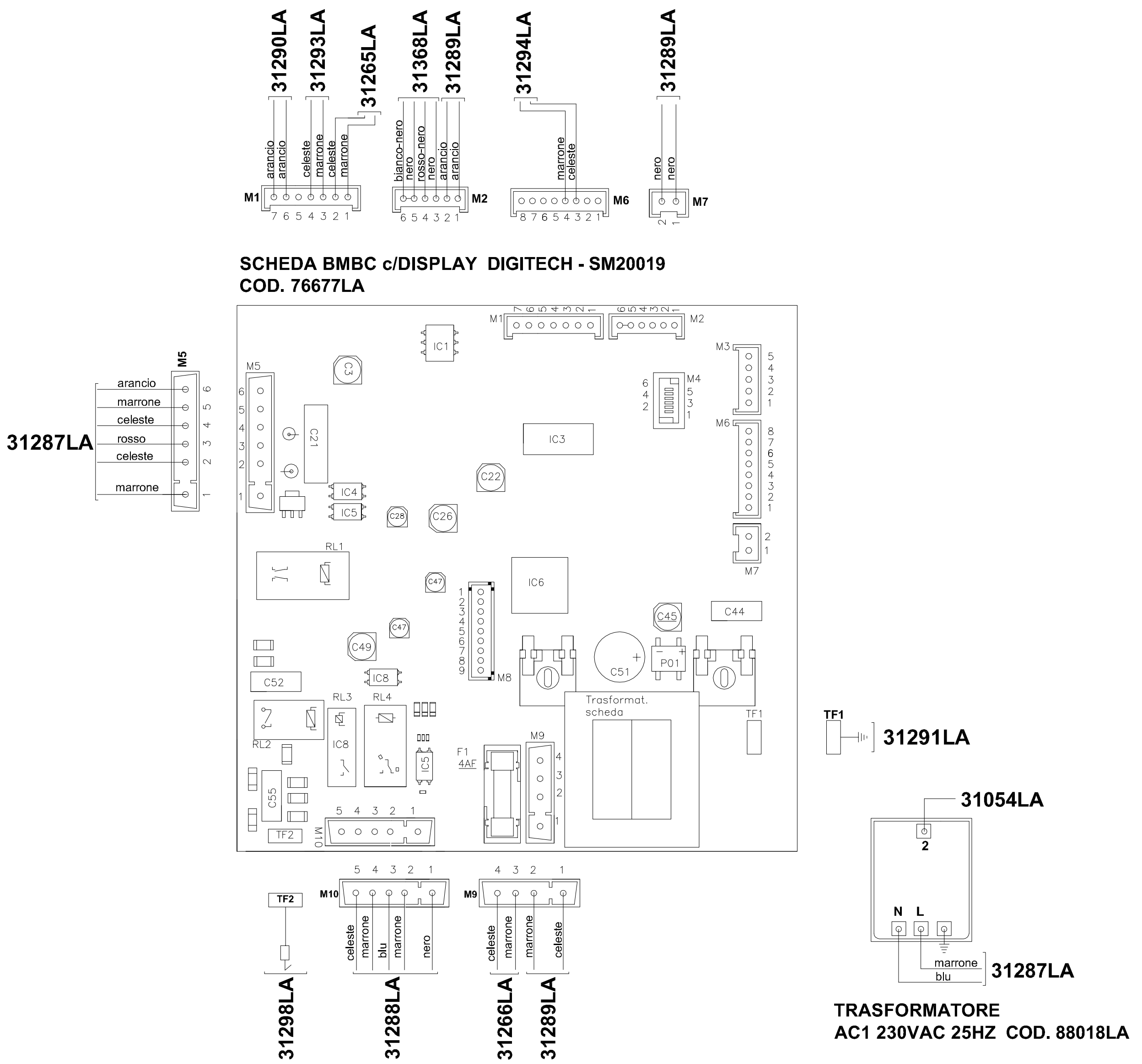

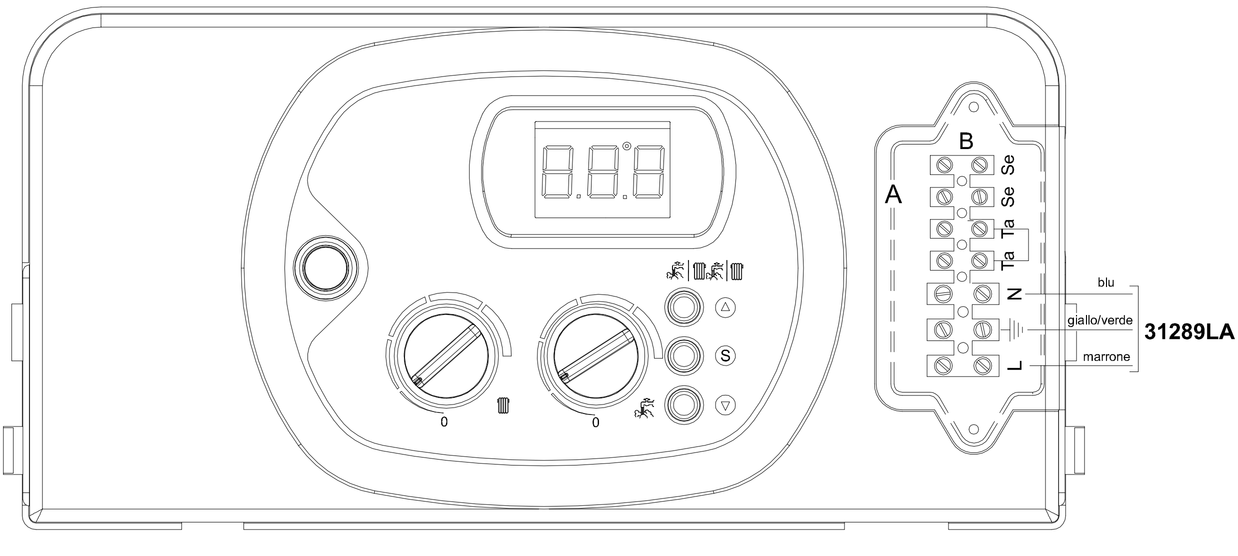

Pos.	Codice	Descrizione	U.M.	Q.ta'

RADIANT BRUCIATORI S.p.A.

Oggetto:
Esploso ricambi Caldaia murale con boiler remoto
COMPONENTI IMPIANTO ELETTRICO

Descrizione:
mod. RS 20 E/B
camera stagna - accensione elettronica

Data:	10.12.08
Scala:	
Ufficio:	tecnico
Disegnato:	
Controllato:	
Approvato:	

Codice n.:	
A011A712E101	metano
A011B712E101	G.P.L.
	gas città
	aria prop.
	gasolio

Scheda n.: **B0783_AA2**

DATI TECNICI E MISURE NON SONO IMPEGNATIVE. LA DITTA SI RISERVA IL DIRITTO DI EVENTUALI VARIAZIONI SENZA L'OBBLIGO DI PREAVVISO, DECLINIAMO OGNI RESPONSABILITÀ PER EVENTUALI INESATTEZZE CONTENUTE NEL PRESENTE OPUSCOLO, SE DOVUTE AD ERRORI DI STAMPA O DI TRASCRIZIONE. E+OE
TUTTI I DIRITTI SONO RISERVATI. NESSUNA PARTE DI QUESTO DOCUMENTO PUO' ESSERE RIPRODOTTA, MEMORIZZATA IN SISTEMI D'ARCHIVIO, O TRASMESSA IN QUALSIASI FORMA O MEZZO ELETTRONICO, MECCANICO, FOTOCOPIA, REGISTRAZIONE O ALTRI, SENZA LA PREVENTIVA AUTORIZZAZIONE SCRITTA DELLA DITTA.

Rev.	Descrizione	Data

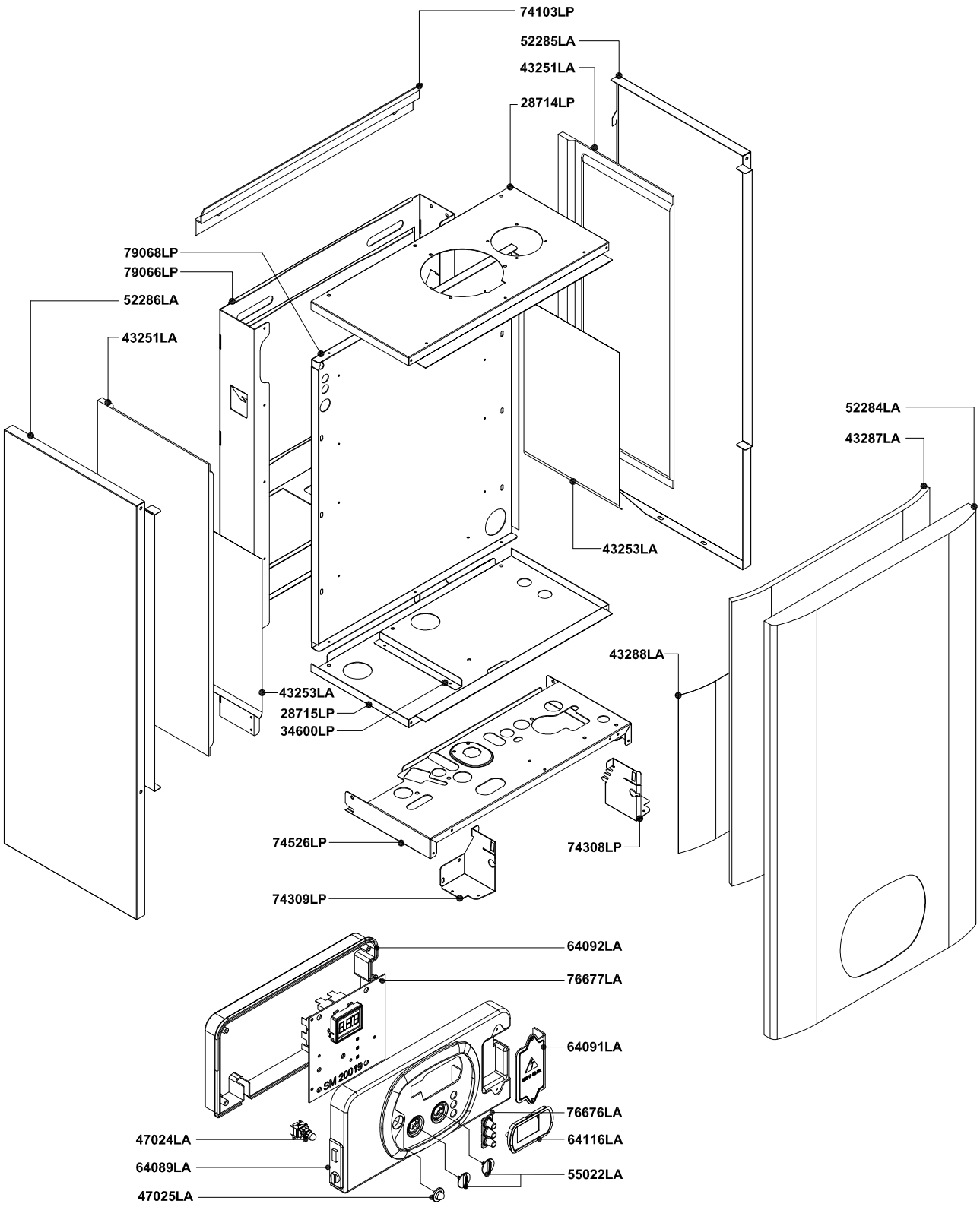

Pos.	Codice	Descrizione			U.M.	Q.ta'
		Oggetto: **Esploso ricambi Caldaia murale con boiler remoto** *COMPONENTI TELAIO+MANTELLO*	Data: 12.12.08	Codice n.:	A011A712E301	metano
			Scala: —		A011B712E301	G.P.L.
			Ufficio: tecnico			gas città
						aria prop.
		Descrizione: **mod. RS 24 E/B** *camera stagna - accensione elettronica*	Disegnato:			gasolio
			Controllato:			
			Approvato:		Scheda n.:	**B0784_AA2**

RADIANT BRUCIATORI S.p.A.

DATI TECNICI E MISURE NON SONO IMPEGNATIVE. LA DITTA SI RISERVA IL DIRITTO DI EVENTUALI VARIAZIONI SENZA L'OBBLIGO DI PREAVVISO. DECLINIAMO OGNI RESPONSABILITÀ PER EVENTUALI INESATTEZZE CONTENUTE NEL PRESENTE OPUSCOLO, SE DOVUTE AD ERRORI DI STAMPA O DI TRASCRIZIONE. E+OE
TUTTI I DIRITTI SONO RISERVATI. NESSUNA PARTE DI QUESTO DOCUMENTO PUO' ESSERE RIPRODOTTA, MEMORIZZATA IN SISTEMI D'ARCHIVIO, O TRASMESSA IN QUALSIASI FORMA O MEZZO ELETTRONICO, MECCANICO, FOTOCOPIA, REGISTRAZIONE O ALTRI, SENZA LA PREVENTIVA AUTORIZZAZIONE SCRITTA DELLA DITTA.

Rev.	Descrizione	Data

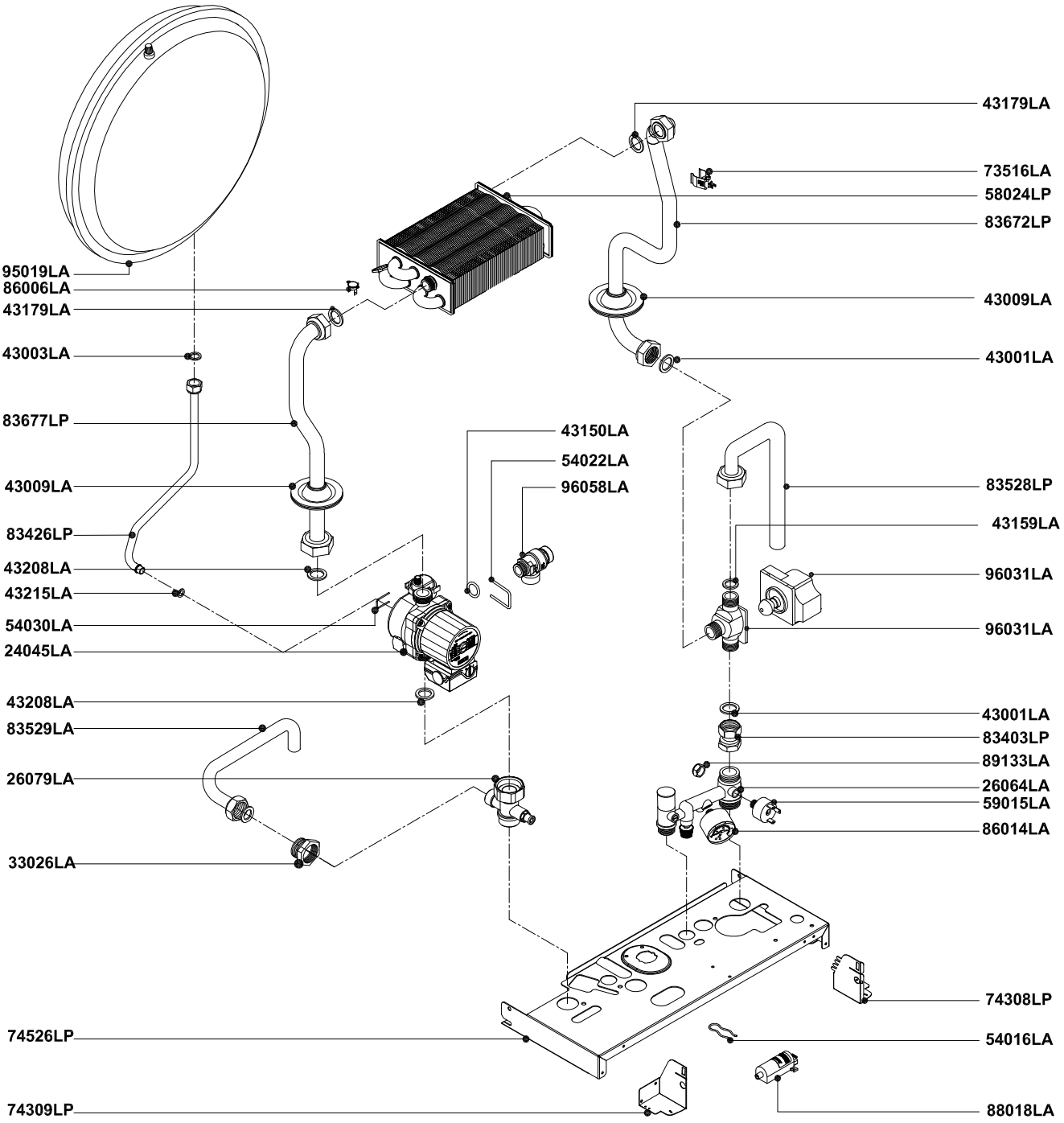

Pos.	Codice	Descrizione			U.M.	Q.ta'
		Oggetto: **Esploso ricambi Caldaia murale con boiler remoto** *COMPONENTI IMPIANTO IDRICO*	Data: 12.12.08	Codice n.: A011A712E301	metano	
			Scala: —	A011B712E301	G.P.L.	
			Ufficio: tecnico		gas città	
		Descrizione: **mod. RS 24 E/B** *camera stagna - accensione elettronica*	Disegnato:		aria prop.	
			Controllato:		gasolio	
			Approvato:	Scheda n.: **B0785_AA2**		

RADIANT BRUCIATORI S.p.A.

DATI TECNICI E MISURE NON SONO IMPEGNATIVE. LA DITTA SI RISERVA IL DIRITTO DI EVENTUALI VARIAZIONI SENZA L'OBBLIGO DI PREAVVISO. DECLINIAMO OGNI RESPONSABILITÀ PER EVENTUALI INESATTEZZE CONTENUTE NEL PRESENTE OPUSCOLO, SE DOVUTE AD ERRORI DI STAMPA O DI TRASCRIZIONE. E+OE
TUTTI I DIRITTI SONO RISERVATI. NESSUNA PARTE DI QUESTO DOCUMENTO PUO' ESSERE RIPRODOTTA, MEMORIZZATA IN SISTEMI D'ARCHIVIO, O TRASMESSA IN QUALSIASI FORMA O MEZZO ELETTRONICO, MECCANICO, FOTOCOPIA, REGISTRAZIONE O ALTRI, SENZA LA PREVENTIVA AUTORIZZAZIONE SCRITTA DELLA DITTA.

Rev.	Descrizione	Data

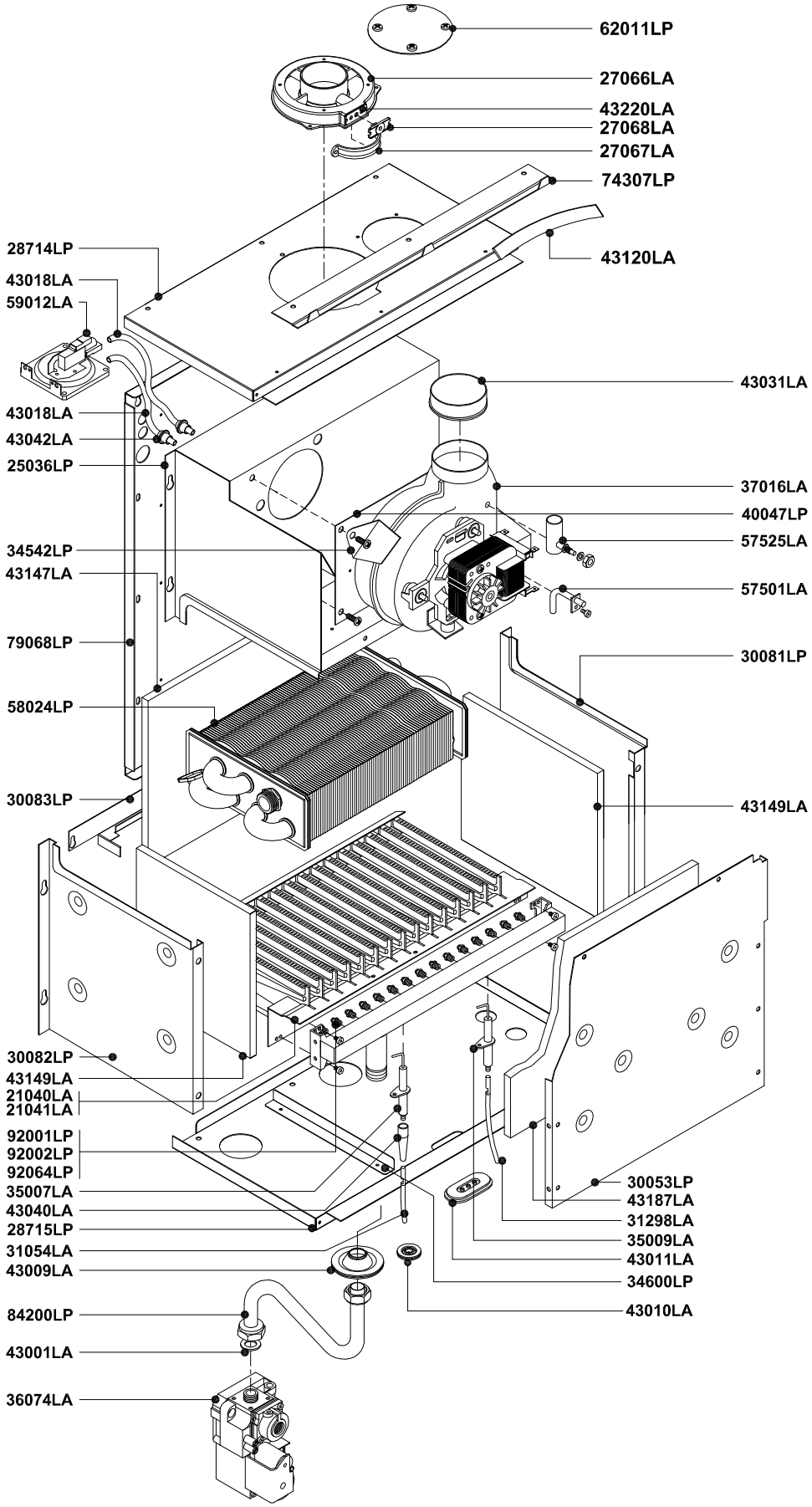

Pos.	Codice	Descrizione			U.M.	Q.ta'
		Oggetto:	Data:	12.12.08	A011A712E301	metano
		Esploso ricambi Caldaia murale con boiler remoto	Scala:	—	A011B712E301	G.P.L.
		COMPONENTI IMPIANTO TERMICO	Ufficio:	tecnico		gas città
						aria prop.
		Descrizione:	Disegnato:			gasolio
		mod. RS 24 E/B	Controllato:			
		camera stagna - accensione elettronica	Approvato:		Scheda n.:	**B0786_AA2**

RADIANT BRUCIATORI S.p.A.

Codice n.:

DATI TECNICI E MISURE NON SONO IMPEGNATIVE. LA DITTA SI RISERVA IL DIRITTO DI EVENTUALI VARIAZIONI SENZA L'OBBLIGO DI PREAVVISO. DECLINIAMO OGNI RESPONSABILITÀ PER EVENTUALI INESATTEZZE CONTENUTE NEL PRESENTE OPUSCOLO, SE DOVUTE AD ERRORI DI STAMPA O DI TRASCRIZIONE. E+OE
TUTTI I DIRITTI SONO RISERVATI. NESSUNA PARTE DI QUESTO DOCUMENTO PUO' ESSERE RIPRODOTTA, MEMORIZZATA IN SISTEMI D'ARCHIVIO, O TRASMESSA IN QUALSIASI FORMA O MEZZO ELETTRONICO, MECCANICO, FOTOCOPIA, REGISTRAZIONE O ALTRI, SENZA LA PREVENTIVA AUTORIZZAZIONE SCRITTA DELLA DITTA.

Rev.	Descrizione	Data

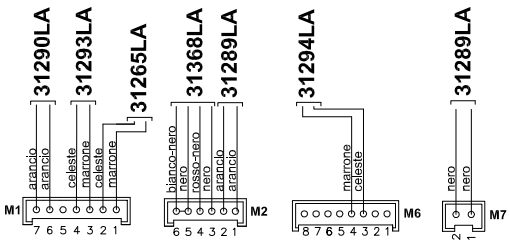

SCHEDA BMBC c/DISPLAY DIGITECH - SM20019
COD. 76677LA

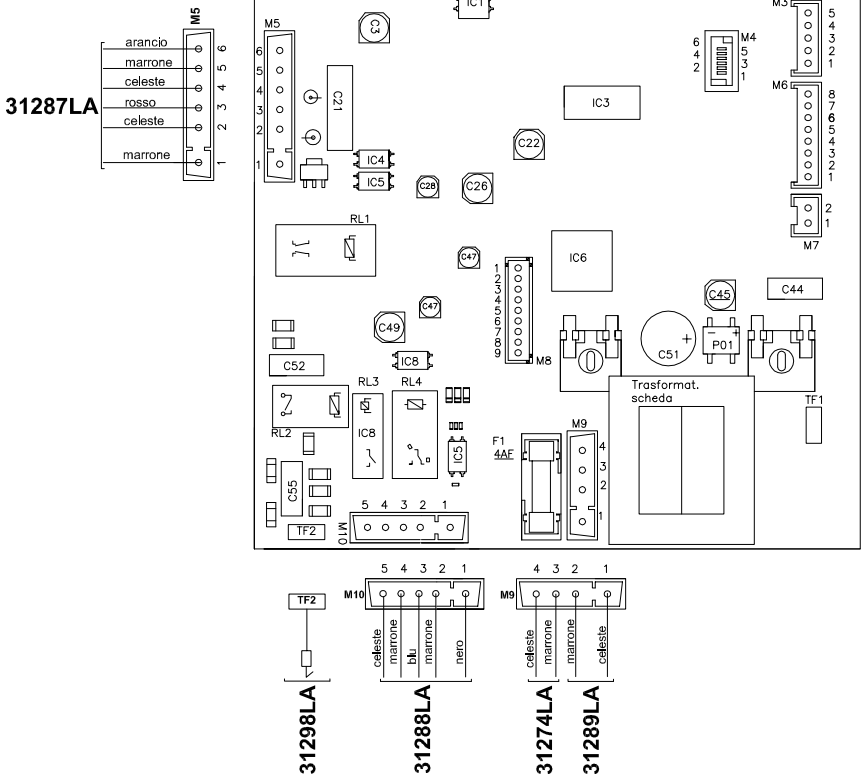

31298LA 31288LA 31274LA 31289LA

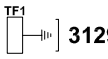

31291LA

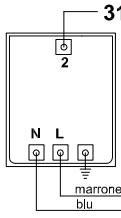

31054LA

31287LA

TRASFORMATORE
AC1 230VAC 25HZ COD. 88018LA

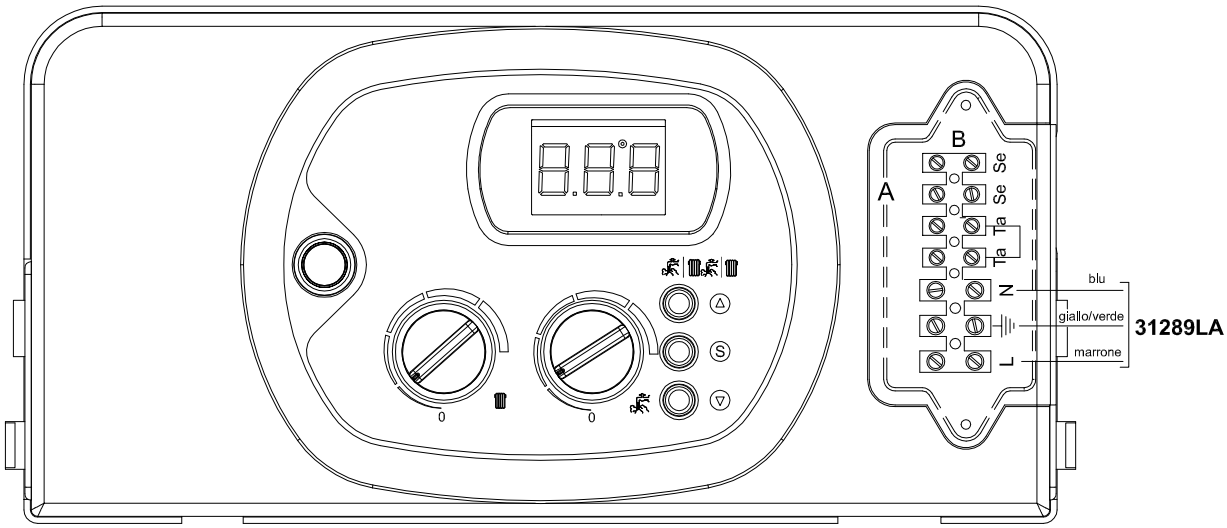

31289LA

Pos.	Codice	Descrizione			U.M.	Q.ta'
		Oggetto: **Esploso ricambi Caldaia murale con boiler remoto** *COMPONENTI IMPIANTO ELETTRICO*	Data: 12.12.08		A011A712E301	metano
			Scala: --		A011B712E301	G.P.L.
			Ufficio: tecnico			gas città
		Descrizione: **mod. RS 24 E/B** *camera stagna - accensione elettronica*	Disegnato:	Codice n.:		aria prop.
			Controllato:			gasolio
			Approvato:		Scheda n.: **B0787_AA2**	

RADIANT BRUCIATORI S.p.A.

DATI TECNICI E MISURE NON SONO IMPEGNATIVE. LA DITTA SI RISERVA IL DIRITTO DI EVENTUALI VARIAZIONI SENZA L'OBBLIGO DI PREAVVISO. DECLINIAMO OGNI RESPONSABILITÀ PER EVENTUALI INESATTEZZE CONTENUTE NEL PRESENTE OPUSCOLO, SE DOVUTE AD ERRORI DI STAMPA O DI TRASCRIZIONE. E+OE
TUTTI I DIRITTI SONO RISERVATI. NESSUNA PARTE DI QUESTO DOCUMENTO PUO' ESSERE RIPRODOTTA, MEMORIZZATA IN SISTEMI D'ARCHIVIO, O TRASMESSA IN QUALSIASI FORMA O MEZZO ELETTRONICO, MECCANICO, FOTOCOPIA, REGISTRAZIONE O ALTRI, SENZA LA PREVENTIVA AUTORIZZAZIONE SCRITTA DELLA DITTA.

Rev.	Descrizione	Data

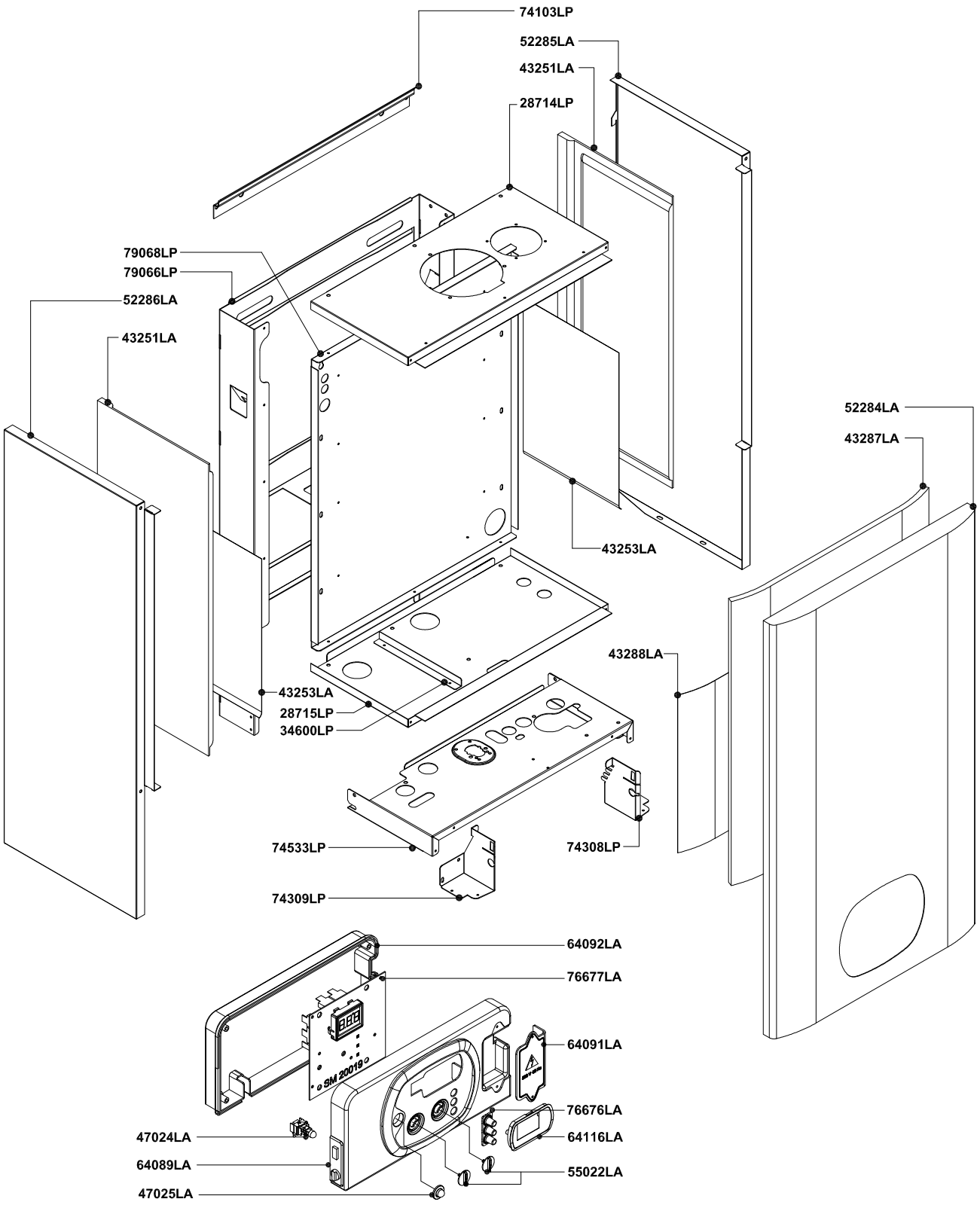

Pos.	Codice	Descrizione			U.M.	Q.ta'
		Oggetto: **Esploso ricambi Caldaia murale con boiler remoto** *COMPONENTI TELAIO E MANTELLO*	Data:	12.12.08	A011A712E401	metano
			Scala:	---	A011B712E401	G.P.L.
			Ufficio:	tecnico		gas città
						aria prop.
		Descrizione: **mod. RS 30 E/B** *camera stagna - accensione elettronica*	Disegnato:			gasolio
			Controllato:			
			Approvato:		Scheda n.:	**B0788_AA2**

RADIANT BRUCIATORI S.p.A.

Codice n.:

DATI TECNICI E MISURE NON SONO IMPEGNATIVE. LA DITTA SI RISERVA IL DIRITTO DI EVENTUALI VARIAZIONI SENZA L'OBBLIGO DI PREAVVISO. DECLINIAMO OGNI RESPONSABILITÀ PER EVENTUALI INESATTEZZE CONTENUTE NEL PRESENTE OPUSCOLO, SE DOVUTE AD ERRORI DI STAMPA O DI TRASCRIZIONE. E+OE
TUTTI I DIRITTI SONO RISERVATI. NESSUNA PARTE DI QUESTO DOCUMENTO PUO' ESSERE RIPRODOTTA, MEMORIZZATA IN SISTEMI D'ARCHIVIO, O TRASMESSA IN QUALSIASI FORMA O MEZZO ELETTRONICO, MECCANICO, FOTOCOPIA, REGISTRAZIONE O ALTRI, SENZA LA PREVENTIVA AUTORIZZAZIONE SCRITTA DELLA DITTA.

Rev.	Descrizione	Data

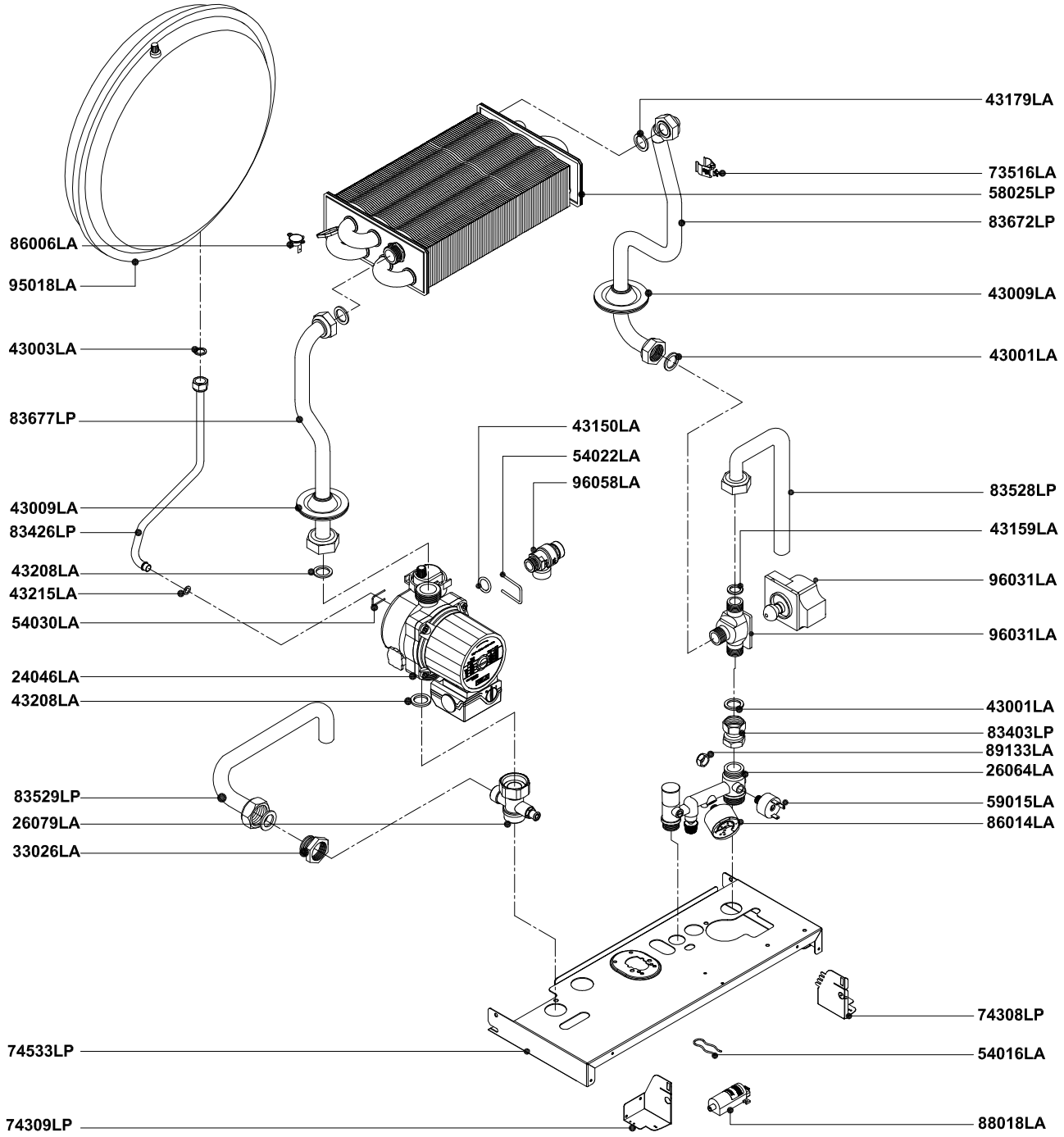

Pos.	Codice	Descrizione			U.M.	Q.ta'
		Oggetto:	Data:	12.12.08	A011A712E401	metano
		Esploso ricambi Caldaia murale con boiler remoto	Scala:	—	A011B712E401	G.P.L.
		COMPONENTI IMPIANTO IDRICO	Ufficio:	tecnico		gas città
						aria prop.
		Descrizione:	Disegnato:			gasolio
		mod. RS 30 E/B	Controllato:			
		camera stagna - accensione elettronica	Approvato:		Scheda n.:	**B0789_AA2**

RADIANT BRUCIATORI S.p.A.

Codice n.:

DATI TECNICI E MISURE NON SONO IMPEGNATIVE. LA DITTA SI RISERVA IL DIRITTO DI EVENTUALI VARIAZIONI SENZA L'OBBLIGO DI PREAVVISO. DECLINIAMO OGNI RESPONSABILITÀ PER EVENTUALI INESATTEZZE CONTENUTE NEL PRESENTE OPUSCOLO, SE DOVUTE AD ERRORI DI STAMPA O DI TRASCRIZIONE. E+OE
TUTTI I DIRITTI SONO RISERVATI. NESSUNA PARTE DI QUESTO DOCUMENTO PUO' ESSERE RIPRODOTTA, MEMORIZZATA IN SISTEMI D'ARCHIVIO, O TRASMESSA IN QUALSIASI FORMA O MEZZO ELETTRONICO, MECCANICO, FOTOCOPIA, REGISTRAZIONE O ALTRI, SENZA LA PREVENTIVA AUTORIZZAZIONE SCRITTA DELLA DITTA.

Rev.	Descrizione	Data

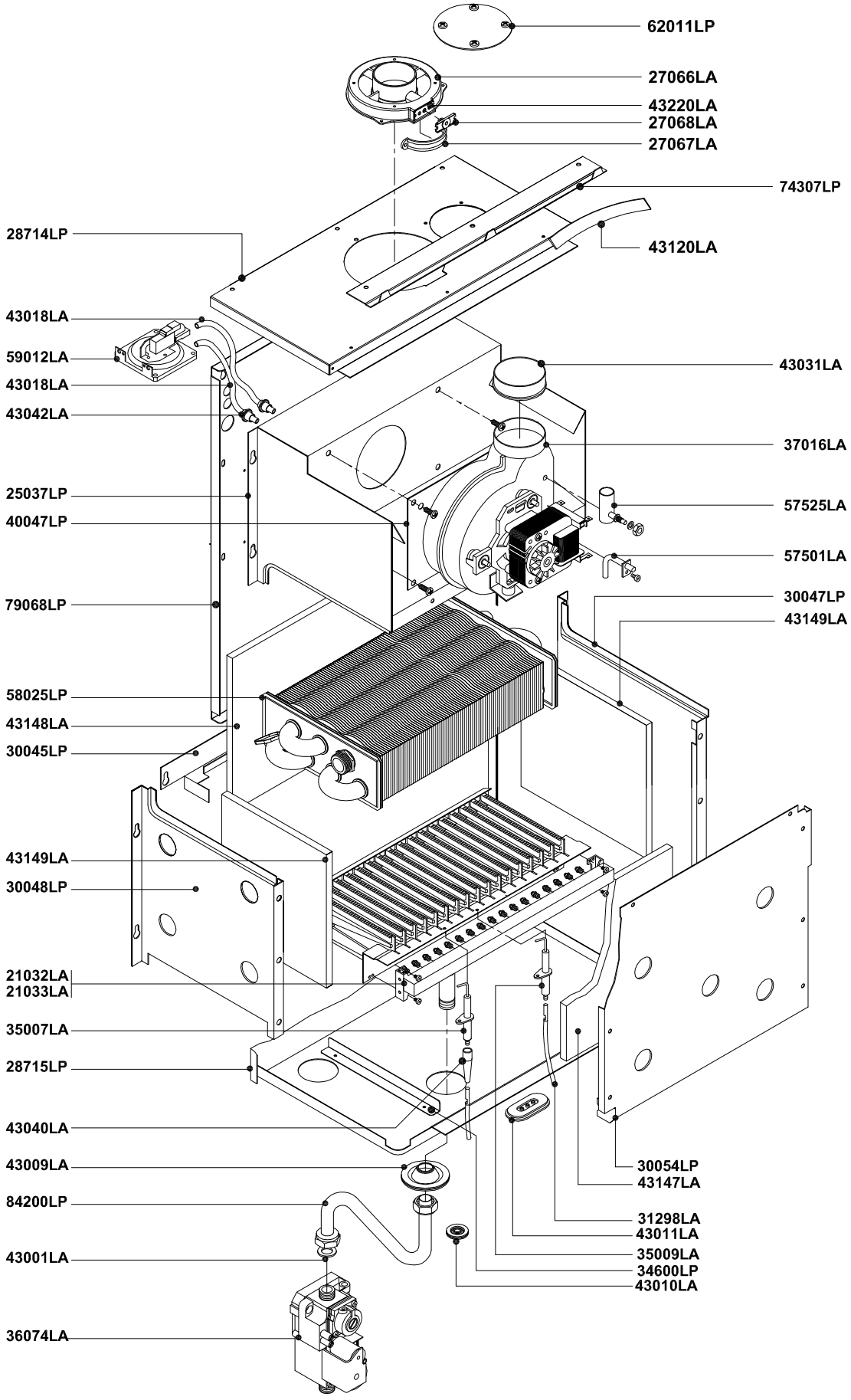

Pos.	Codice	Descrizione			U.M.	Q.ta'
		Oggetto: **Esploso ricambi Caldaia murale con boiler remoto** *COMPONENTI IMPIANTO TERMICO*	Data:	12.12.08	A011A712E401	metano
			Scala:	—	A011B712E401	G.P.L.
			Ufficio:	tecnico		gas città
		Descrizione: **mod. RS 30 E/B** *camera stagna - accensione elettronica*	Disegnato:			aria prop.
			Controllato:			gasolio
			Approvato:		Scheda n.:	**B0790_AA2**

RADIANT BRUCIATORI S.p.A.

Codice n.:

DATI TECNICI E MISURE NON SONO IMPEGNATIVE. LA DITTA SI RISERVA IL DIRITTO DI EVENTUALI VARIAZIONI SENZA L'OBBLIGO DI PREAVVISO. DECLINIAMO OGNI RESPONSABILITÀ PER EVENTUALI INESATTEZZE CONTENUTE NEL PRESENTE OPUSCOLO, SE DOVUTE AD ERRORI DI STAMPA O DI TRASCRIZIONE. E+OE
TUTTI I DIRITTI SONO RISERVATI. NESSUNA PARTE DI QUESTO DOCUMENTO PUO' ESSERE RIPRODOTTA, MEMORIZZATA IN SISTEMI D'ARCHIVIO, O TRASMESSA IN QUALSIASI FORMA O MEZZO ELETTRONICO, MECCANICO, FOTOCOPIA, REGISTRAZIONE O ALTRI, SENZA LA PREVENTIVA AUTORIZZAZIONE SCRITTA DELLA DITTA.

Rev.	Descrizione	Data

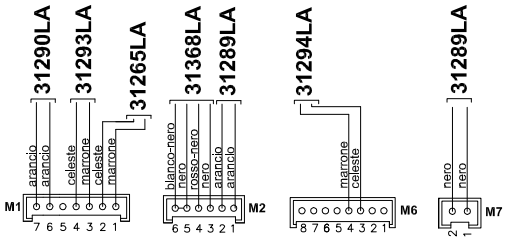

SCHEDA BMBC c/DISPLAY DIGITECH - SM20019
COD. 76677LA

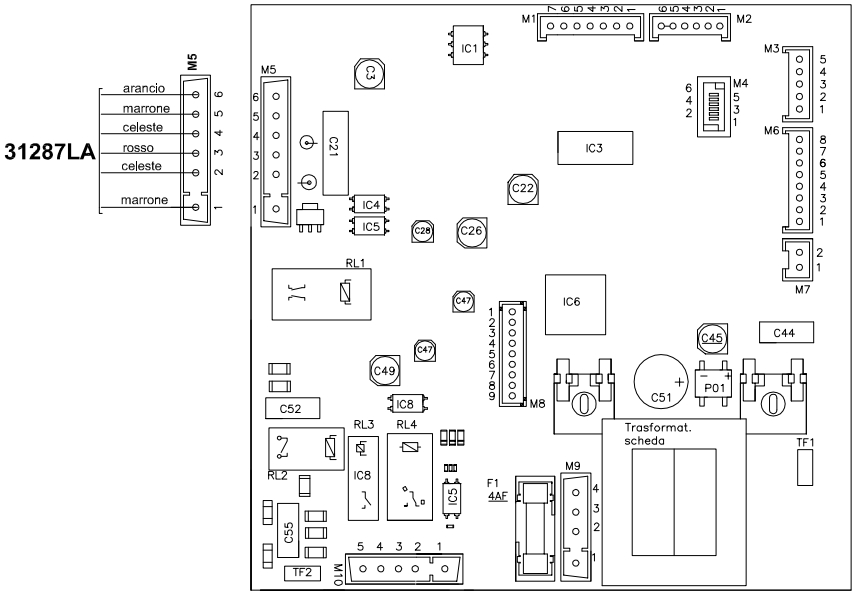

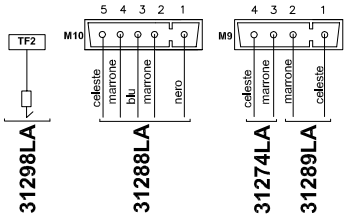

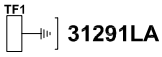

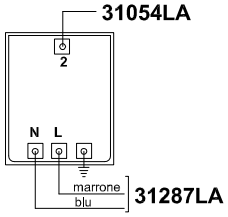

TRASFORMATORE
AC1 230VAC 25HZ COD. 88018LA

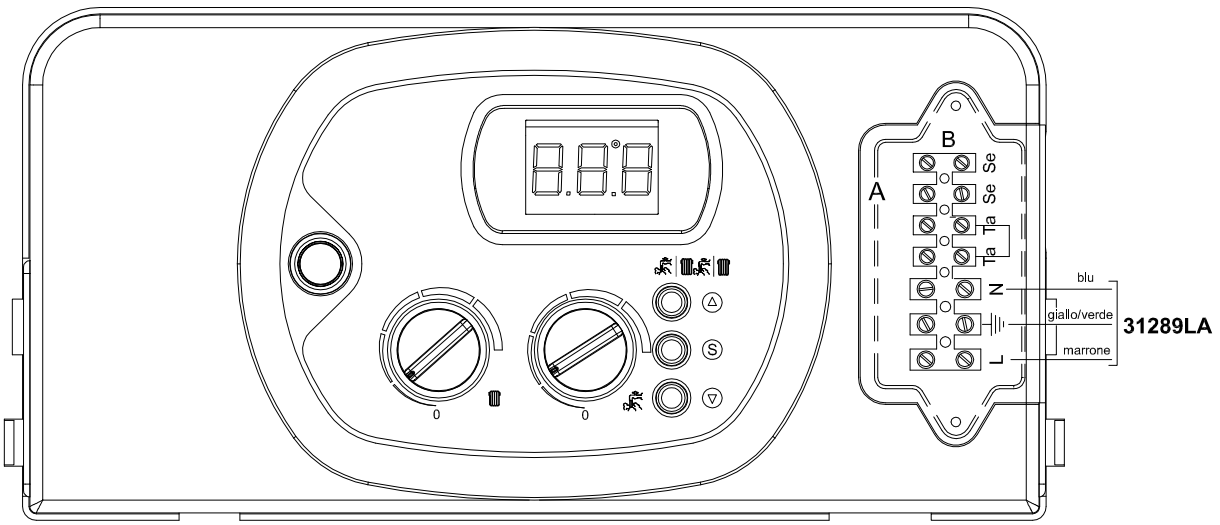

Pos.	Codice	Descrizione			U.M.	Q.ta'
		Oggetto: **Esploso ricambi Caldaia murale istantanea** *COMPONENTI IMPIANTO ELETTRICO*	Data:	12.12.08	A011A712E401	metano
			Scala:	—	A011B712E401	G.P.L.
			Ufficio:	tecnico		gas città
		Descrizione: **mod. RS 30 E/B** *camera stagna - accensione elettronica*	Disegnato:			aria prop.
			Controllato:			gasolio
			Approvato:		Scheda n.:	**B0791_AA2**

RADIANT BRUCIATORI S.p.A.

Codice n.:

DATI TECNICI E MISURE NON SONO IMPEGNATIVE. LA DITTA SI RISERVA IL DIRITTO DI EVENTUALI VARIAZIONI SENZA L'OBBLIGO DI PREAVVISO. DECLINIAMO OGNI RESPONSABILITÀ PER EVENTUALI INESATTEZZE CONTENUTE NEL PRESENTE OPUSCOLO, SE DOVUTE AD ERRORI DI STAMPA O DI TRASCRIZIONE. E+OE
TUTTI I DIRITTI SONO RISERVATI. NESSUNA PARTE DI QUESTO DOCUMENTO PUO' ESSERE RIPRODOTTA, MEMORIZZATA IN SISTEMI D'ARCHIVIO, O TRASMESSA IN QUALSIASI FORMA O MEZZO ELETTRONICO, MECCANICO, FOTOCOPIA, REGISTRAZIONE O ALTRI, SENZA LA PREVENTIVA AUTORIZZAZIONE SCRITTA DELLA DITTA.

tecnologia nel calore dal 1959

Sede Legale Amministrativa e Stabilimento:
Via Pantanelli, 164 - 61025 Loc. Montelabbate (PU)
Tel. +39 0721 90791 - Fax. +39 0721 9079299
Email: tecnico@radiant.it – tecnico3@radiant.it - export@radiant.it
Internet: http://www.radiant.it

Dati tecnici e misure non sono impegnative. La ditta si riserva il diritto di eventuali variazioni senza l'obbligo di preavviso. Decliniamo ogni responsabilità per eventuali inesattezze contenute nel presente opuscolo, se dovute ad errori di stampa o di trascrizione. E+OE
Tutti i diritti sono riservati. Nessuna parte di questo documento puo' essere riprodotta, memorizzata in sistemi d'archivio, o trasmessa in qualsiasi forma o mezzo elettronico, meccanico, fotocopia, registrazione o altri, senza la preventiva autorizzazione scritta della Ditta.