tecnologia nel calore dal 1959

Esploso Ricambi
per i modelli

- ESTERNO SOLO RISCALDAMENTO
- ESTERNO ISTANTANEE

INDICE

ESTERNO SOLO RISCALDAMENTO

RAIN 24 E/R Digitech	*pag.*	*1*
RAIN 30 E/R Digitech	*pag.*	*5*

ESTERNO ISTANTANEE

RSF 20 E Microrain Digitech	*pag.*	*9*
RSF 24 E Microrain Digitech	*pag.*	*13*
RSF 30 E Microrain Digitech	*pag.*	*17*

Rev.	Descrizione	Data

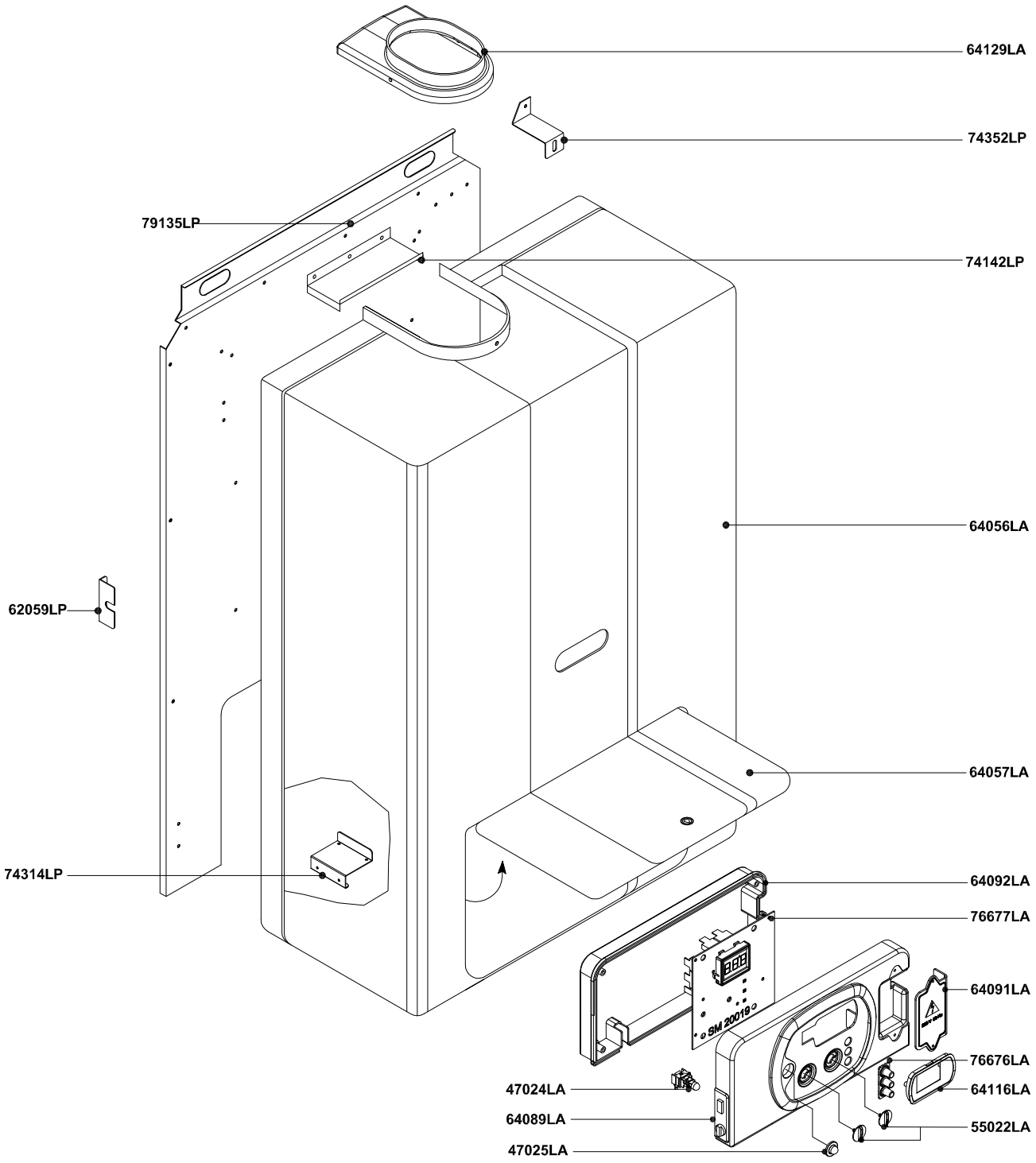

Pos.	Codice	Descrizione	U.M.	Q.ta'

RADIANT BRUCIATORI S.p.A.

Oggetto:
Esploso ricambi Caldaia murale per esterno solo riscaldamento
COMPONENTI TELAIO + MANTELLO

Descrizione:
mod. RAIN 24 E/R
camera stagna - accensione elettronica

Data:	01.12.08	Codice n.:	A011A112E302 metano
Scala:			A011B112E302 G.P.L.
Ufficio:	tecnico		gas città
Disegnato:			aria prop.
Controllato:			gasolio
Approvato:		Scheda n.:	**B0715_AA2**

DATI TECNICI E MISURE NON SONO IMPEGNATIVE. LA DITTA SI RISERVA IL DIRITTO DI EVENTUALI VARIAZIONI SENZA L'OBBLIGO DI PREAVVISO. DECLINIAMO OGNI RESPONSABILITÀ PER EVENTUALI INESATTEZZE CONTENUTE NEL PRESENTE OPUSCOLO, SE DOVUTE AD ERRORI DI STAMPA O DI TRASCRIZIONE. E+OE
TUTTI I DIRITTI SONO RISERVATI. NESSUNA PARTE DI QUESTO DOCUMENTO PUO' ESSERE RIPRODOTTA, MEMORIZZATA IN SISTEMI D'ARCHIVIO, O TRASMESSA IN QUALSIASI FORMA O MEZZO ELETTRONICO, MECCANICO, FOTOCOPIA, REGISTRAZIONE O ALTRI, SENZA LA PREVENTIVA AUTORIZZAZIONE SCRITTA DELLA DITTA.

Rev.	Descrizione	Data

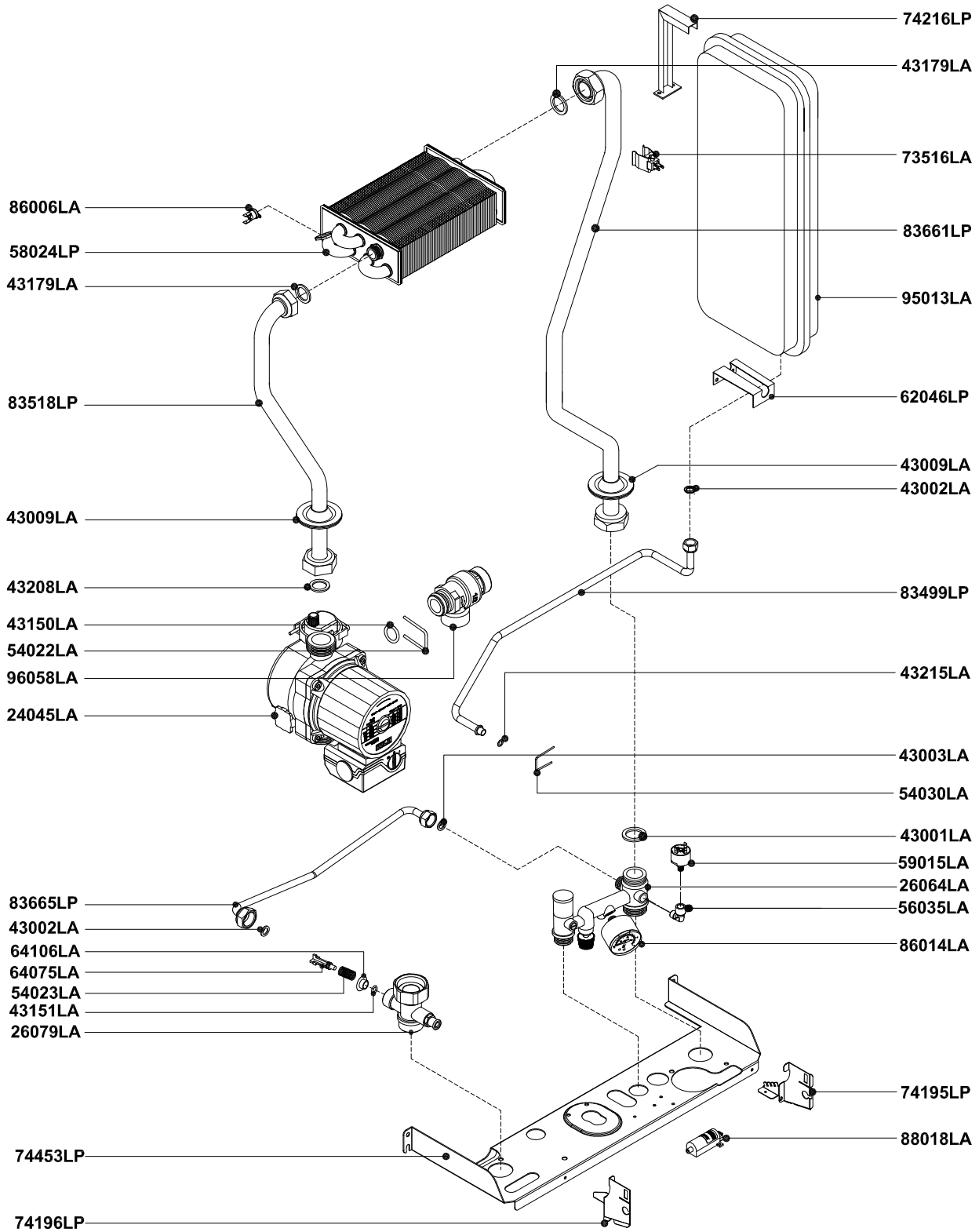

Pos.	Codice	Descrizione			U.M.	Q.ta'
		Oggetto: **Esploso ricambi Caldaia murale per esterno solo riscaldamento** *COMPONENTI IMPIANTO IDRICO*	Data: 01.12.08	Codice n.:	A011A112E302	metano
			Scala: -- —		A011B112E302	G.P.L.
			Ufficio: tecnico			gas città
						aria prop.
		Descrizione: **mod. RAIN 24 E/R** *camera stagna - accensione elettronica*	Disegnato:			gasolio
			Controllato:			
			Approvato:	Scheda n.:	**B0716_AA2**	

RADIANT BRUCIATORI S.p.A.

DATI TECNICI E MISURE NON SONO IMPEGNATIVE. LA DITTA SI RISERVA IL DIRITTO DI EVENTUALI VARIAZIONI SENZA L'OBBLIGO DI PREAVVISO. DECLINIAMO OGNI RESPONSABILITÀ PER EVENTUALI INESATTEZZE CONTENUTE NEL PRESENTE OPUSCOLO, SE DOVUTE AD ERRORI DI STAMPA O DI TRASCRIZIONE. E+OE
TUTTI I DIRITTI SONO RISERVATI. NESSUNA PARTE DI QUESTO DOCUMENTO PUO' ESSERE RIPRODOTTA, MEMORIZZATA IN SISTEMI D'ARCHIVIO, O TRASMESSA IN QUALSIASI FORMA O MEZZO ELETTRONICO, MECCANICO, FOTOCOPIA, REGISTRAZIONE O ALTRI, SENZA LA PREVENTIVA AUTORIZZAZIONE SCRITTA DELLA DITTA.

Rev.	Descrizione	Data

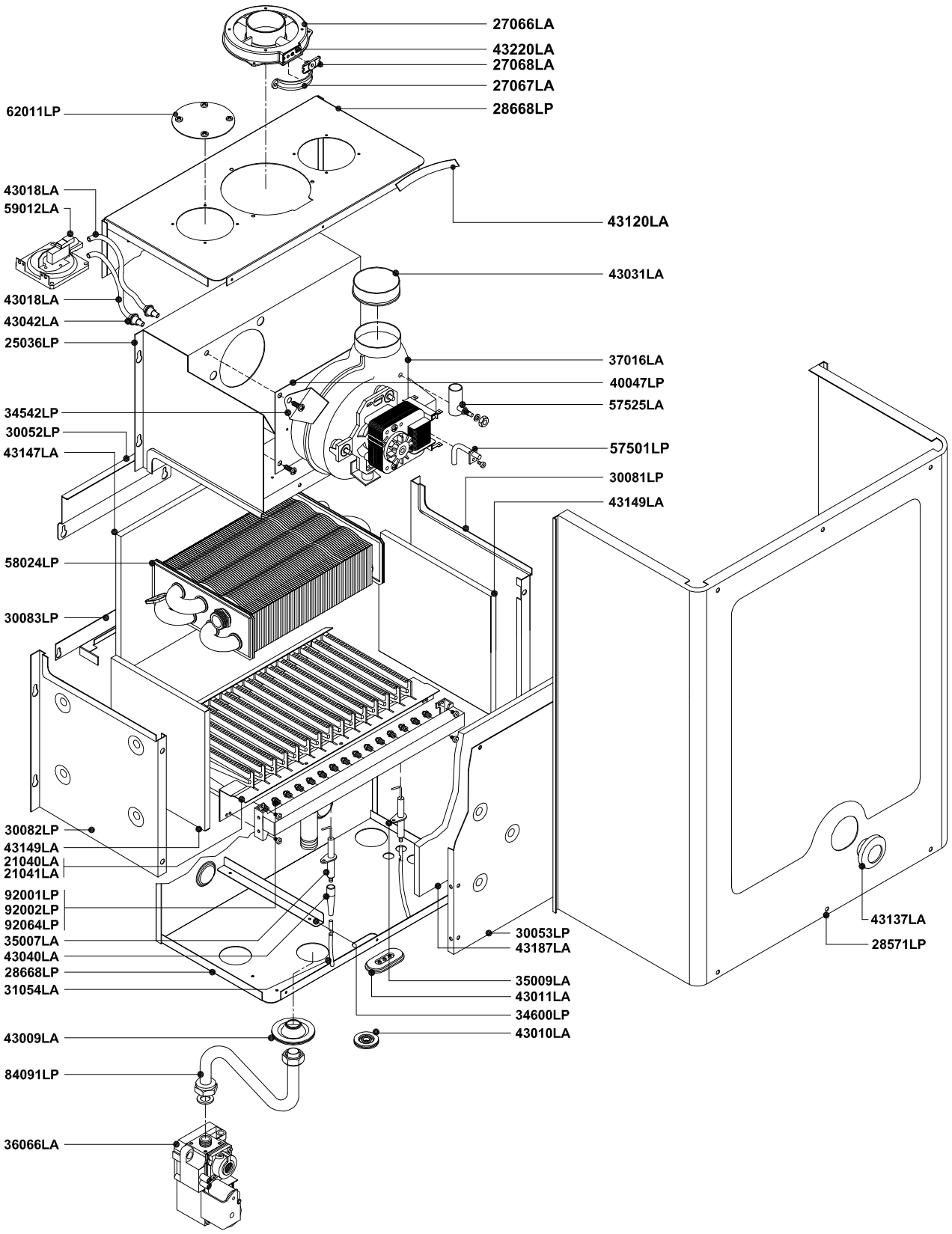

Pos.	Codice	Descrizione			U.M.	Q.ta'
		Oggetto: **Esploso ricambi Caldaia murale per esterno solo riscaldamento** *COMPONENTI IMPIANTO TERMICO*	Data: 01.12.08	Codice n.:	A011A112E302	metano
			Scala: —		A011B112E302	G.P.L.
			Ufficio: tecnico			gas città
						aria prop.
		Descrizione: **mod. RAIN 24 E/R** *camera stagna - accensione elettronica*	Disegnato:			gasolio
			Controllato:			
			Approvato:	Scheda n.:	**B0717_AA2**	

RADIANT BRUCIATORI S.p.A.

DATI TECNICI E MISURE NON SONO IMPEGNATIVE. LA DITTA SI RISERVA IL DIRITTO DI EVENTUALI VARIAZIONI SENZA L'OBBLIGO DI PREAVVISO. DECLINIAMO OGNI RESPONSABILITÀ PER EVENTUALI INESATTEZZE CONTENUTE NEL PRESENTE OPUSCOLO, SE DOVUTE AD ERRORI DI STAMPA O DI TRASCRIZIONE. E+OE
TUTTI I DIRITTI SONO RISERVATI. NESSUNA PARTE DI QUESTO DOCUMENTO PUO' ESSERE RIPRODOTTA, MEMORIZZATA IN SISTEMI D'ARCHIVIO, O TRASMESSA IN QUALSIASI FORMA O MEZZO ELETTRONICO, MECCANICO, FOTOCOPIA, REGISTRAZIONE O ALTRI, SENZA LA PREVENTIVA AUTORIZZAZIONE SCRITTA DELLA DITTA.

Rev.	Descrizione	Data

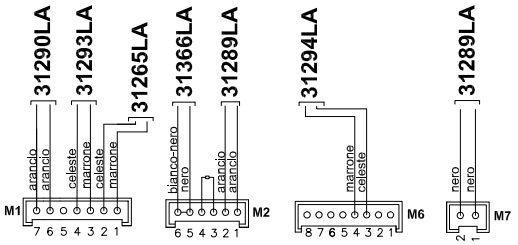

SCHEDA BMBC c/DISPLAY DIGITECH - SM20019
COD. 76677LA

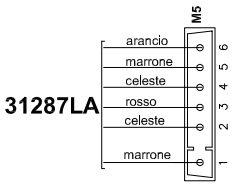

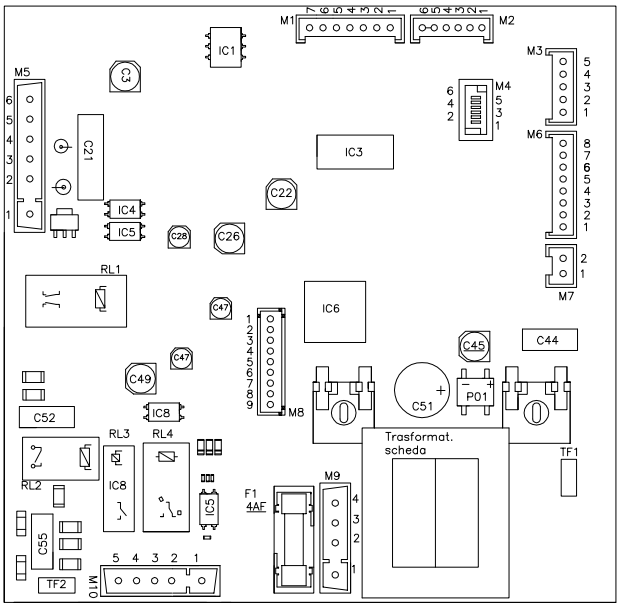

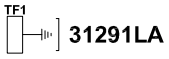

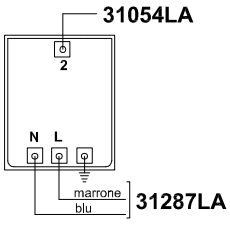

TRASFORMATORE
AC1 230VAC 25HZ COD. 88018LA

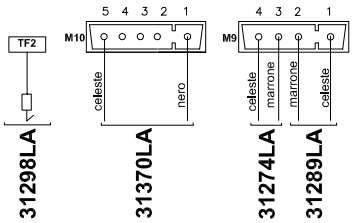

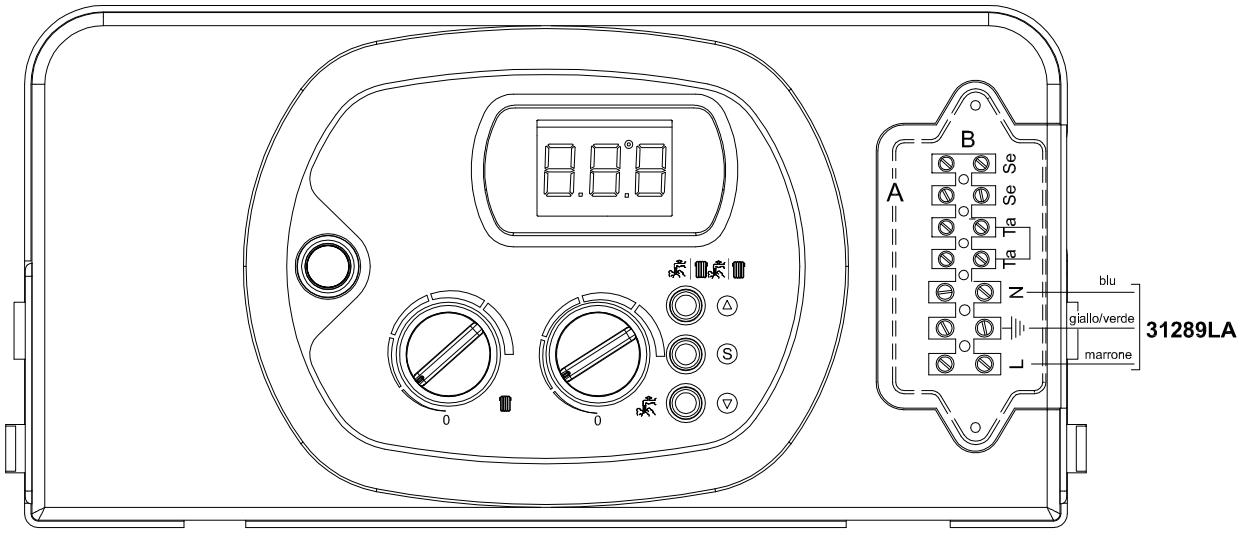

Pos.	Codice	Descrizione			U.M.	Q.ta'
		Oggetto: **Esploso ricambi Caldaia murale per esterno solo riscaldamento** *COMPONENTI IMPIANTO ELETTRICO*	Data: 01.12.08	Codice n.:	A011A112E302	metano
			Scala: —		A011B112E302	G.P.L.
			Ufficio: tecnico			gas città
						aria prop.
		Descrizione: **mod. RAIN 24 E/R** *camera stagna - accensione elettronica*	Disegnato:			gasolio
			Controllato:			
			Approvato:	Scheda n.:	**B0718_AA2**	

RADIANT BRUCIATORI S.p.A.

DATI TECNICI E MISURE NON SONO IMPEGNATIVE. LA DITTA SI RISERVA IL DIRITTO DI EVENTUALI VARIAZIONI SENZA L'OBBLIGO DI PREAVVISO. DECLINIAMO OGNI RESPONSABILITÀ PER EVENTUALI INESATTEZZE CONTENUTE NEL PRESENTE OPUSCOLO, SE DOVUTE AD ERRORI DI STAMPA O DI TRASCRIZIONE. E+OE
TUTTI I DIRITTI SONO RISERVATI. NESSUNA PARTE DI QUESTO DOCUMENTO PUO' ESSERE RIPRODOTTA, MEMORIZZATA IN SISTEMI D'ARCHIVIO, O TRASMESSA IN QUALSIASI FORMA O MEZZO ELETTRONICO, MECCANICO, FOTOCOPIA, REGISTRAZIONE O ALTRI, SENZA LA PREVENTIVA AUTORIZZAZIONE SCRITTA DELLA DITTA.

Rev.	Descrizione	Data

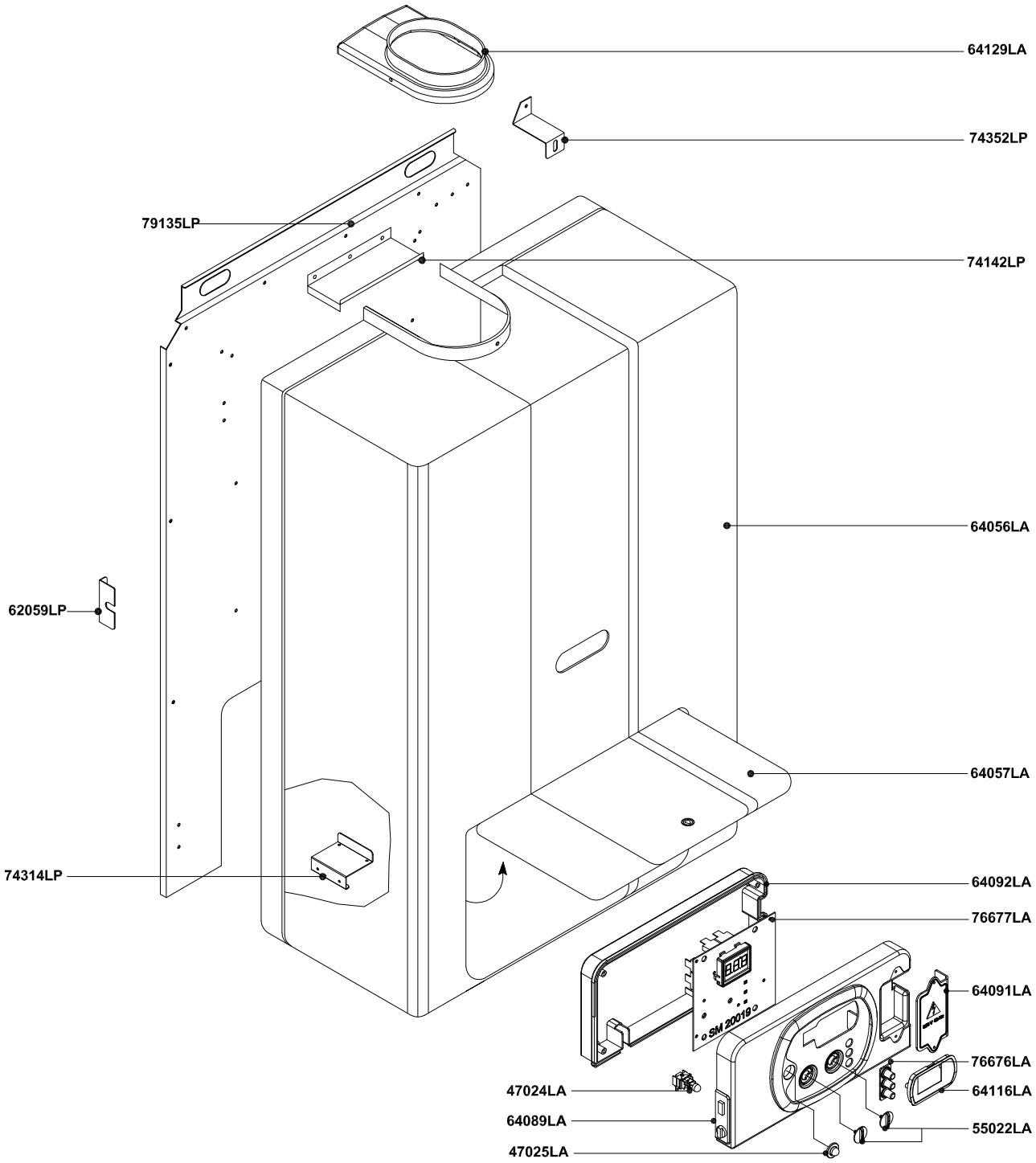

Pos.	Codice	Descrizione			U.M.	Q.ta'
		Oggetto: **Esploso ricambi Caldaia murale per esterno solo riscaldamento** *COMPONENTI TELAIO + MANTELLO*	Data: 01.12.08	Codice n.:	A011A112E402	metano
			Scala:		A011B112E402	G.P.L.
			Ufficio: tecnico			gas città
						aria prop.
		Descrizione: **mod. RAIN 30 E/R** *camera stagna - accensione elettronica*	Disegnato:			gasolio
			Controllato:			
			Approvato:	Scheda n.:	**B0719_AA2**	

RADIANT BRUCIATORI S.p.A.

DATI TECNICI E MISURE NON SONO IMPEGNATIVE. LA DITTA SI RISERVA IL DIRITTO DI EVENTUALI VARIAZIONI SENZA L'OBBLIGO DI PREAVVISO. DECLINIAMO OGNI RESPONSABILITÀ PER EVENTUALI INESATTEZZE CONTENUTE NEL PRESENTE OPUSCOLO, SE DOVUTE AD ERRORI DI STAMPA O DI TRASCRIZIONE. E+OE
TUTTI I DIRITTI SONO RISERVATI. NESSUNA PARTE DI QUESTO DOCUMENTO PUO' ESSERE RIPRODOTTA, MEMORIZZATA IN SISTEMI D'ARCHIVIO, O TRASMESSA IN QUALSIASI FORMA O MEZZO ELETTRONICO, MECCANICO, FOTOCOPIA, REGISTRAZIONE O ALTRI, SENZA LA PREVENTIVA AUTORIZZAZIONE SCRITTA DELLA DITTA.

Rev.	Descrizione	Data

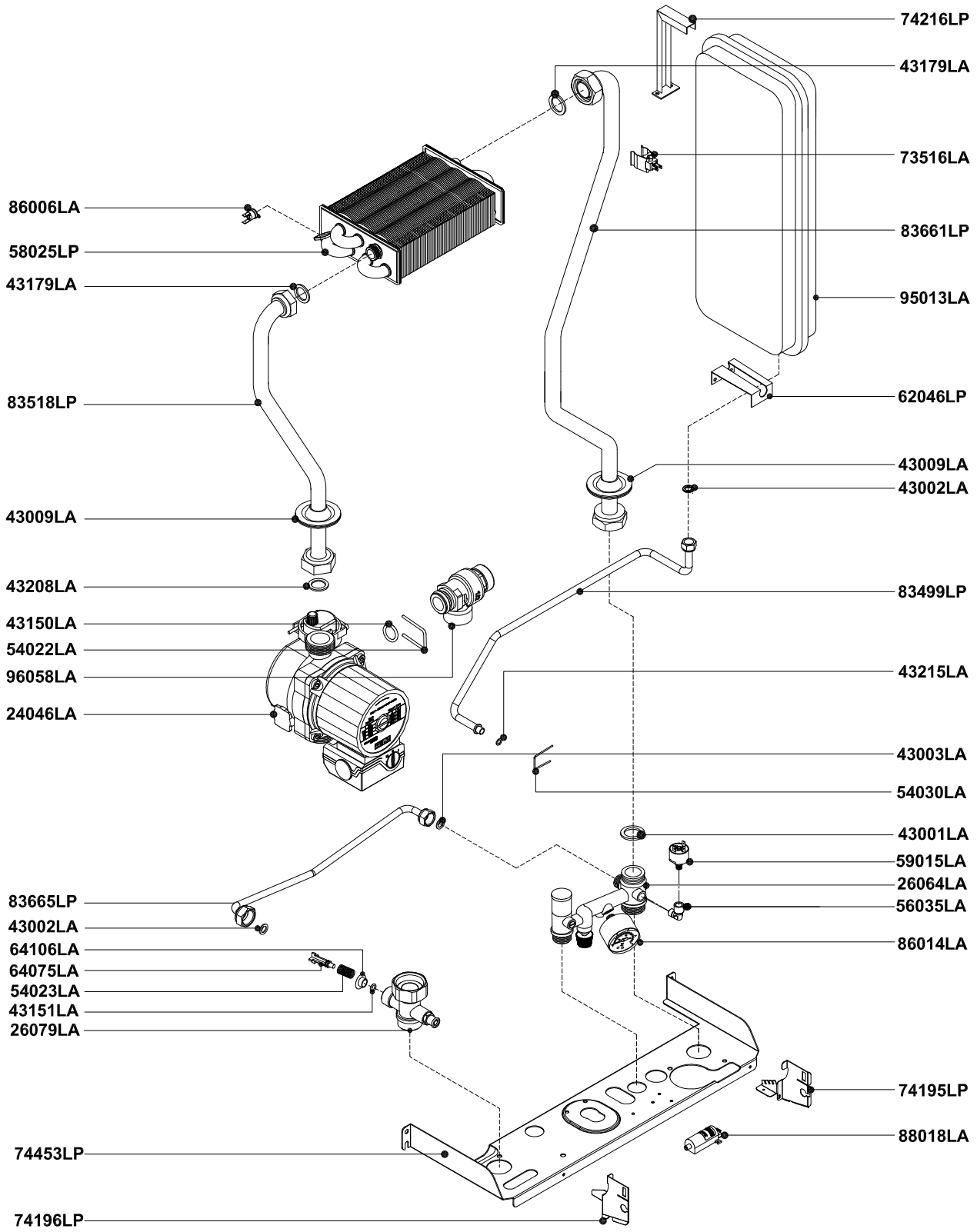

Pos.	Codice	Descrizione			U.M.	Q.ta'
		Oggetto: **Esploso ricambi Caldaia murale per esterno solo riscaldamento** *COMPONENTI IMPIANTO IDRICO*	Data: 01.12.08	Codice n.:	A011A112E402	metano
			Scala: ——		A011B112E402	G.P.L.
			Ufficio: tecnico			gas città
						aria prop.
		Descrizione: **mod. RAIN 30 E/R** *camera stagna - accensione elettronica*	Disegnato:			gasolio
			Controllato:			
			Approvato:	Scheda n.:	**B0720_AA2**	

RADIANT BRUCIATORI S.p.A.

DATI TECNICI E MISURE NON SONO IMPEGNATIVE. LA DITTA SI RISERVA IL DIRITTO DI EVENTUALI VARIAZIONI SENZA L'OBBLIGO DI PREAVVISO. DECLINIAMO OGNI RESPONSABILITÀ PER EVENTUALI INESATTEZZE CONTENUTE NEL PRESENTE OPUSCOLO, SE DOVUTE AD ERRORI DI STAMPA O DI TRASCRIZIONE. E+OE
TUTTI I DIRITTI SONO RISERVATI. NESSUNA PARTE DI QUESTO DOCUMENTO PUO' ESSERE RIPRODOTTA, MEMORIZZATA IN SISTEMI D'ARCHIVIO, O TRASMESSA IN QUALSIASI FORMA O MEZZO ELETTRONICO, MECCANICO, FOTOCOPIA, REGISTRAZIONE O ALTRI, SENZA LA PREVENTIVA AUTORIZZAZIONE SCRITTA DELLA DITTA.

Rev.	Descrizione	Data

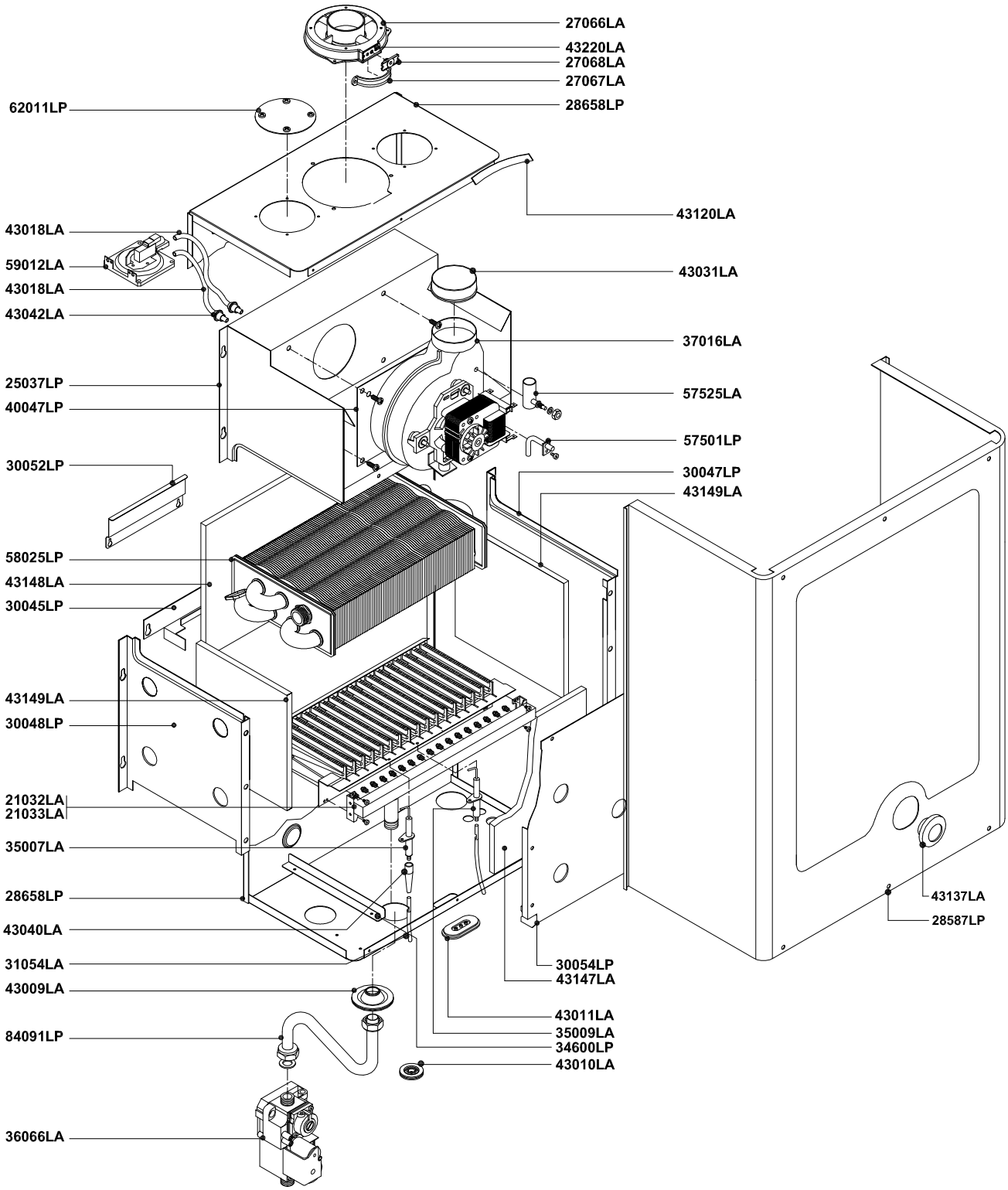

Pos.	Codice	Descrizione			U.M.	Q.ta'
		Oggetto: **Esploso ricambi Caldaia murale per esterno solo riscaldamento** *COMPONENTI IMPIANTO TERMICO*	Data: 01.12.08	Codice n.:	A011A112E402	metano
			Scala: —		A011B112E402	G.P.L.
			Ufficio: tecnico			gas città
						aria prop.
		Descrizione: **mod. RAIN 30 E/R** *camera stagna - accensione elettronica*	Disegnato:			gasolio
			Controllato:			
			Approvato:	Scheda n.:	**B0721_AA2**	

RADIANT BRUCIATORI S.p.A.

DATI TECNICI E MISURE NON SONO IMPEGNATIVE. LA DITTA SI RISERVA IL DIRITTO DI EVENTUALI VARIAZIONI SENZA L'OBBLIGO DI PREAVVISO. DECLINIAMO OGNI RESPONSABILITÀ PER EVENTUALI INESATTEZZE CONTENUTE NEL PRESENTE OPUSCOLO, SE DOVUTE AD ERRORI DI STAMPA O DI TRASCRIZIONE. E+OE
TUTTI I DIRITTI SONO RISERVATI. NESSUNA PARTE DI QUESTO DOCUMENTO PUO' ESSERE RIPRODOTTA, MEMORIZZATA IN SISTEMI D'ARCHIVIO, O TRASMESSA IN QUALSIASI FORMA O MEZZO ELETTRONICO, MECCANICO, FOTOCOPIA, REGISTRAZIONE O ALTRI, SENZA LA PREVENTIVA AUTORIZZAZIONE SCRITTA DELLA DITTA.

Rev.	Descrizione	Data

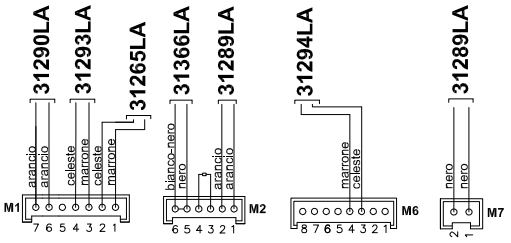

SCHEDA BMBC c/DISPLAY DIGITECH - SM20019
COD. 76677LA

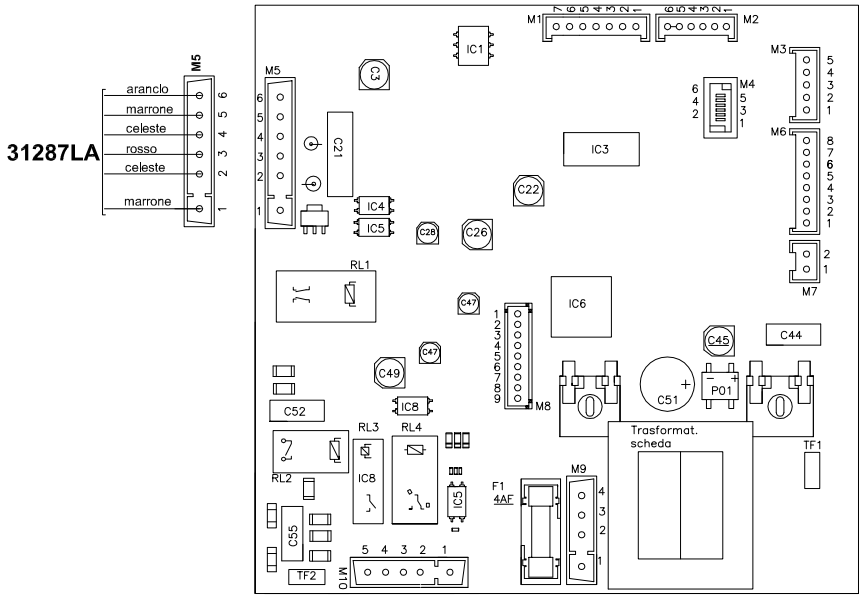

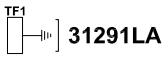

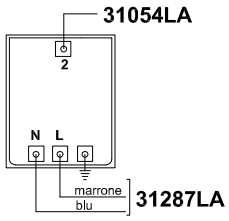

TRASFORMATORE
AC1 230VAC 25HZ COD. 88018LA

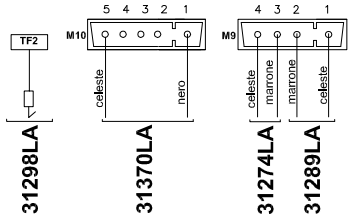

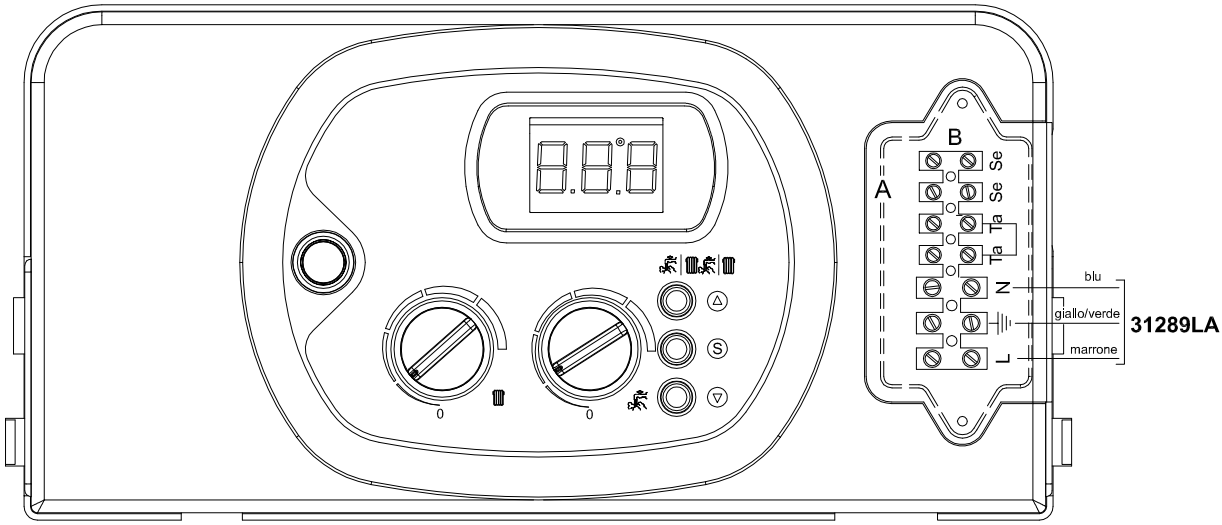

Pos.	Codice	Descrizione			U.M.	Q.ta'
		Oggetto: **Esploso ricambi Caldaia murale per esterno solo riscaldamento** *COMPONENTI IMPIANTO ELETTRICO*	Data: 01.12.08	Codice n.:	A011A112E402	metano
			Scala: —		A011B112E402	G.P.L.
			Ufficio: tecnico			gas città
						aria prop.
		Descrizione: **mod. RAIN 30 E/R** *camera stagna - accensione elettronica*	Disegnato:			gasolio
			Controllato:			
			Approvato:	Scheda n.:	**B0722_AA2**	

RADIANT BRUCIATORI S.p.A.

DATI TECNICI E MISURE NON SONO IMPEGNATIVE. LA DITTA SI RISERVA IL DIRITTO DI EVENTUALI VARIAZIONI SENZA L'OBBLIGO DI PREAVVISO. DECLINIAMO OGNI RESPONSABILITÀ PER EVENTUALI INESATTEZZE CONTENUTE NEL PRESENTE OPUSCOLO, SE DOVUTE AD ERRORI DI STAMPA O DI TRASCRIZIONE. E+OE
TUTTI I DIRITTI SONO RISERVATI. NESSUNA PARTE DI QUESTO DOCUMENTO PUO' ESSERE RIPRODOTTA, MEMORIZZATA IN SISTEMI D'ARCHIVIO, O TRASMESSA IN QUALSIASI FORMA O MEZZO ELETTRONICO, MECCANICO, FOTOCOPIA, REGISTRAZIONE O ALTRI, SENZA LA PREVENTIVA AUTORIZZAZIONE SCRITTA DELLA DITTA.

Rev.	Descrizione	Data

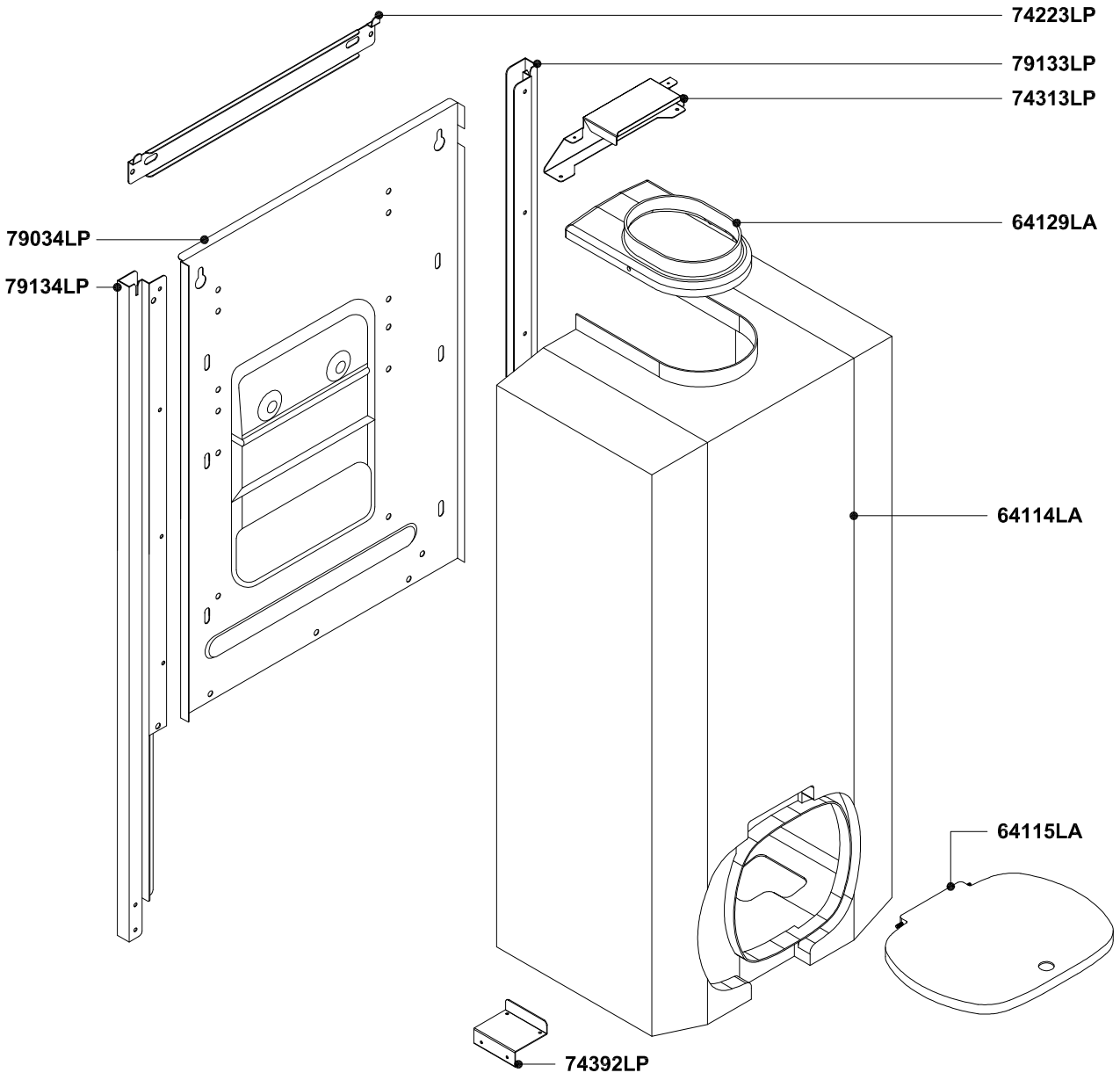

Pos.	Codice	Descrizione			U.M.	Q.ta'
		Oggetto: **Esploso ricambi Caldaia murale per esterni** *COMPONENTI TELAIO + MANTELLO*	Data: 09.09.2008	Codice n.:	A011A212E102	metano
			Scala: --		A011B212E102	G.P.L.
			Ufficio: tecnico			gas città
						aria prop.
		Descrizione: **mod. RSF 20 E MICRORAIN** *camera stagna - tiraggio forzato -accensione elettronica*	Disegnato:			gasolio
			Controllato:			
			Approvato:	Scheda n.:	**B0868_AA1**	

RADIANT BRUCIATORI S.p.A.

DATI TECNICI E MISURE NON SONO IMPEGNATIVE. LA DITTA SI RISERVA IL DIRITTO DI EVENTUALI VARIAZIONI SENZA L'OBBLIGO DI PREAVVISO. DECLINIAMO OGNI RESPONSABILITÀ PER EVENTUALI INESATTEZZE CONTENUTE NEL PRESENTE OPUSCOLO, SE DOVUTE AD ERRORI DI STAMPA O DI TRASCRIZIONE. E+OE
TUTTI I DIRITTI SONO RISERVATI. NESSUNA PARTE DI QUESTO DOCUMENTO PUO' ESSERE RIPRODOTTA, MEMORIZZATA IN SISTEMI D'ARCHIVIO, O TRASMESSA IN QUALSIASI FORMA O MEZZO ELETTRONICO, MECCANICO, FOTOCOPIA, REGISTRAZIONE O ALTRI, SENZA LA PREVENTIVA AUTORIZZAZIONE SCRITTA DELLA DITTA.

Rev.	Descrizione	Data

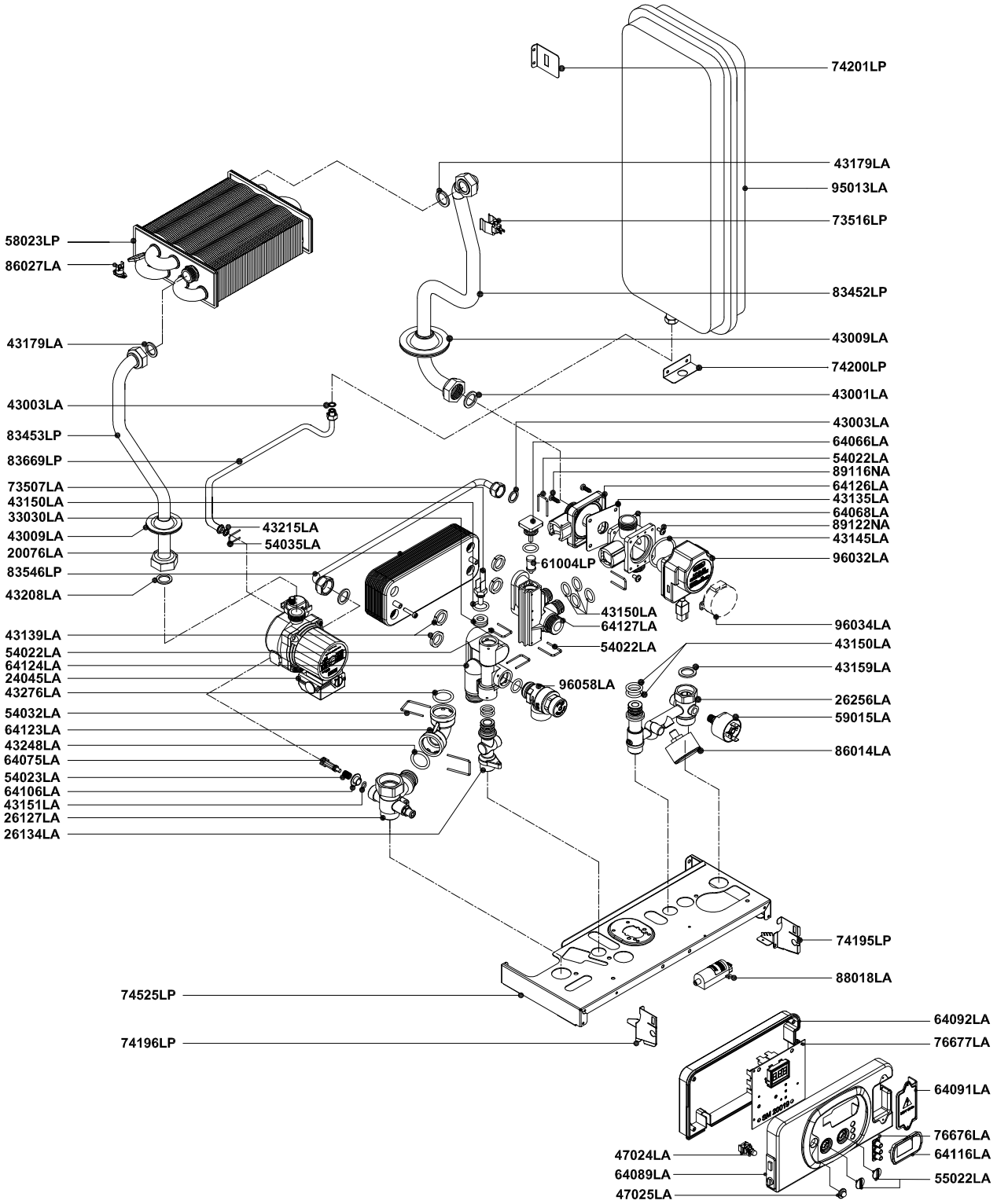

Pos.	Codice	Descrizione			U.M.	Q.ta'
		Oggetto: **Esploso ricambi Caldaia murale per esterni** *COMPONENTI IMPIANTO IDRICO*	Data: 09.09.2008	Codice n.:	A011A212E102	metano
			Scala: ---		A011B212E102	G.P.L.
			Ufficio: tecnico			gas città
						aria prop.
		Descrizione: **mod. RSF 20 E MICRORAIN** *camera stagna - tiraggio forzato -accensione*	Disegnato:			gasolio
			Controllato:			
			Approvato:	Scheda n.:	**B0869_AA1**	

RADIANT BRUCIATORI S.p.A.

DATI TECNICI E MISURE NON SONO IMPEGNATIVE. LA DITTA SI RISERVA IL DIRITTO DI EVENTUALI VARIAZIONI SENZA L'OBBLIGO DI PREAVVISO. DECLINIAMO OGNI RESPONSABILITÀ PER EVENTUALI INESATTEZZE CONTENUTE NEL PRESENTE OPUSCOLO, SE DOVUTE AD ERRORI DI STAMPA O DI TRASCRIZIONE. E+OE
TUTTI I DIRITTI SONO RISERVATI. NESSUNA PARTE DI QUESTO DOCUMENTO PUO' ESSERE RIPRODOTTA, MEMORIZZATA IN SISTEMI D'ARCHIVIO, O TRASMESSA IN QUALSIASI FORMA O MEZZO ELETTRONICO, MECCANICO, FOTOCOPIA, REGISTRAZIONE O ALTRI, SENZA LA PREVENTIVA AUTORIZZAZIONE SCRITTA DELLA DITTA.

Rev.	Descrizione	Data

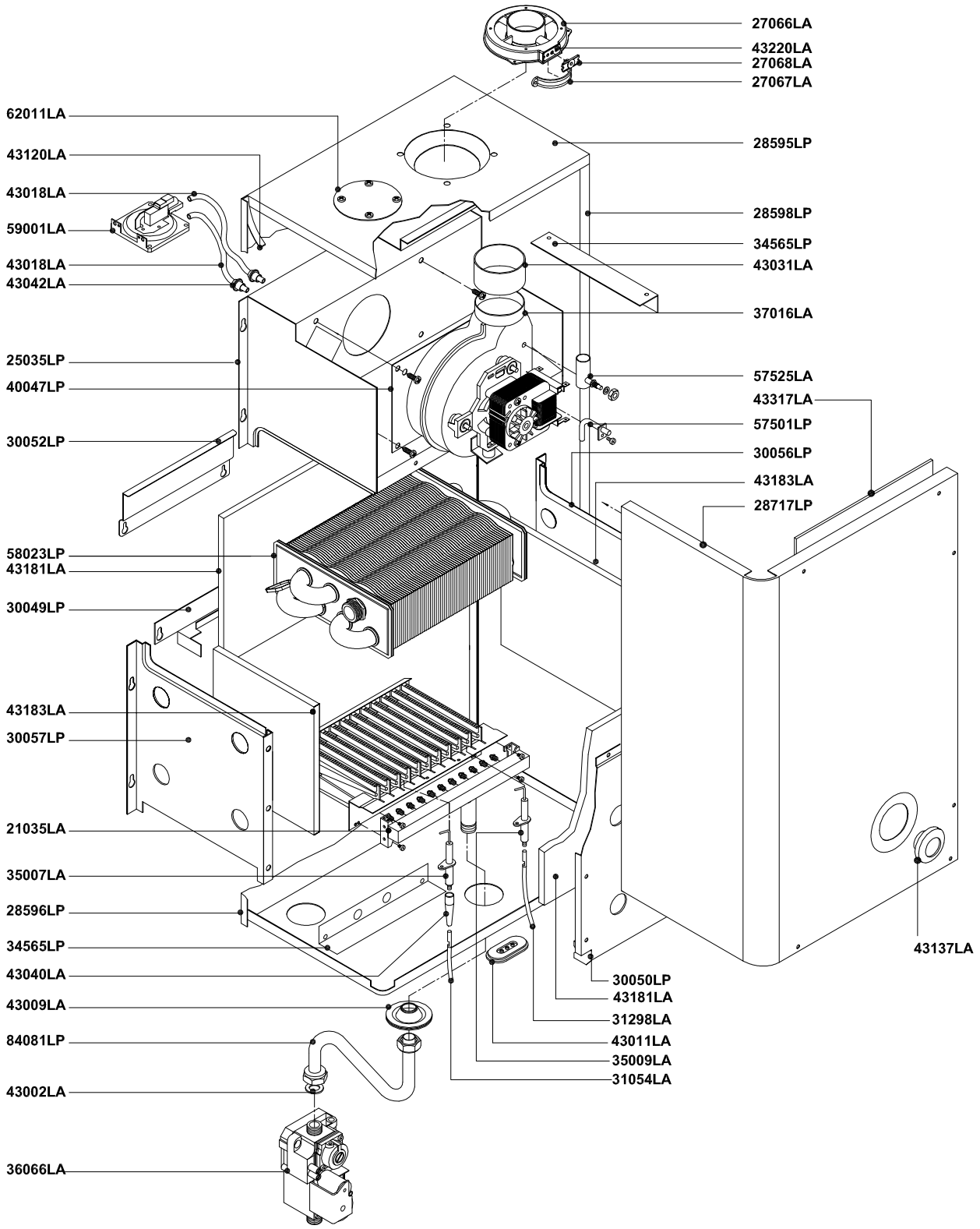

Pos.	Codice	Descrizione			U.M.	Q.ta'
		Oggetto: **Esploso ricambi Caldaia murale per esterni** *COMPONENTI IMPIANTO TERMICO*	Data: 09.09.2008	Codice n.:	A011A212E102	metano
			Scala: --		A011B212E102	G.P.L.
			Ufficio: tecnico			gas città
						aria prop.
		Descrizione: **mod. RSF 20 E MICRORAIN** *camera stagna - tiraggio forzato -accensione*	Disegnato:			gasolio
			Controllato:			
			Approvato:	Scheda n.:	**B0870_AA1**	

RADIANT BRUCIATORI S.p.A.

DATI TECNICI E MISURE NON SONO IMPEGNATIVE. LA DITTA SI RISERVA IL DIRITTO DI EVENTUALI VARIAZIONI SENZA L'OBBLIGO DI PREAVVISO. DECLINIAMO OGNI RESPONSABILITÀ PER EVENTUALI INESATTEZZE CONTENUTE NEL PRESENTE OPUSCOLO, SE DOVUTE AD ERRORI DI STAMPA O DI TRASCRIZIONE. E+OE
TUTTI I DIRITTI SONO RISERVATI. NESSUNA PARTE DI QUESTO DOCUMENTO PUO' ESSERE RIPRODOTTA, MEMORIZZATA IN SISTEMI D'ARCHIVIO, O TRASMESSA IN QUALSIASI FORMA O MEZZO ELETTRONICO, MECCANICO, FOTOCOPIA, REGISTRAZIONE O ALTRI, SENZA LA PREVENTIVA AUTORIZZAZIONE SCRITTA DELLA DITTA.

Rev.	Descrizione	Data

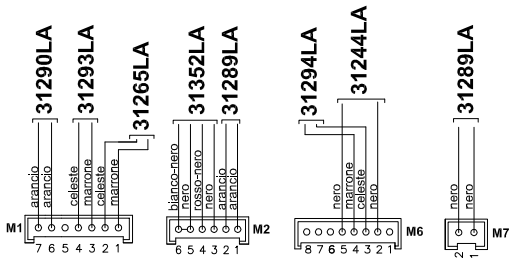

SCHEDA BMBC c/DISPLAY DIGITECH - SM20019
COD. 76677LA

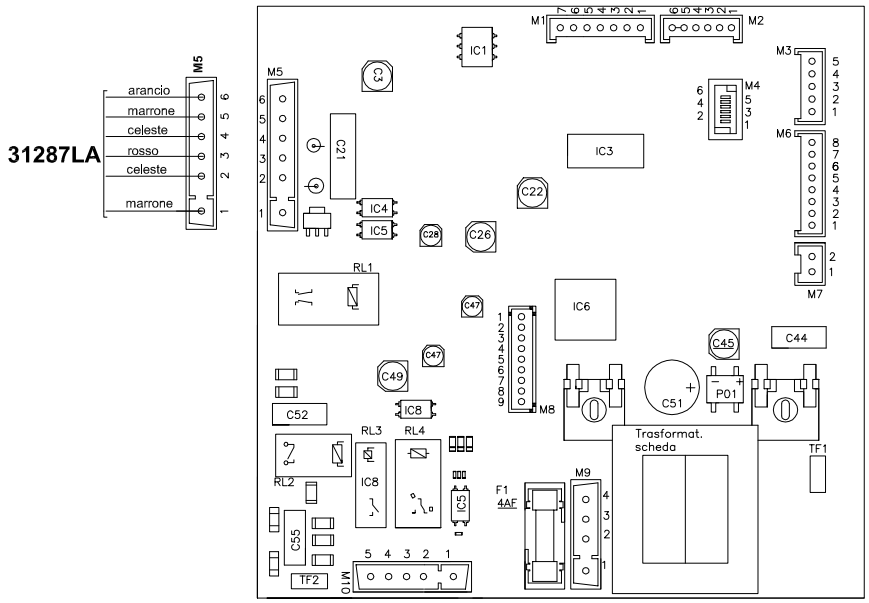

31291LA

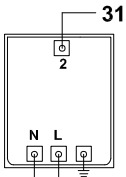

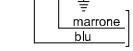

31287LA

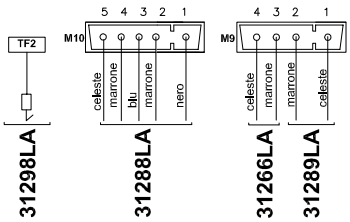

TRASFORMATORE
AC1 230VAC 25HZ COD. 88018LA

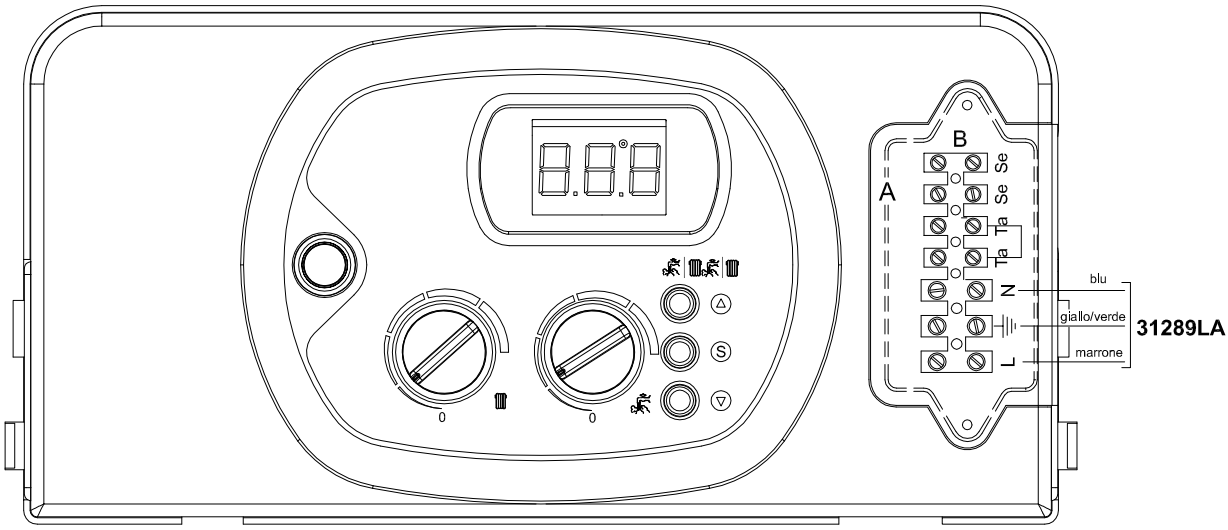

Pos.	Codice	Descrizione			U.M.	Q.ta'
		Oggetto: **Esploso ricambi Caldaia murale per esterni** *COMPONENTI IMPIANTO ELETTRICO*	Data: 09.09.2008	Codice n.:	A011A212E102	metano
			Scala: --		A011B212E102	G.P.L.
			Ufficio: tecnico			gas città
						aria prop.
		Descrizione: **mod. RSF 20 E MICRORAIN** *camera stagna - tiraggio forzato -accensione*	Disegnato:			gasolio
			Controllato:			
			Approvato:	Scheda n.:	**B0871_AA1**	

RADIANT BRUCIATORI S.p.A.

DATI TECNICI E MISURE NON SONO IMPEGNATIVE. LA DITTA SI RISERVA IL DIRITTO DI EVENTUALI VARIAZIONI SENZA L'OBBLIGO DI PREAVVISO. DECLINIAMO OGNI RESPONSABILITÀ PER EVENTUALI INESATTEZZE CONTENUTE NEL PRESENTE OPUSCOLO, SE DOVUTE AD ERRORI DI STAMPA O DI TRASCRIZIONE. E+OE
TUTTI I DIRITTI SONO RISERVATI. NESSUNA PARTE DI QUESTO DOCUMENTO PUO' ESSERE RIPRODOTTA, MEMORIZZATA IN SISTEMI D'ARCHIVIO, O TRASMESSA IN QUALSIASI FORMA O MEZZO ELETTRONICO, MECCANICO, FOTOCOPIA, REGISTRAZIONE O ALTRI, SENZA LA PREVENTIVA AUTORIZZAZIONE SCRITTA DELLA DITTA.

Rev.	Descrizione	Data

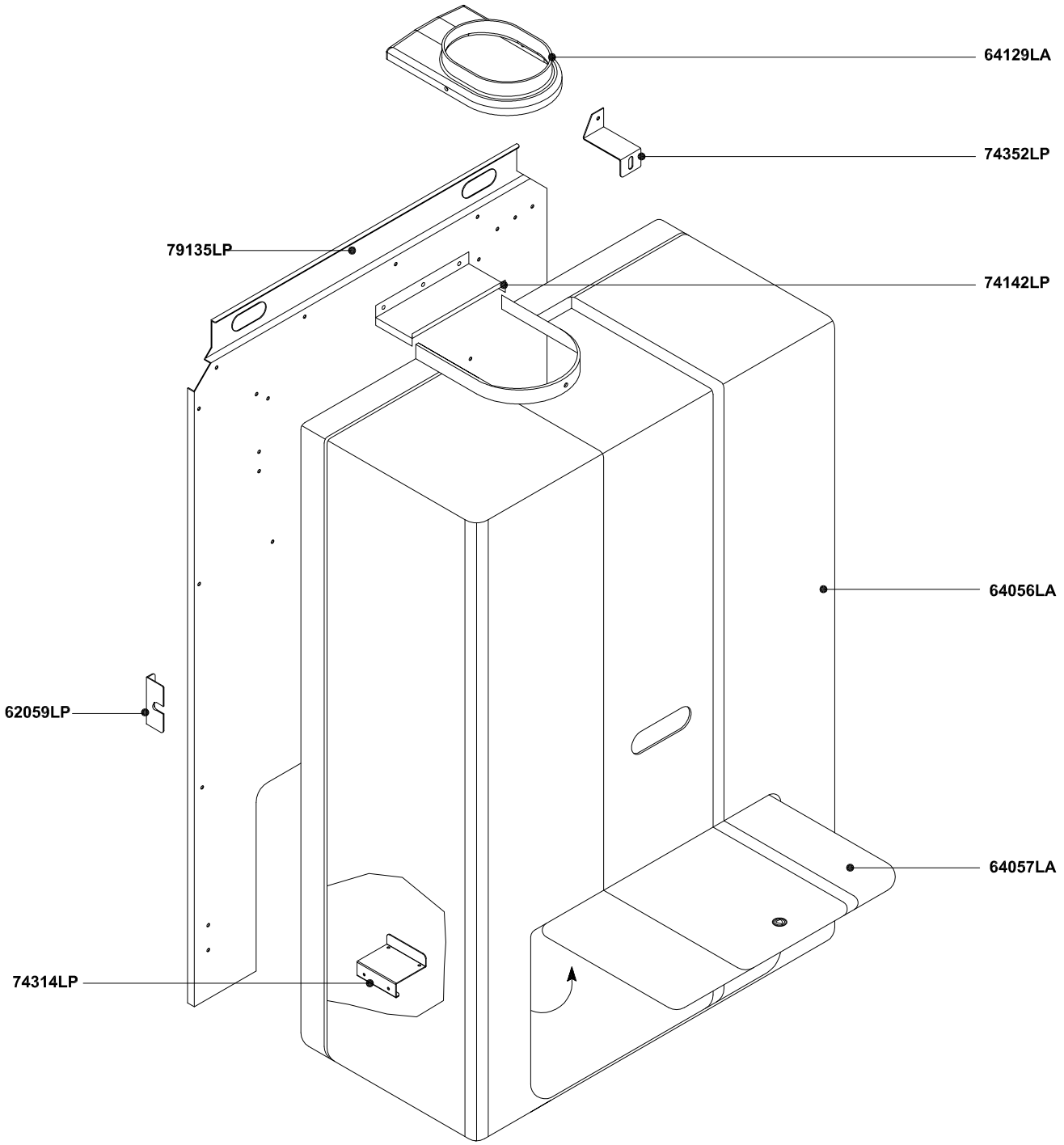

Pos.	Codice	Descrizione			U.M.	Q.ta'
		Oggetto: **Esploso ricambi Caldaia murale per esterni** *COMPONENTI TELAIO + MANTELLO*	Data: 09.09.2008	Codice n.:	A011A212E302	metano
			Scala: --		A011B212E302	G.P.L.
			Ufficio: tecnico			gas città
						aria prop.
		Descrizione: **mod. RSF 24 E MICRORAIN** *camera stagna - tiraggio forzato -accensione*	Disegnato:			gasolio
			Controllato:			
			Approvato:	Scheda n.:	**B0872_AA1**	

RADIANT BRUCIATORI S.p.A.

DATI TECNICI E MISURE NON SONO IMPEGNATIVE. LA DITTA SI RISERVA IL DIRITTO DI EVENTUALI VARIAZIONI SENZA L'OBBLIGO DI PREAVVISO. DECLINIAMO OGNI RESPONSABILITÀ PER EVENTUALI INESATTEZZE CONTENUTE NEL PRESENTE OPUSCOLO, SE DOVUTE AD ERRORI DI STAMPA O DI TRASCRIZIONE. E+OE
TUTTI I DIRITTI SONO RISERVATI. NESSUNA PARTE DI QUESTO DOCUMENTO PUO' ESSERE RIPRODOTTA, MEMORIZZATA IN SISTEMI D'ARCHIVIO, O TRASMESSA IN QUALSIASI FORMA O MEZZO ELETTRONICO, MECCANICO, FOTOCOPIA, REGISTRAZIONE O ALTRI, SENZA LA PREVENTIVA AUTORIZZAZIONE SCRITTA DELLA DITTA.

Rev.	Descrizione	Data

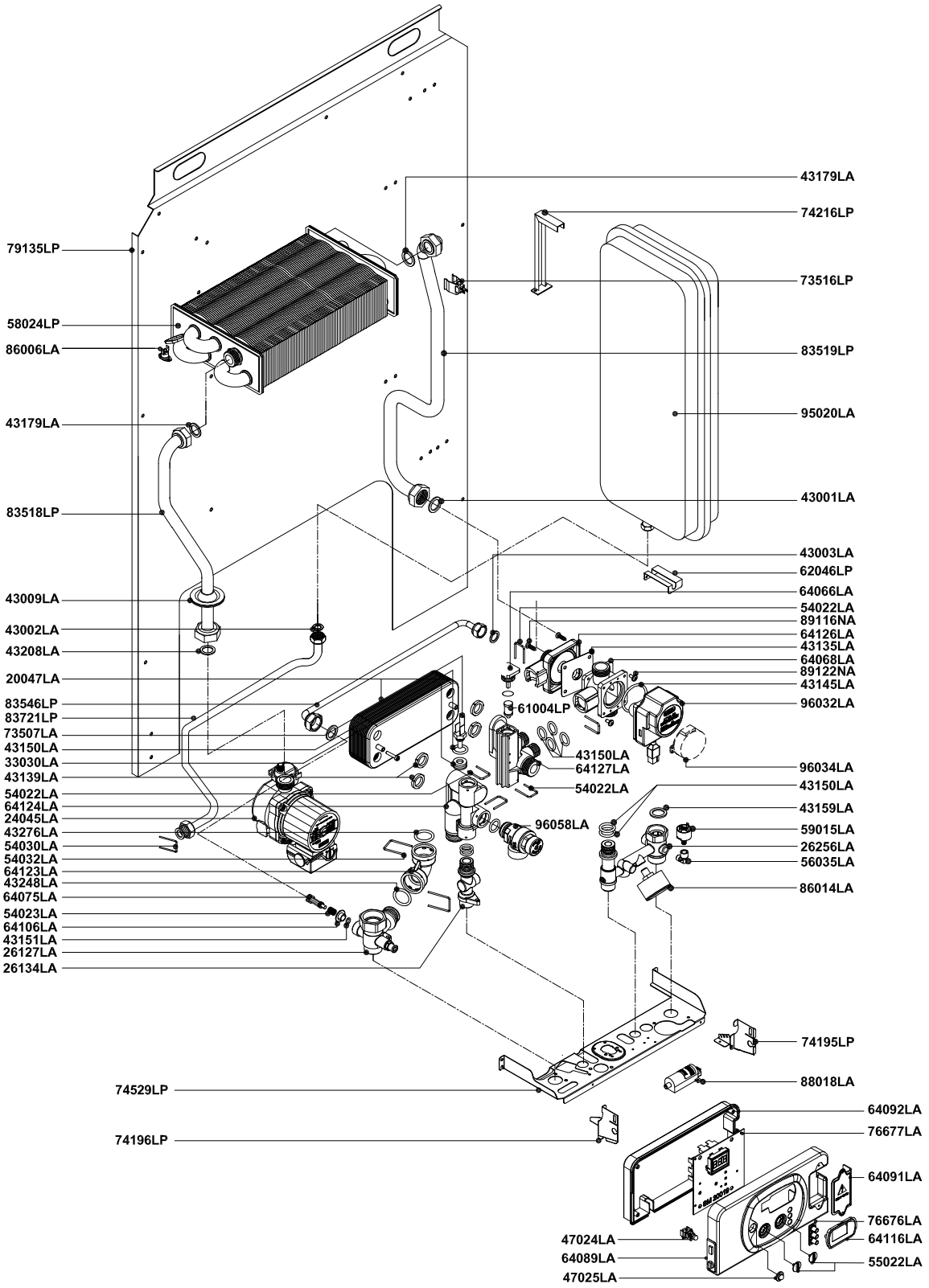

Pos.	Codice	Descrizione			U.M.	Q.ta'
		Oggetto: **Esploso ricambi Caldaia murale per esterni** *COMPONENTI IMPIANTO IDRICO*	Data: 09.09.2008	Codice n.:	A011A212E302	metano
			Scala: --		A011B212E302	G.P.L.
			Ufficio: tecnico			gas città
						aria prop.
		Descrizione: **mod. RSF 24 E MICRORAIN** *camera stagna - tiraggio forzato -accensione*	Disegnato:			gasolio
			Controllato:			
			Approvato:	Scheda n.:	**B0873_AA1**	

RADIANT BRUCIATORI S.p.A.

DATI TECNICI E MISURE NON SONO IMPEGNATIVE. LA DITTA SI RISERVA IL DIRITTO DI EVENTUALI VARIAZIONI SENZA L'OBBLIGO DI PREAVVISO. DECLINIAMO OGNI RESPONSABILITÀ PER EVENTUALI INESATTEZZE CONTENUTE NEL PRESENTE OPUSCOLO, SE DOVUTE AD ERRORI DI STAMPA O DI TRASCRIZIONE. E+OE
TUTTI I DIRITTI SONO RISERVATI. NESSUNA PARTE DI QUESTO DOCUMENTO PUO' ESSERE RIPRODOTTA, MEMORIZZATA IN SISTEMI D'ARCHIVIO, O TRASMESSA IN QUALSIASI FORMA O MEZZO ELETTRONICO, MECCANICO, FOTOCOPIA, REGISTRAZIONE O ALTRI, SENZA LA PREVENTIVA AUTORIZZAZIONE SCRITTA DELLA DITTA.

Rev.	Descrizione	Data

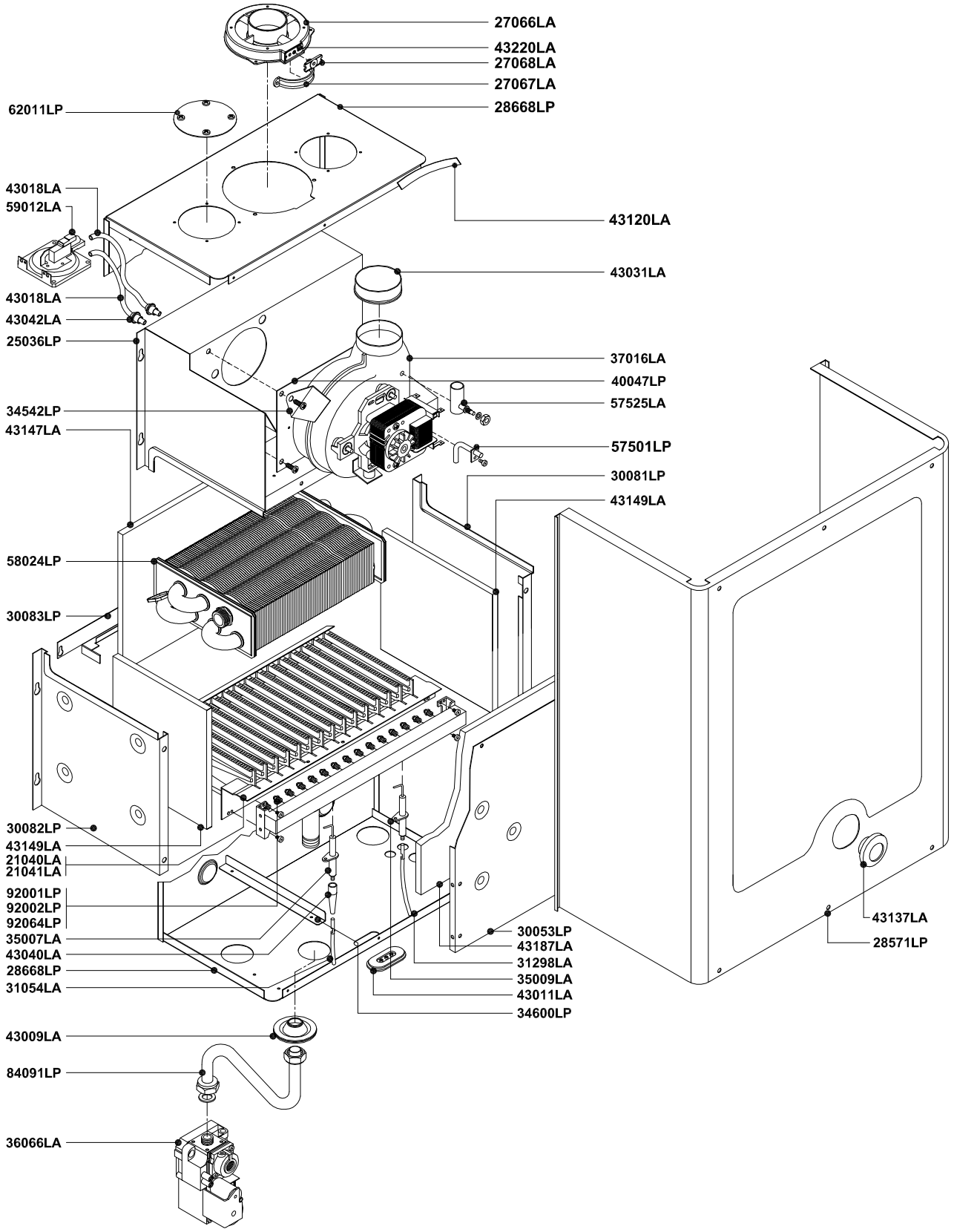

Pos.	Codice	Descrizione			U.M.	Q.ta'
		Oggetto: **Esploso ricambi Caldaia murale per esterni** *COMPONENTI IMPIANTO TERMICO*	Data: 09.09.2008	Codice n.:	A011A212E302	metano
			Scala: --		A011B212E302	G.P.L.
			Ufficio: tecnico			gas città
						aria prop.
		Descrizione: **mod. RSF 24 E MICRORAIN** *camera stagna - tiraggio forzato -accensione*	Disegnato:			gasolio
			Controllato:			
			Approvato:	Scheda n.:	**B874_AA1**	

RADIANT BRUCIATORI S.p.A.

DATI TECNICI E MISURE NON SONO IMPEGNATIVE. LA DITTA SI RISERVA IL DIRITTO DI EVENTUALI VARIAZIONI SENZA L'OBBLIGO DI PREAVVISO. DECLINIAMO OGNI RESPONSABILITÀ PER EVENTUALI INESATTEZZE CONTENUTE NEL PRESENTE OPUSCOLO, SE DOVUTE AD ERRORI DI STAMPA O DI TRASCRIZIONE. E+OE
TUTTI I DIRITTI SONO RISERVATI. NESSUNA PARTE DI QUESTO DOCUMENTO PUO' ESSERE RIPRODOTTA, MEMORIZZATA IN SISTEMI D'ARCHIVIO, O TRASMESSA IN QUALSIASI FORMA O MEZZO ELETTRONICO, MECCANICO, FOTOCOPIA, REGISTRAZIONE O ALTRI, SENZA LA PREVENTIVA AUTORIZZAZIONE SCRITTA DELLA DITTA.

Rev.	Descrizione	Data

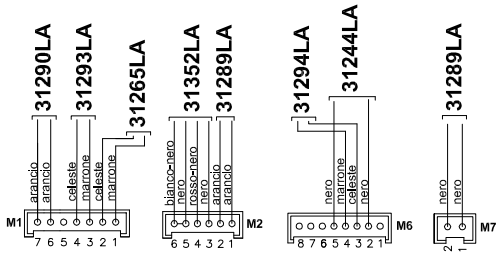

SCHEDA BMBC c/DISPLAY DIGITECH - SM20019
COD. 76677LA

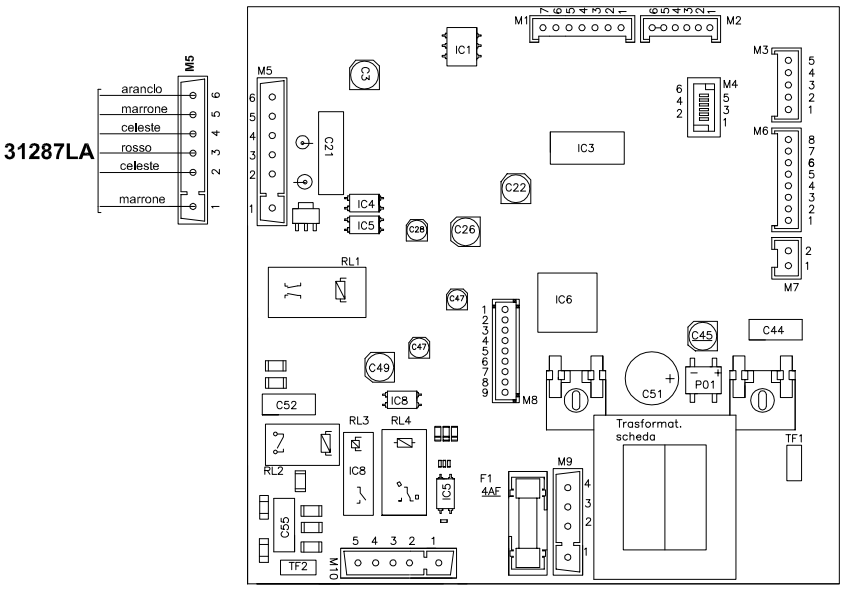

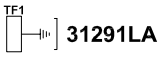

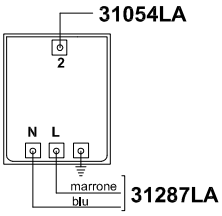

TRASFORMATORE
AC1 230VAC 25HZ COD. 88018LA

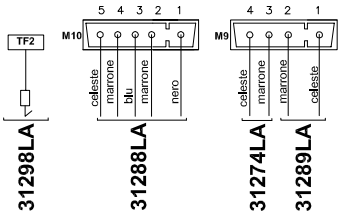

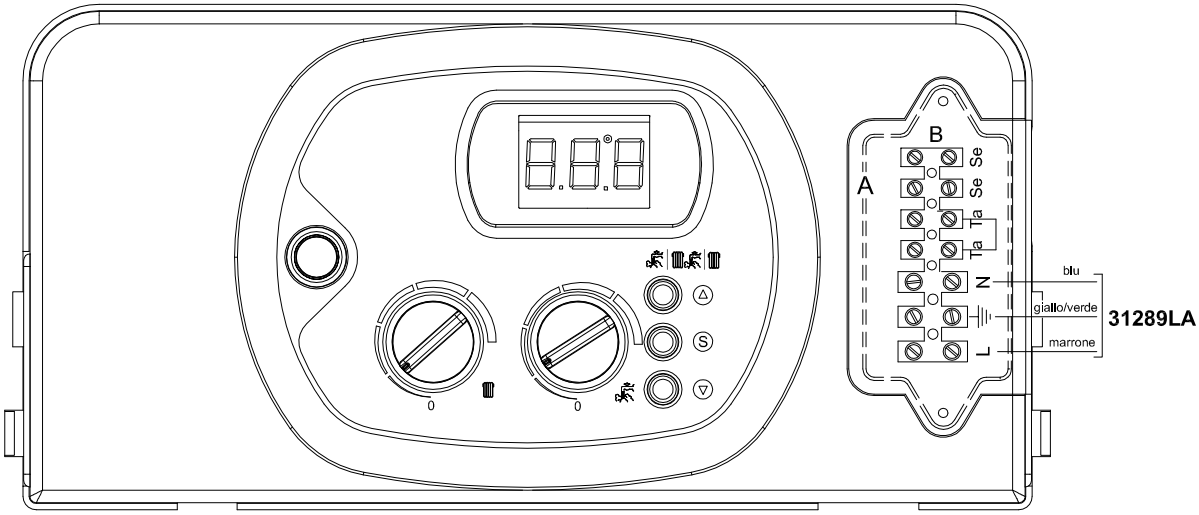

Pos.	Codice	Descrizione			U.M.	Q.ta'
		Oggetto: **Esploso ricambi Caldaia murale per esterni** *COMPONENTI IMPIANTO ELETTRICO*	Data: 09.09.2008	Codice n.:	A011A212E302	metano
			Scala: --		A011B212E302	G.P.L.
			Ufficio: tecnico			gas città
						aria prop.
		Descrizione: **mod. RSF 24 E MICRORAIN** *camera stagna - tiraggio forzato -accensione*	Disegnato:			gasolio
			Controllato:			
			Approvato:	Scheda n.:	**B0875_AA1**	

RADIANT BRUCIATORI S.p.A.

DATI TECNICI E MISURE NON SONO IMPEGNATIVE. LA DITTA SI RISERVA IL DIRITTO DI EVENTUALI VARIAZIONI SENZA L'OBBLIGO DI PREAVVISO. DECLINIAMO OGNI RESPONSABILITÀ PER EVENTUALI INESATTEZZE CONTENUTE NEL PRESENTE OPUSCOLO, SE DOVUTE AD ERRORI DI STAMPA O DI TRASCRIZIONE. E+OE
TUTTI I DIRITTI SONO RISERVATI. NESSUNA PARTE DI QUESTO DOCUMENTO PUO' ESSERE RIPRODOTTA, MEMORIZZATA IN SISTEMI D'ARCHIVIO, O TRASMESSA IN QUALSIASI FORMA O MEZZO ELETTRONICO, MECCANICO, FOTOCOPIA, REGISTRAZIONE O ALTRI, SENZA LA PREVENTIVA AUTORIZZAZIONE SCRITTA DELLA DITTA.

Rev.	Descrizione	Data

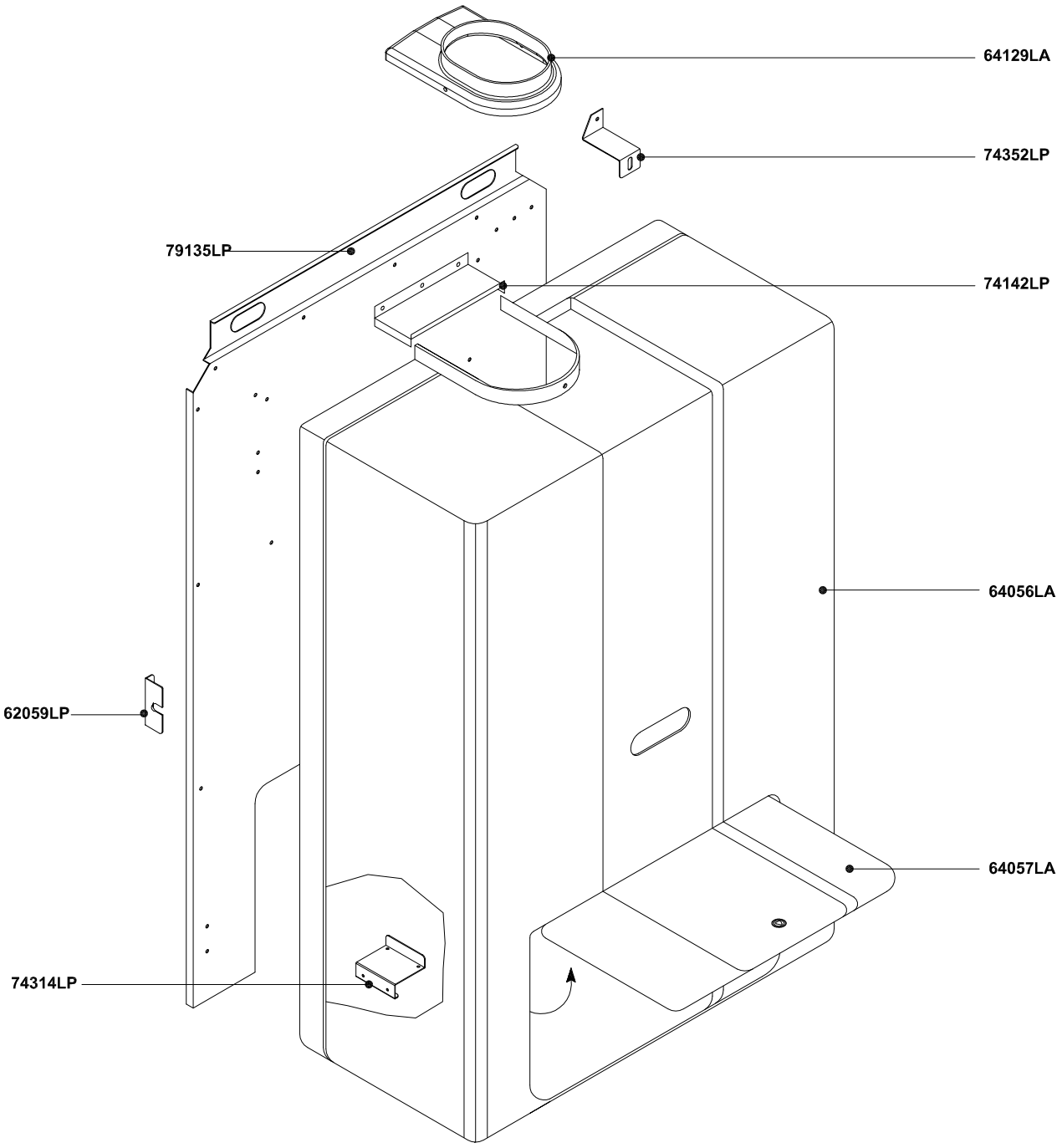

Pos.	Codice	Descrizione			U.M.	Q.ta'
		Oggetto: **Esploso ricambi Caldaia murale per esterni** *COMPONENTI TELAIO + MANTELLO*	Data: 09.09.2008	Codice n.:	A011A212E402	metano
			Scala: --		A011B212E402	G.P.L.
			Ufficio: tecnico			gas città
						aria prop.
		Descrizione: **mod. RSF 30 E MICRORAIN** *camera stagna - tiraggio forzato -accensione*	Disegnato:			gasolio
			Controllato:			
			Approvato:	Scheda n.:	**B0876_AA1**	

RADIANT BRUCIATORI S.p.A.

DATI TECNICI E MISURE NON SONO IMPEGNATIVE. LA DITTA SI RISERVA IL DIRITTO DI EVENTUALI VARIAZIONI SENZA L'OBBLIGO DI PREAVVISO. DECLINIAMO OGNI RESPONSABILITÀ PER EVENTUALI INESATTEZZE CONTENUTE NEL PRESENTE OPUSCOLO, SE DOVUTE AD ERRORI DI STAMPA O DI TRASCRIZIONE. E+OE
TUTTI I DIRITTI SONO RISERVATI. NESSUNA PARTE DI QUESTO DOCUMENTO PUO' ESSERE RIPRODOTTA, MEMORIZZATA IN SISTEMI D'ARCHIVIO, O TRASMESSA IN QUALSIASI FORMA O MEZZO ELETTRONICO, MECCANICO, FOTOCOPIA, REGISTRAZIONE O ALTRI, SENZA LA PREVENTIVA AUTORIZZAZIONE SCRITTA DELLA DITTA.

Rev.	Descrizione	Data

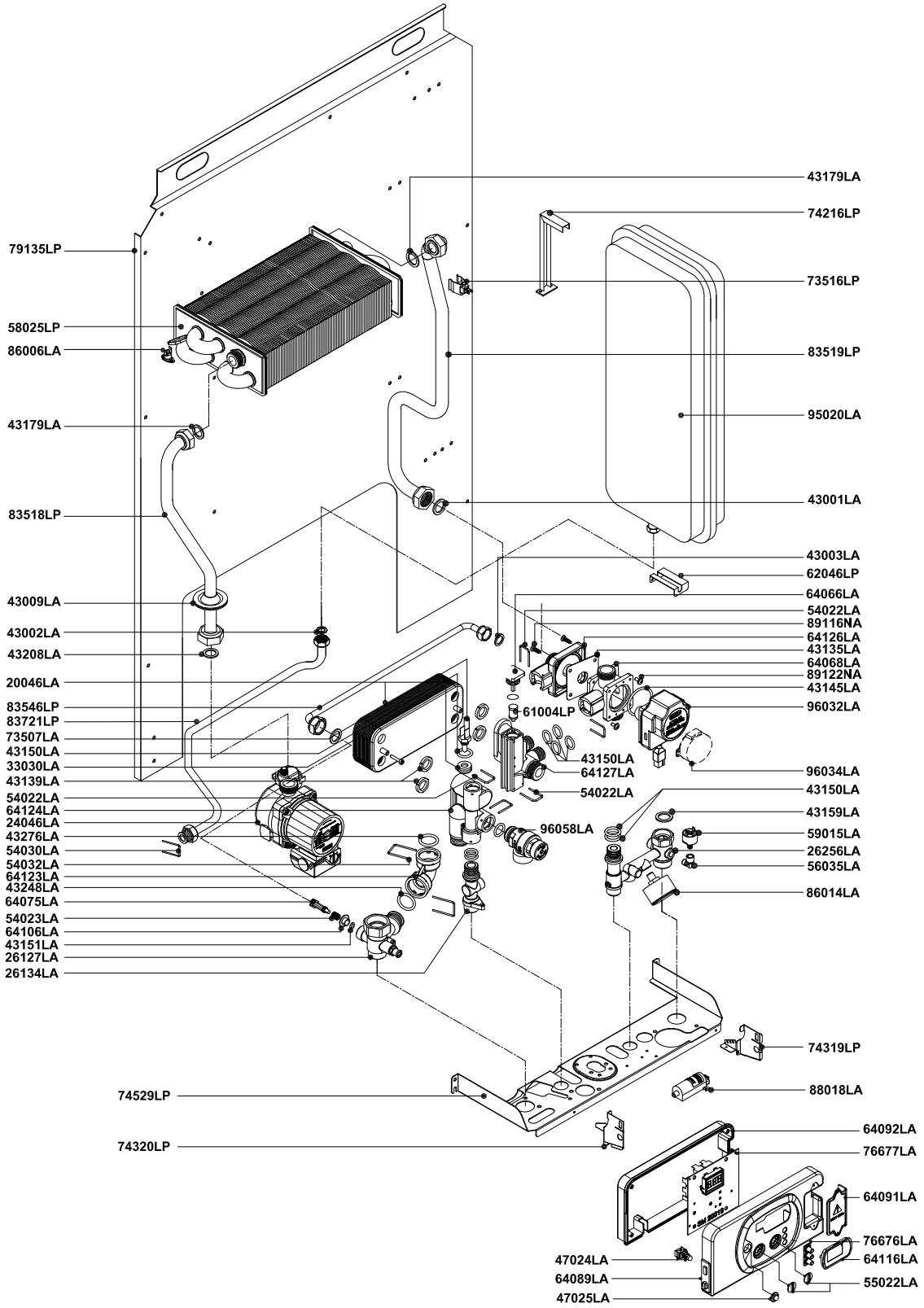

Pos.	Codice	Descrizione			U.M.	Q.ta'
		Oggetto: **Esploso ricambi Caldaia murale per esterni** *COMPONENTI IMPIANTO IDRICO*	Data: 09.09.2008	Codice n.:	A011A212E402	metano
			Scala: --		A011B212E402	G.P.L.
			Ufficio: tecnico			gas città
						aria prop.
		Descrizione: **mod. RSF 30 E MICRORAIN** *camera stagna - tiraggio forzato -accensione*	Disegnato:			gasolio
			Controllato:			
			Approvato:	Scheda n.:	**B0877_AA1**	

RADIANT BRUCIATORI S.p.A.

DATI TECNICI E MISURE NON SONO IMPEGNATIVE. LA DITTA SI RISERVA IL DIRITTO DI EVENTUALI VARIAZIONI SENZA L'OBBLIGO DI PREAVVISO. DECLINIAMO OGNI RESPONSABILITÀ PER EVENTUALI INESATTEZZE CONTENUTE NEL PRESENTE OPUSCOLO, SE DOVUTE AD ERRORI DI STAMPA O DI TRASCRIZIONE. E+OE
TUTTI I DIRITTI SONO RISERVATI. NESSUNA PARTE DI QUESTO DOCUMENTO PUO' ESSERE RIPRODOTTA, MEMORIZZATA IN SISTEMI D'ARCHIVIO, O TRASMESSA IN QUALSIASI FORMA O MEZZO ELETTRONICO, MECCANICO, FOTOCOPIA, REGISTRAZIONE O ALTRI, SENZA LA PREVENTIVA AUTORIZZAZIONE SCRITTA DELLA DITTA.

Rev.	Descrizione	Data

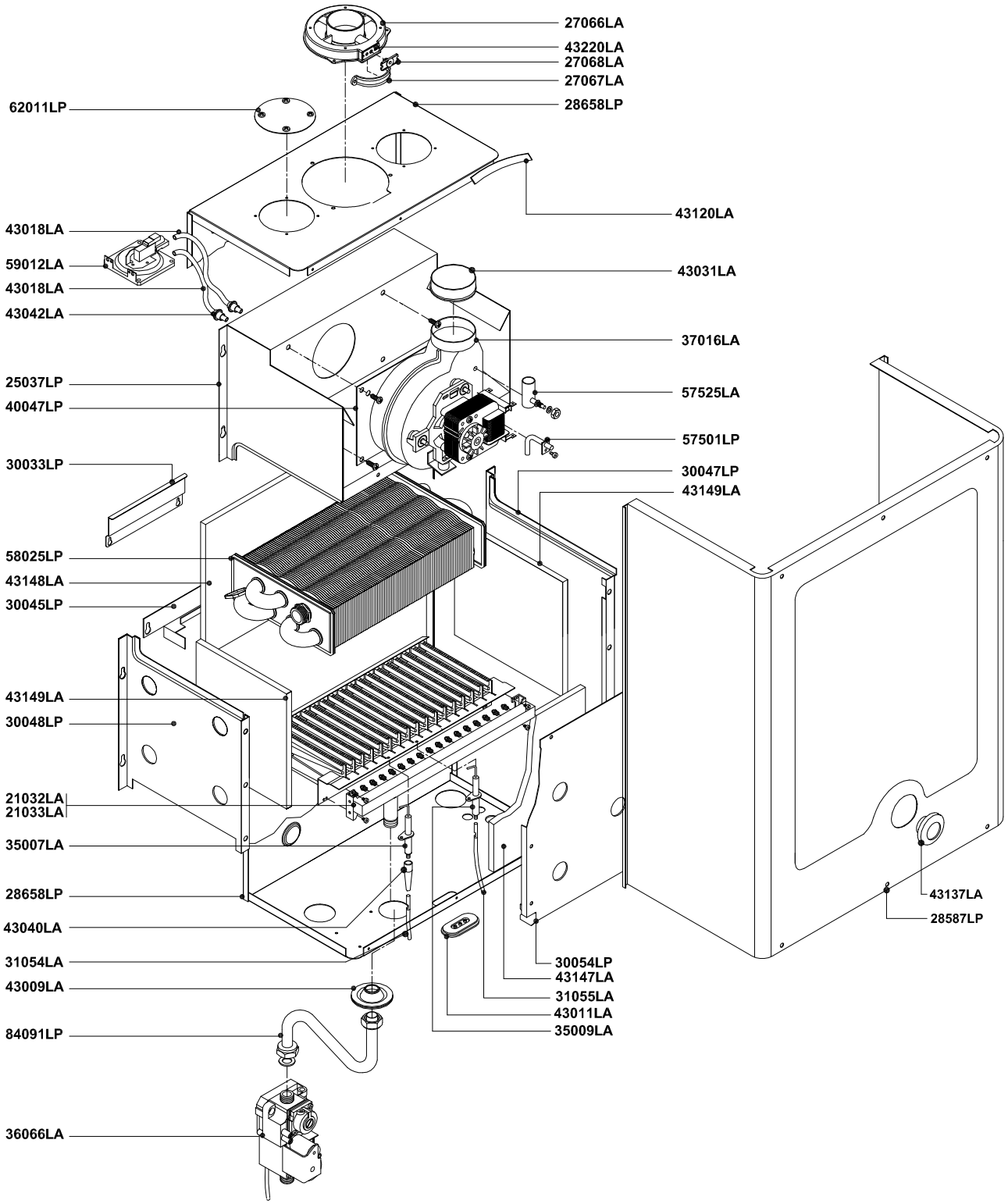

Pos.	Codice	Descrizione			U.M.	Q.ta'
		Oggetto: **Esploso ricambi Caldaia murale per esterni** *COMPONENTI IMPIANTO TERMICO*	Data: 09.09.2008	Codice n.:	A011A212E402	metano
			Scala: --		A011B212E402	G.P.L.
			Ufficio: tecnico			gas città
						aria prop.
		Descrizione: **mod. RSF 30 E MICRORAIN** *camera stagna - tiraggio forzato -accensione*	Disegnato:			gasolio
			Controllato:			
			Approvato:	Scheda n.:	**B0878_AA1**	

RADIANT BRUCIATORI S.p.A.

DATI TECNICI E MISURE NON SONO IMPEGNATIVE. LA DITTA SI RISERVA IL DIRITTO DI EVENTUALI VARIAZIONI SENZA L'OBBLIGO DI PREAVVISO. DECLINIAMO OGNI RESPONSABILITÀ PER EVENTUALI INESATTEZZE CONTENUTE NEL PRESENTE OPUSCOLO, SE DOVUTE AD ERRORI DI STAMPA O DI TRASCRIZIONE. E+OE
TUTTI I DIRITTI SONO RISERVATI. NESSUNA PARTE DI QUESTO DOCUMENTO PUO' ESSERE RIPRODOTTA, MEMORIZZATA IN SISTEMI D'ARCHIVIO, O TRASMESSA IN QUALSIASI FORMA O MEZZO ELETTRONICO, MECCANICO, FOTOCOPIA, REGISTRAZIONE O ALTRI, SENZA LA PREVENTIVA AUTORIZZAZIONE SCRITTA DELLA DITTA.

Rev.	Descrizione	Data

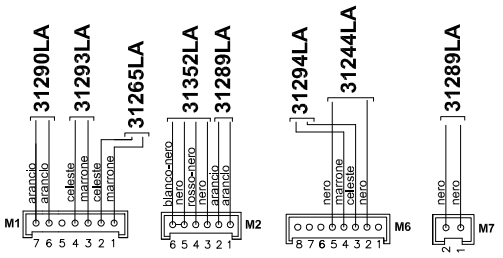

SCHEDA BMBC c/DISPLAY DIGITECH - SM20019
COD. 76677LA

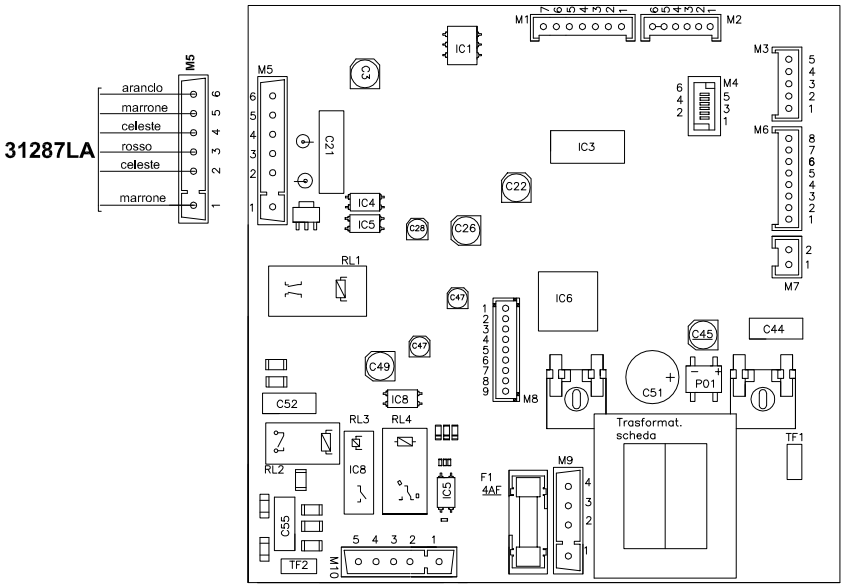

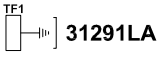

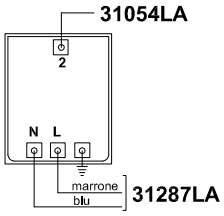

TRASFORMATORE
AC1 230VAC 25HZ COD. 88018LA

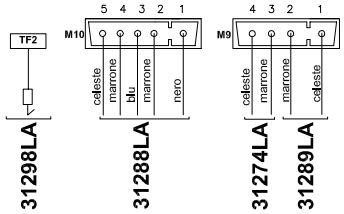

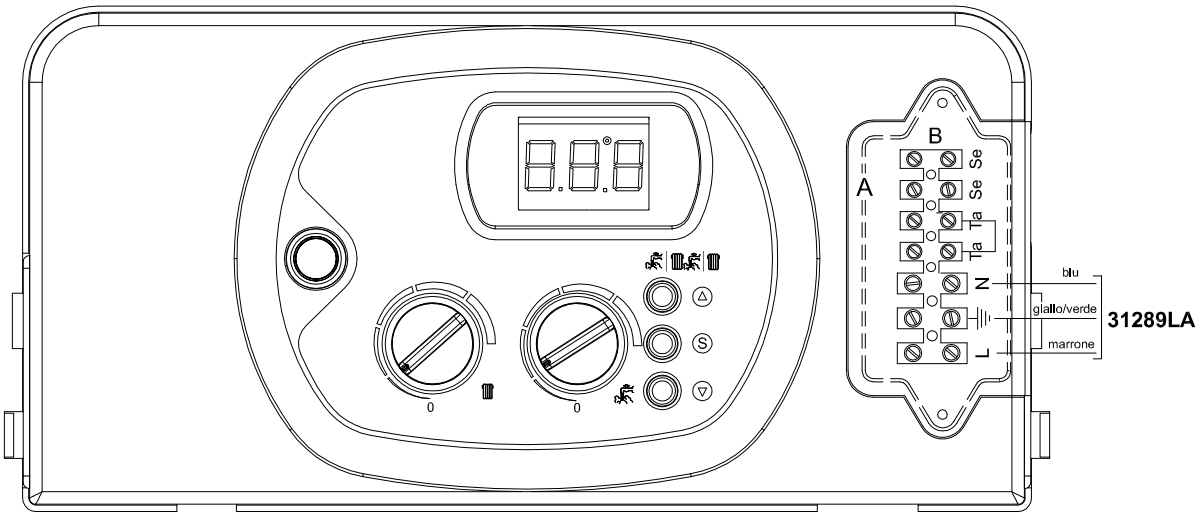

Pos.	Codice	Descrizione			U.M.	Q.ta'
		Oggetto: **Esploso ricambi Caldaia murale per esterni** *COMPONENTI IMPIANTO ELETTRICO*	Data: 09.09.2008	Codice n.:	A011A212E402	metano
			Scala: --		A011B212E402	G.P.L.
			Ufficio: tecnico			gas città
						aria prop.
		Descrizione: **mod. RSF 30 E MICRORAIN** *camera stagna - tiraggio forzato -accensione*	Disegnato:			gasolio
			Controllato:			
			Approvato:	Scheda n.:	**B0879_AA1**	

RADIANT BRUCIATORI S.p.A.

DATI TECNICI E MISURE NON SONO IMPEGNATIVE. LA DITTA SI RISERVA IL DIRITTO DI EVENTUALI VARIAZIONI SENZA L'OBBLIGO DI PREAVVISO. DECLINIAMO OGNI RESPONSABILITÀ PER EVENTUALI INESATTEZZE CONTENUTE NEL PRESENTE OPUSCOLO, SE DOVUTE AD ERRORI DI STAMPA O DI TRASCRIZIONE. E+OE
TUTTI I DIRITTI SONO RISERVATI. NESSUNA PARTE DI QUESTO DOCUMENTO PUO' ESSERE RIPRODOTTA, MEMORIZZATA IN SISTEMI D'ARCHIVIO, O TRASMESSA IN QUALSIASI FORMA O MEZZO ELETTRONICO, MECCANICO, FOTOCOPIA, REGISTRAZIONE O ALTRI, SENZA LA PREVENTIVA AUTORIZZAZIONE SCRITTA DELLA DITTA.

tecnologia nel calore dal 1959

Sede Legale Amministrativa e Stabilimento:
Via Pantanelli, 164 - 61025 Loc. Montelabbate (PU)
Tel. +39 0721 90791 - Fax. +39 0721 9079299
Email: tecnico@radiant.it – tecnico3@radiant.it - export@radiant.it
Internet: http://www.radiant.it

Dati tecnici e misure non sono impegnative. La ditta si riserva il diritto di eventuali variazioni senza l'obbligo di preavviso. Decliniamo ogni responsabilità per eventuali inesattezze contenute nel presente opuscolo, se dovute ad errori di stampa o di trascrizione. E+OE
Tutti i diritti sono riservati. Nessuna parte di questo documento puo' essere riprodotta, memorizzata in sistemi d'archivio, o trasmessa in qualsiasi forma o mezzo elettronico, meccanico, fotocopia, registrazione o altri, senza la preventiva autorizzazione scritta della Ditta.