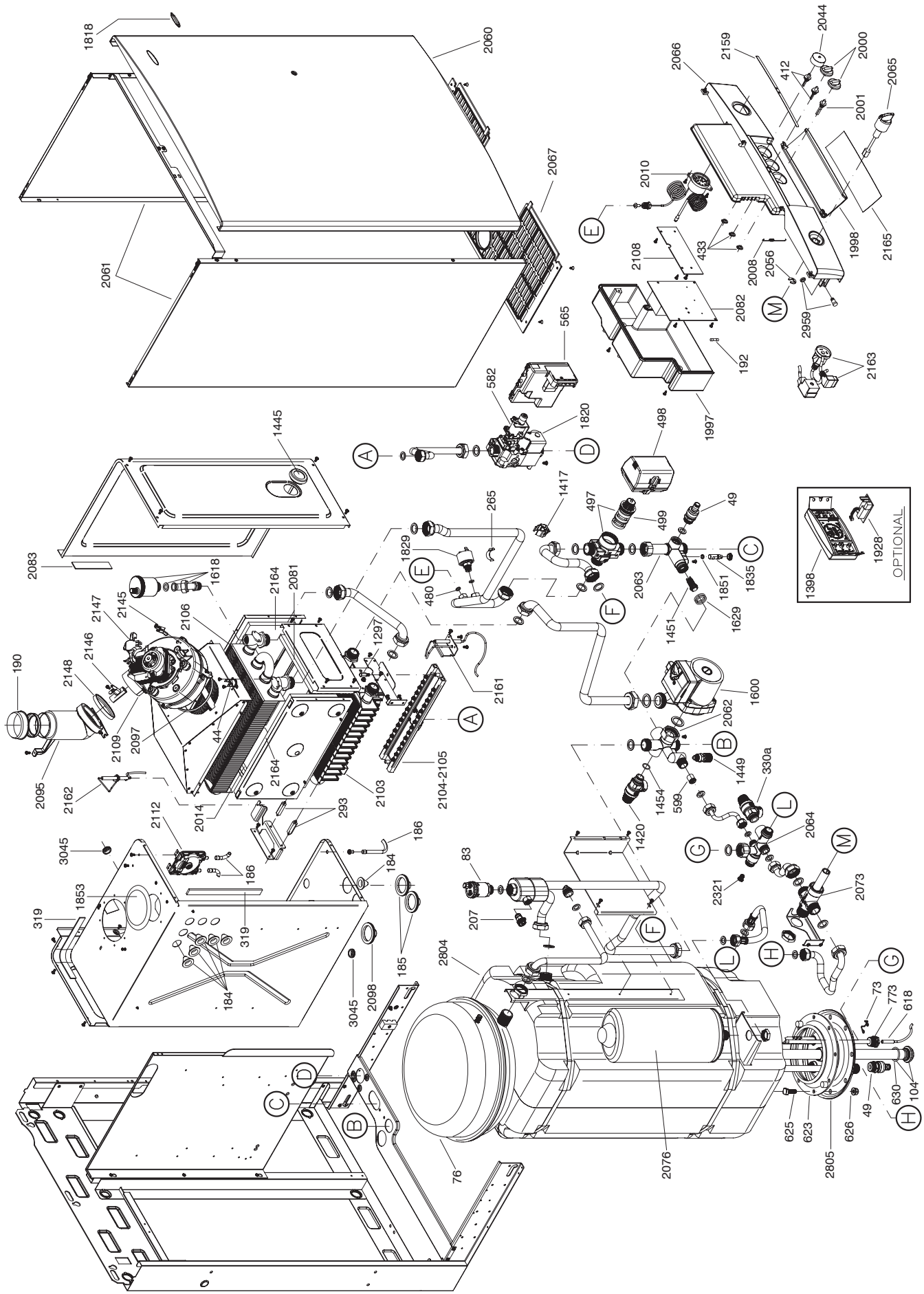Caldaia serie SUPERMASTER INOX 24 SE ECOPLUS - Tav. 494/4