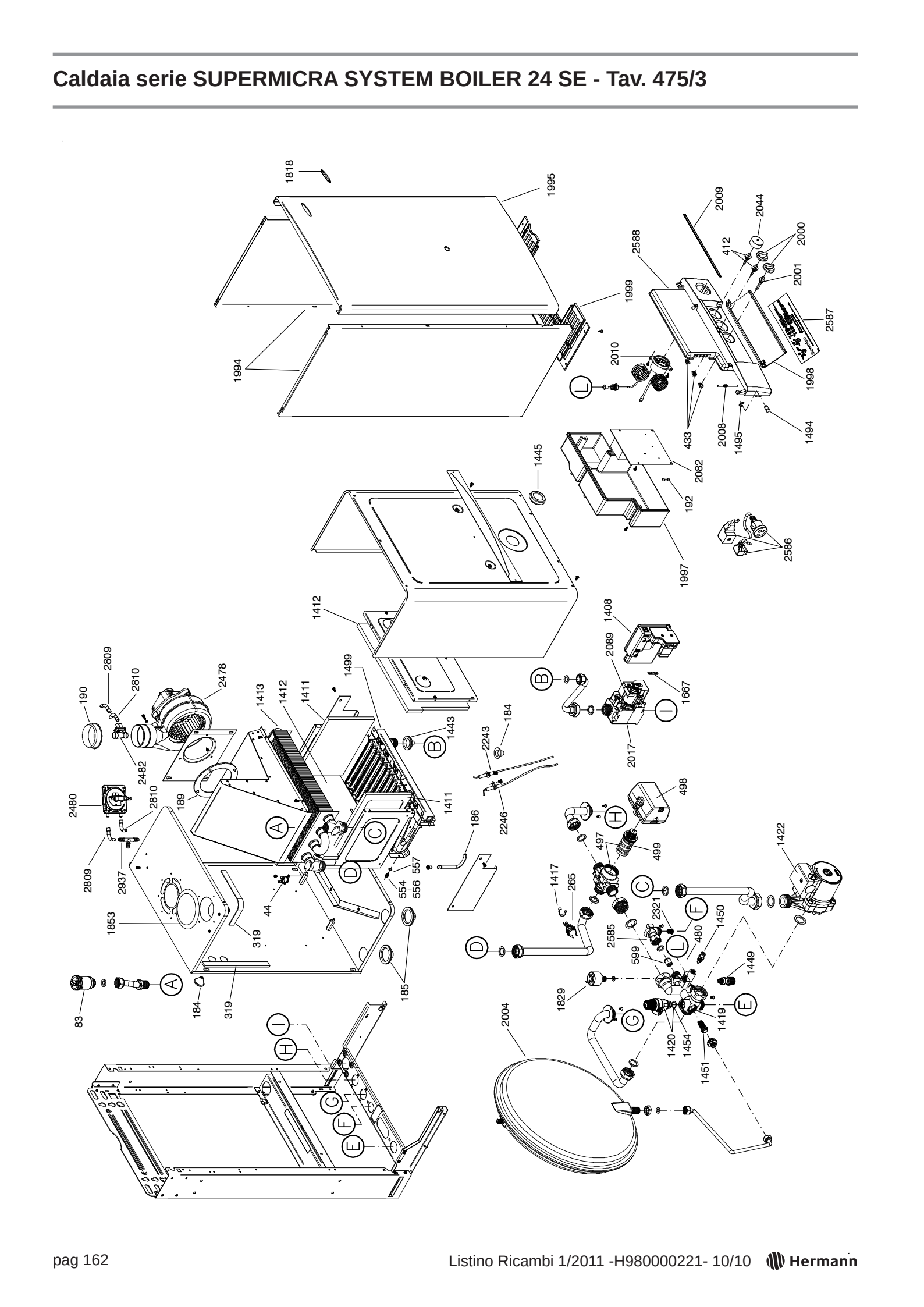Caldaia serie SUPERMICRA SYSTEM BOILER 24 SE - Tav. 475/3